FRAISEUSES DE CHAUSSÉE

PM310 | PM312 | PM313

Norme brésilienne MAR-1, équivalente à la norme américaine EPA Tier 3 et européenne Stage IIIA

Puissance brute (SAE J1995:2014)	256 kW (343 hp)
Puissance moteur (ISO 14396:2002)	253 kW (339 hp)
Largeur de fraisage	
PM310	1 000 mm (39,4 in)
PM312	1 225 mm (48,2 in)
PM313	1 300 mm (51,2 in)

Se référer aux Spécifications techniques pour obtenir des précisions sur les émissions du moteur.

PM310, PM312 & PM313

FRAISEUSES DE CHAUSSÉE

Les modèles **PM310, PM312 ET PM313** sont équipés pour offrir une production élevée avec la précision de fraisage qu'il vous faut pour rester compétitif. Les trois largeurs de fraisage et les options disponibles pour améliorer la polyvalence vous permettent de personnaliser votre machine en fonction des différentes applications. Du fraisage d'autoroutes et des bandes d'arrêt d'urgence aux voies urbaines, il y a une configuration adaptée à vos besoins.

CONFORT DE FONCTIONNEMENT

Zone de travail ergonomique avec commandes intuitives à portée de main, pour une utilisation assis ou debout. Un clavier de commande au niveau du sol comportant 14 boutons et un écran en option permettent au personnel d'assistance d'accéder aux nombreuses commandes machine.

PRÉCISION DU FRAISAGE

La technologie intégrée et des rotors à système K Cat® permettent d'obtenir des modèles et profils de coupe uniformes. Les trains de roulement à chaînes Cat assurent une grande souplesse d'utilisation et offrent un bon équilibre entre traction, vitesse et maniabilité.

FAIBLE COÛT DE PROPRIÉTÉ

Les composants de chaîne ne nécessitent aucun entretien régulier. Les intervalles d'entretien prolongés permettent de réduire les immobilisations, ainsi que la quantité de travail et le nombre de pièces remplacées pendant toute la durée de vie de la machine.

CONÇUES POUR

MENER LE TRAVAIL À BIEN

Un moteur écoénergétique et un système de convoyeur efficace fournissent la puissance et les performances requises pour faire face aux demandes de rectification de la chaussée heure après heure.

PUISSANCE PEU GOURMANDE EN CARBURANT

Le moteur C9.3B Cat est conforme à la norme brésilienne Mar-1 sur les émissions, équivalente aux normes EPA Tier 3 (États-Unis) et Stage IIIA (Union européenne). Il offre une augmentation de la densité de puissance ainsi que les circuits électroniques, de carburant et d'air les plus récents par rapport au moteur Cat C9.3 précédent.

La gestion du régime de ralenti du moteur permet d'optimiser le rendement énergétique en augmentant le régime moteur jusqu'à un régime de ralenti intermédiaire pour réaliser des tâches spécifiques et en revenant au régime de ralenti bas une fois la tâche terminée. Un ventilateur de refroidissement à vitesse variable fonctionne à la vitesse la moins élevée possible pour un refroidissement optimal

Des fonctionnalités telles que la commande automatique de charge et les différentes vitesses du rotor contribuent à optimiser la production à des régimes moteur plus faibles pour un fraisage économe en carburant.

ENLÈVEMENT EFFICACE DES MATÉRIAUX

Les convoyeurs haute capacité avec une large ouverture et une courroie sans soudure assurent un enlèvement efficace du matériau fraisé. La vitesse de la bande peut être ajustée en fonction du type de matériau et de la vitesse de production pour une incroyable commande de vidage. La courroie s'inverse pour un nettoyage rapide, et le convoyeur de chargement se replie pour faciliter l'entretien et le transport. Les couvercles latéraux faciles à ouvrir offrent un accès rapide pour inspecter et nettoyer les rouleaux.

TRACTION, MANIABILITÉ ET CONTRÔLE

CONÇU POUR LA MOBILITÉ

Quatre modes de direction avec un système d'alignement arrière à réglage automatique sont conçus pour offrir une précision et des virages fluides, renforcés par la grande surface de contact au sol de chaque chaîne.

CHAÎNES INSPIRÉES D'UNE LÉGENDE

Le système de train de roulement fiable des fraiseuses de chaussée de la série PM300 s'appuie sur des conceptions éprouvées des minipelles hydrauliques Cat. Une géométrie de chaîne bien pensée est conçue pour fournir un effort de traction élevé et une meilleure réparation des charges lors du fraisage de coupes profondes ou dans des matériaux durs.

SYSTÈME DE PROPULSION AVANCÉ

Un système de propulsion robuste à commande de traction automatique entraîne les chaînes en croix pour maintenir une production constante dans quasiment toutes les applications. La commande automatique de charge surveille la demande exercée sur la machine et ajuste les vitesses de fraisage pour éviter les surcharges tout en maintenant les taux de production.

POLYVALENCE

Le pied arrière droit articulé vous permet de choisir la position en fonction de l'application. Pour une stabilité accrue et une meilleure répartition du poids dans les découpes exigeantes ou pendant le transport, il peut être positionné à l'extérieur de la chambre de coupe. Positionnez le pied à l'intérieur, devant le rotor, et allongez le poste de conduite coulissant si nécessaire pour des coupes à ras.

MODÈLES DE FRAISAGE UNIFORMES
SIMPLIFIÉS

Les contrôles de vitesse automatisés permettent aux conducteurs d'obtenir et de conserver un schéma de fraisage qui répond aux spécifications visuelles ou mesurées dans une grande variété d'applications.

ENREGISTREMENT ET RAPPEL DE LA VITESSE DE FRAISAGE

Le maintien de la vitesse de fraisage est essentiel à l'obtention d'un schéma de fraisage uniforme. Une fois la vitesse de rotor sélectionnée et le schéma établi, l'utilisation du bouton régulateur de vitesse permet d'enregistrer la vitesse de translation et de reprendre à plusieurs reprises cette même vitesse tout au long de la journée. Cette fonction est particulièrement utilise lorsqu'il s'agir de finir une découpe et de reprendre dans une position différente.

PRENEZ UNE PAUSE

La fonction de mise en veille et de reprise d'activité met en pause les principales fonctions de la machine et abaisse le régime du moteur pour économiser du carburant lors des changements de tombereaux. Lorsque vous êtes prêt à reprendre le fraisage, une simple pression sur ce même bouton et la machine repasse en mode production à la même vitesse qu'avant afin de conserver le même schéma de coupe.

COMMANDE DE VITESSE PAR
UNE SIMPLE PRESSION SUR UN BOUTON

Choisissez une vitesse de rotor et de fraisage pour respecter le schéma souhaité.

- Maintenez enfoncé le bouton **Régulateur de vitesse** pendant deux secondes afin d'enregistrer votre vitesse de fraisage.
- Pendant les échanges de tombereau, appuyez sur le bouton **Veille/Reprise** pour mettre la machine en pause.
- Appuyez de nouveau sur le bouton **Veille/Reprise** pour continuer le fraisage à la même vitesse.
- Pour chaque nouvelle coupe, appuyez sur le bouton **Régulateur de vitesse** pour revenir à la vitesse de fraisage enregistrée.

AMÉLIOREZ LA PRÉCISION GRÂCE À DES FONCTIONS AUTOMATISÉES

Éliminez les approximations pour produire une coupe homogène précise et reproductible grâce aux fonctions automatisées du système Cat Grade and Slope. Depuis les écrans de la machine, vous pouvez facilement accéder aux réglages et capteurs d'élévation et de pente, via l'interface d'un écran tactile hautement intuitif. Un affichage en option peut être ajouté dans le poste de conduite ou à l'arrière de la machine pour permettre une interaction avec le système de nivellement au niveau du sol.

POSSIBILITÉ DE COUPE PLONGEANTE

Adaptez la vitesse à laquelle le rotor s'introduit dans la coupe pour un contrôle optimal de la machine. Enregistrez vos réglages afin de réduire le temps de configuration de la tâche suivante.

TRANSITION DE COUPE AUTOMATISÉE

Réglez et automatisez les transitions de niveau et de pente pour des coupes de début ou de fin en pointe sur une distance spécifiée, éliminant ainsi le besoin de réglages manuels des cibles de contrôle de nivellement.

PASSAGE DES OBSTACLES

Franchissez facilement les obstacles sur la trajectoire de coupe à l'aide de la fonction de passage des obstacles, accessible à la fois depuis le poste de conduite et les commandes au niveau du sol.

3D FONCTIONNALITÉ DE FRAISAGE 3D

Les fraiseuses de chaussée Cat peuvent également être équipées d'une fonction de fraisage « full 3D » pour répondre aux spécifications de la tâche (matériel supplémentaire requis).

VISIBILITÉ AMÉLIORÉE

VOIR ET ÊTRE VU

ÉCLAIRAGE DE LA ZONE DE TRAVAIL

Les zones de travail autour de la machine sont éclairées pour une meilleure visibilité et utilisation nocturnes grâce à des projecteurs halogènes ou à diode à large diffusion. Les écrans tactiles passent automatiquement en mode nuit lorsque les projecteurs sont activés.

CAMÉRAS À DISTANCE

La visibilité sur les deux lames de coupe, le convoyeur et l'arrière de la machine peut être améliorée au moyen de quatre caméras à distance en option pouvant être visualisées via l'affichage principal à écran tactile au niveau du poste de conduite.

CONFORT
TOUTE LA JOURNÉE

L'espace de travail peut être adapté en fonction des préférences et de la position de travail des conducteurs. L'écran tactile permet d'afficher le groupe d'instruments, les informations de fonctionnement, les flux des caméras à distance, les commandes de la machine et les diagnostics.

CONFORT DU POSTE DE CONDUITE

Les commandes fréquemment utilisées et le levier de propulsion sont intégrés dans l'accoudoir droit réglable pour améliorer l'efficacité et l'ergonomie du conducteur. L'accoudoir peut être relevé, abaissé et/ou coulisser vers l'avant ou l'arrière, afin de permettre au conducteur de trouver sa position idéale, qu'il soit assis ou debout. Un siège à suspension confortable recule pour offrir un espace supplémentaire.

Le poste de conduite coulisse vers l'extérieur jusqu'à 215 mm (8,5 in), améliorant ainsi la visibilité sur la lame de coupe côté droit.

Un toit actionné hydrauliquement en option avec rallonges latérales intégrées et pare-brise monté sur main courante en option protègent le conducteur contre les éléments.

AMÉLIORATIONS DU POSTE DE CONDUITE

Les systèmes d'extraction de poussière et de barre d'arrosage en option sont conçus pour optimiser l'élimination de la poussière de la zone de travail, contribuant ainsi à un air plus propre pour l'équipe et l'environnement avoisinant.

Les gaz d'échappement peuvent être mieux dirigés à l'écart du personnel au sol ou lors du fraisage à proximité de bâtiments grâce à un dispositif de dérivation d'échappement en option et rabattable.

COMMANDES SIMPLES

Dans le poste de conduite ou au niveau du sol, les commandes faciles à utiliser sont regroupées par fonction avec des icônes intuitives. Un clavier au niveau du sol comportant 14 boutons permet au personnel d'assistance d'accéder pour ajuster la hauteur du pied, les plaques latérales, le bouclier, le circuit de pulvérisation d'eau et l'éclairage. Toutes les commandes du conducteur sont rétroéclairées pour les environnements à faible éclairage.

ASSISTANCE À LA COUPE À RAS

Coupez plus proche des obstacles des deux côtes grâce à une caméra à distance en option avec ligne de guidage à l'écran réglable, accessible sur l'écran tactile de la console du conducteur principale.

LONGÉVITÉ ET FIABILITÉ

SYSTÈME DE COUPE

Le système de coupe robuste est conçu pour résister aux applications les plus exigeantes et construit pour durer avec une construction en acier massif renforcé avec des alliages pour résister à l'abrasion.

LONGÉVITÉ INTÉGRÉE

Conçu pour optimiser le transfert de couple, le système d'entraînement du rotor est équipé d'un embrayage à sec robuste, d'une transmission par courroie à deux étages et un système de tension automatique des courroies. La chambre de coupe renforcée est conçue pour offrir une résistance accrue à l'abrasion.

USURE ET ENTRETIEN RÉDUITS

Des skis d'usure boulonnés en acier trempé s'étendent sur toute la longueur des plaques latérales, tandis que les patins d'usure de l'ensemble anti-dalle sont conçus pour réduire l'usure et la maintenance. Les porte-outils rotor à système K, les blocs de base et les palettes d'éjecteur sont fabriqués en acier spécial haute résistance qui est résistant à l'abrasion pour une longue durée de vie.

CONTRÔLE PRÉCIS

Les dispositifs anti-dalle, la lame et les plaques latérales, contrôlés hydrauliquement, peuvent être facilement ajustés et verrouillés en position. Les plaques latérales utilisent également des vérins à détection de position pour fonctionner comme un ski moyen pour le contrôle de nivellement. Les boucliers appliquent une pression verticale réglable pour contenir le matériau et réduire au minimum le balayage. Des indicateurs visibles depuis le sol et le poste de conduite permettent d'identifier facilement la position du rotor pour différentes profondeurs de coupe.

ROTORS À SYSTÈME K CAT®

Les rotors à système K Cat sont conçus avec précision pour produire un motif de coupe uniforme, évacuer efficacement le matériau de la chambre de coupe et être faciles à entretenir. Fabriqués en acier spécial haute résistance et résistant à l'abrasion pour une durée de vie prolongée, les composants répondent aux exigences des applications à haute puissance. Une variété d'espacements de pointes est disponible pour répondre à vos besoins applicatifs.

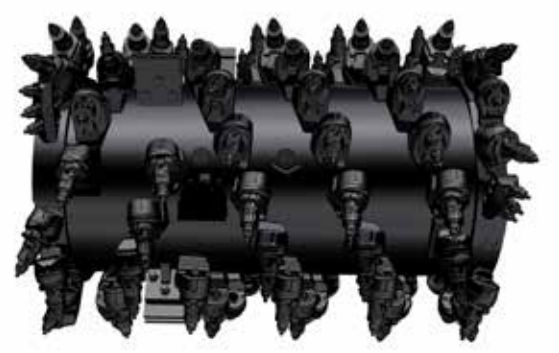

PLUSIEURS FAÇONS DE DÉPOSER LES POINTES

CONCEPTION CONIQUE À DOUBLE RETENUE PORTE-OUTILS

ÉJECTEURS

FACILITÉ DE RETRAIT DE LA POINTE

Les rotors à système K ont été conçus pour faciliter et accélérer les changements de pointes de coupe. Les pointes peuvent être déposées par l'orifice d'accès radial, les burins, ou le bloc, en fonction de ce qui est le plus facile pour vous.

PORTE-OUTILS SANS ATTACHE

Les porte-outils sont fixés au rotor sans goupille de retenue, boulon ni vis de réglage, ce qui accélère le remplacement et élimine la nécessité de serrage.

POINTES DIAMANTÉES

Pour les applications bitumeuses sans obstacles comme les autoroutes ou les grandes routes, optez pour les pointes diamantées Cat. Conçues pour rester affûtées et durer nettement plus longtemps qu'une pointe en carbure, elles contribuent à améliorer la productivité, l'efficacité énergétique et les coûts d'exploitation.

LES POINTES DIAMANTÉES RESTENT AIGUISÉES PLUS LONGTEMPS

QUE LES EMBOUTS AU CARBURE

Résultats basés sur les données d'une enquête auprès des utilisateurs de fraiseuses de chaussée en Amérique du Nord utilisant des pointes en diamant. Comparaison entre les pointes en diamant et les pointes en carbure du 540 Cat. La durée moyenne et le tonnage exact varient selon le type de granulats et la technique d'utilisation au niveau local.

Des réparations et des entretiens réalisés régulièrement sont la clé pour conserver vos machines à des niveaux de fonctionnement optimaux. Les PM310, PM312 et PM313 ont été conçues en vue d'intervalles d'entretien longs, présentent de grandes portes d'accès et un accès facile aux composants et aux systèmes. Les composants de chaîne ne nécessitent aucun entretien régulier et les patins de chaîne peuvent être remplacés facilement. Lorsqu'il faut remplacer des composants présentant une usure élevée, les concessionnaires Cat se tiennent à votre disposition et proposent des kits de réparation d'entretien et des pièces pratiques.

FACILITÉ D'ENTRETIEN

LE RÉSULTAT D'UNE CONCEPTION OPTIMISÉE

GAIN DE TEMPS

Des fonctions qui facilitent et accélèrent l'entretien.

Les commandes au niveau du sol et un dispositif de rotation du rotor hydraulique en option permettent de simplifier la dépose et le remplacement des pointes.

Des options de lavage à haute et basse pression peuvent être reliées au réservoir d'eau embarqué pour un nettoyage pratique.

Pendant les réparations et entretiens, le système d'entraînement auxiliaire permet une commande pratique de sélection des fonctions de la machine, sans devoir démarrer le moteur.

TECHNOLOGIE DE GESTION DES ÉQUIPEMENTS CAT

FINIES LES APPROXIMATIONS LORS DE LA GESTION DE VOTRE ÉQUIPEMENT

La technologie de télématique de gestion des équipements Cat simplifie la gestion des chantiers en collectant les données générées par les équipements, les matériaux et les personnes et en les restituant dans des formats personnalisables.

VISIONLINK®

VisionLink® s'occupe de la gestion de l'intégralité du parc, indépendamment de sa taille ou du constructeur d'équipement.* Consultez les données d'équipement à partir de votre ordinateur de bureau ou de votre appareil mobile afin de maximiser le temps productif et d'optimiser vos ressources. Grâce aux tableaux interactifs, VisionLink simplifie le fonctionnement de toutes les tailles pour prendre des décisions éclairées qui permettent de réduire les coûts, de simplifier l'entretien et d'améliorer la sécurité sur le chantier. Avec différentes options d'abonnement, un concessionnaire Cat peut vous aider à déterminer ce dont vous avez besoin pour connecter votre parc et gérer votre activité.

- + Surveillance du parc 24h/24, 7j/7
- + Gestion de parcs mixtes
- + Optimisation du taux d'utilisation du parc
- + Suivi des ressources par emplacement
- + Affichage de l'état des ressources
- + Consultation des rapports d'inspection
- + Affectation de tâches d'entretien
- + Réduction au minimum des immobilisations
- + Demande d'entretien et commande de pièces
- + Téléchargement de rapports récapitulatifs

** La disponibilité des données peut varier selon le fabricant de l'équipement.*

SERVICES À DISTANCE**

Le dépistage des pannes à distance permet au concessionnaire Cat d'effectuer des tests de diagnostic sur la machine connectée à distance afin d'isoler les éventuels problèmes rencontrés par la machine en cours de fonctionnement. Le dépistage des pannes à distance permet au technicien d'intervenir d'emblée avec les pièces et outils appropriés, ce qui élimine les trajets supplémentaires pour une économie de temps et d'argent.

La mise à jour à distance permet de mettre à jour le logiciel embarqué sans la présence d'un technicien. Vous pouvez ainsi lancer des mises à jour de logiciel à votre convenance afin d'augmenter votre efficacité opérationnelle globale.

***Doit être à portée d'un réseau téléphonique.*

CAT INSPECT

Cat Inspect est une application mobile qui vous permet de facilement réaliser des contrôles d'entretien préventif (PM) numériques, des inspections et des tours d'inspection quotidiens. L'application comporte des listes de contrôles pour l'entretien préventif (PM, Preventive Maintenance) spécifiques aux machines pour effectuer des entretiens par intervalles tel que recommandé dans le guide d'utilisation et d'entretien. Les inspections peuvent être facilement intégrées à d'autres systèmes de données Cat comme VisionLink, ce qui vous permet de garder un œil sur votre parc.

Caterpillar lance des produits, services et technologies dans chaque région à différentes périodes. Veuillez vous renseigner auprès de votre concessionnaire Cat local pour connaître la disponibilité des technologies et leurs caractéristiques.

SPÉCIFICATIONS TECHNIQUES

GROUPE MOTOPROPULSEUR	
Modèle de moteur	C9.3B Cat®
Cylindres	6
Émissions	Norme brésilienne MAR-1, équivalente à la norme américaine EPA Tier 3 et européenne Stage IIIA
Puissance brute – SAE J1995:2014	256 kW 343 hp
Puissance moteur – ISO 14396:2002	253 kW 339 hp
Numéro de version	02C
Régime de fraisage maximal	33 m/min 108 ft/min
Vitesse de translation maximale	5,5 km/h 3,4 mph

CONTENANCES	
Réservoir de carburant	522 l 137,9 US gal
Circuit de refroidissement	64 l 16,9 US gal
Huile moteur	30 l 7,9 US gal
Huile hydraulique	55 l 14,5 US gal
Réservoir d'eau	1 260 l 332,9 US gal

SYSTÈME DE COUPE	
Largeur de fraisage	
PM310	1 000 mm 39,4 in
PM312	1 225 mm 48,2 in
PM313	1 300 mm 51,2 in
Nombre de pointes (espacement de 15 mm)	
PM310	91
PM312	106
PM313	111
Profondeur de coupe maximale	330 mm 13,0 in
Vitesses de rotor	97 / 109 / 121 tr.min
Rayon de coupe minimal à gauche	4,14 m 13,58 ft
Rayon de coupe minimal à droite	1,92 m 6,30 ft

POIDS			
	PM310	**PM312**	**PM313**
Poids en ordre de marche	20 924 kg 46 131 lb	21 213 kg 46 766 lb	21 267 kg 46 886 lb
Poids de transport	20 516 kg 45 230 lb	20 804 kg 45 865 lb	20 859 kg 45 986 lb

Les poids affichés sont approximatifs :
- Le poids en ordre de marche comprend la machine de base avec un conducteur de 75 kg (165 lb), tout l'équipement standard, un toit électrique, un système de réduction de la poussière, un système de lavage haute pression, un rotor de 15 mm, un kit de ballast de 510 kg (1 124 lb), un compresseur d'air, 50 % d'eau, 50 % de carburant et un plein de liquides.
- Le poids de transport comprend la machine de base, tout l'équipement standard, un toit électrique, un système de réduction de la poussière, un système de lavage haute pression, un rotor de 15 mm, un kit de ballast de 510 kg (1 124 lb), un compresseur d'air, aucune eau, le plein de carburant et tous les liquides.

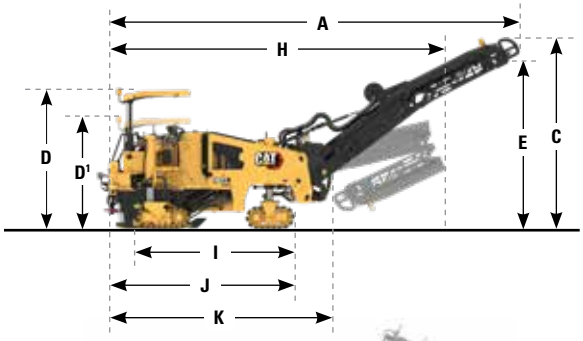

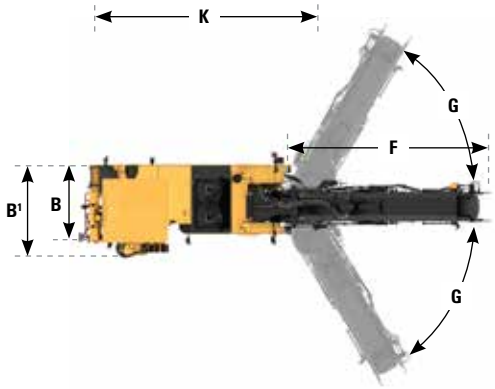

DIMENSIONS DE FONCTIONNEMENT		
A	Longueur hors tout	11,11 m 36,45 ft
B	Largeur maximale de la machine (pied à l'intérieur)	2,18 m 7,15 ft
B¹	Largeur maximale de la machine (pied à l'extérieur)	2,54 m 8,33 ft
C	Hauteur de la machine (rotor à l'effleurement)	5,15 m 16,90 ft
D	Hauteur jusqu'au toit en option	3,75 m 12,30 ft
E	Dégagement maximum pour le camion	4,70 m 15,42 ft
F	Longueur du convoyeur	7,08 m 23,23 ft
G	Pivotement du convoyeur	±60° par rapport au centre

DIMENSIONS EN ORDRE D'EXPÉDITION		
H	Longueur de transport (convoyeur replié)	9,32 m 30,58 ft
B¹	Largeur de transport (pied à l'extérieur)	2,54 m 8,33 ft
D¹	Hauteur de transport (rotor à l'effleurement et toit abaissé)	3,00 m 9,84 ft
I	Longueur (chaîne à chaîne)	4,26 m 13,98 ft
J	Longueur entre l'arrière de la machine et la chaîne avant	5,04 m 16,54 ft
K	Longueur de la machine de base	5,90 m 19,36 ft

ÉQUIPEMENTS DE SÉRIE ET EN OPTION

Les caractéristiques, l'équipement de série et l'équipement en option peuvent varier d'une région à l'autre. Pour plus d'informations sur les offres disponibles dans votre région, veuillez contacter votre concessionnaire Cat local.

POSTE DE CONDUITE	DE SÉRIE	EN OPTION
Poste de conduite coulissant	●	
Siège à suspension	●	
Accoudoir ergonomique réglable	●	
Clavier au niveau du sol	●	
Moniteur à écran tactile LCD haute résolution	●	
Moniteur à écran tactile LCD haute résolution supplémentaire		○
Prise 12 volts	●	
Toit électrique		○
Pare-brise		○
Dérivation d'échappement		○

TECHNOLOGIE CAT	DE SÉRIE	EN OPTION
Mise à jour à distance	●	
Dépistage des pannes à distance	●	
Cat Grade and Slope	●	
Télématique VisionLink®	●	
Capteurs de commande du nivellement à ultrasons		○
Moniteur à écran tactile LCD haute résolution (pour commandes de nivellement au niveau du sol)		○

CONVOYEUR	DE SÉRIE	EN OPTION
Système d'extraction de poussière		○
Convoyeur repliable hydraulique		○
Convoyeur à pliage mécanique		○
Rampes de pulvérisation supplémentaires (contrôle des poussières)		○

GROUPE MOTOPROPULSEUR	DE SÉRIE	EN OPTION
Gestion du régime de ralenti du moteur	●	
Système de refroidissement haute capacité	●	
Commande automatique de charge	●	

CIRCUIT HYDRAULIQUE	DE SÉRIE	EN OPTION
Commande de traction	●	
Huile hydraulique biodégradable Cat Bio HYDO™ Advanced		○
Huile hydraulique pour températures ambiantes élevées		○

SYSTÈME DE ROTOR	DE SÉRIE	EN OPTION
Coupe plongeante automatique	●	
Fonctionnalité de transition de niveau et de pente automatique	●	
Passage des obstacles	●	
Trois vitesses de coupe	●	
Dispositif de rotation de rotor motorisé (avec commande suspendue)		○
Rotor à système K - Grossier (18 mm)		○
Rotor à système K - Standard (15 mm)		○
Rotor à système K - Fin (8 mm)		○
Pointes diamantées Cat		○
Outil pneumatique pour dépose des embouts		○
Extracteur de porte-outil		○
Kit de ballast de 510 kg (1 124 lb)		○

ENTRETIEN ET MAINTENANCE	DE SÉRIE	EN OPTION
Orifices de prélèvement périodique d'échantillons d'huile (S·O·S℠)	●	
Jauges baïonnettes d'huile moteur au niveau de la plate-forme	●	
Circuit de pulvérisation d'eau de la chambre de rotor	●	
Réservoir d'eau embarqué de 1 260 l (332,9 US gal)	●	
Robinet de remplissage d'eau latéral	●	
Pompe de remplissage du réservoir d'eau	●	
Compresseur d'air		○
Système d'entraînement auxiliaire		○
Lavage haute pression		○
Lavage faible pression		○
Circuit de pulvérisation d'eau supplémentaire (contrôle des poussières)		○

SÉCURITÉ ET PROTECTION	DE SÉRIE	EN OPTION
Mains courantes sur la plate-forme	●	
Klaxon d'avertissement/de signalisation	●	
Éclairage halogène		○
Projecteurs à diodes à large dispersion		○
Gyrophare (fixe)		○
Phares à diode		○
Clignotants de tombereau		○
Caméras à distance (recul arrière, convoyeur avant, lames de coupe gauche et/ou droite, montage magnétique)		○

Pour plus d'informations sur les produits Cat, les services proposés par les concessionnaires et les solutions par secteur d'activité, veuillez consulter le site www.cat.com

© 2024 Caterpillar. Tous droits réservés.

Documents et spécifications susceptibles de modifications sans préavis. Les machines représentées sur les photos peuvent comporter des équipements supplémentaires. Pour connaître les options disponibles, veuillez vous adresser à votre concessionnaire Cat.

CAT, CATERPILLAR, LET'S DO THE WORK, leurs logos respectifs, la couleur « Caterpillar Corporate Yellow », les habillages commerciaux « Power Edge » et « Modern Hex » Cat, ainsi que l'identité visuelle de l'entreprise et des produits qui figurent dans le présent document, sont des marques déposées de Caterpillar qui ne peuvent pas être utilisées sans autorisation. VisionLink est une marque déposée de Caterpillar Inc., enregistrée aux États-Unis et dans d'autres pays.

www.cat.com www.caterpillar.com

QFHQ3142-02 (12-24)
Numéro de version : 02C
(Afr-ME, Eurasia, Aus-NZ, Indonesia, Hong Kong, Pacific Islands, SE Asia, Taiwan, Thailand, S Am [excl. Chile, Colombia])