マルチャー

スキッドステアローダコンパクトトラックローダ

モデル	適合車両
HM112	216B3、226B3、226D3、232D3、239D3、249D3
HM115	236D3、242D3、246D3、259D3、262D3、272D3、272D3 XE、279D3、289D3、299D3、299D3 XE
HM215	226B3、226D3、232D3、236D3、239D3、242D3、246D3、249D3、259D3
HM316	246D3、262D3、272D3、272D3 XE、279D3、289D3、299D3、299D3 XE
HM416	272D3 XE、299D3 XE
HM418	272D3 XE、299D3 XE

現行の車両が記載されています。ご利用いただける車両モデルとアタッチメントは地域により異なります。正確な適合機種と在庫状況については、最寄りの Cat® ディーラにお問い合わせください。

スキッドステアローダおよびコンパクトトラックローダ用 CAT® マルチャーは、森林地形の植生や下生えの伐採、マルチ生成に高性能を発揮します。油圧式マルチャーは、若木、潅木、樹木などを細かくしてマルチを生成し、防火帯を設けるなどして環境維持に役立てることができます。その他の用途には、埋立て、建設現場からの枝葉の除去、剪定された枝木や有機性廃棄物を破砕してバイオマス生産を行うことなどがあります。

機能

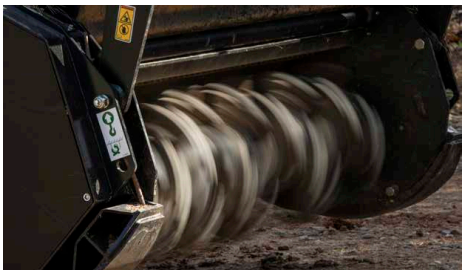

堅牢なマルチングヘッド

堅牢なマルチングヘッドにより、最大直径 200 mm (8 in) までの木の処理が可能なため、伐採作業を効果的に行うことができます。

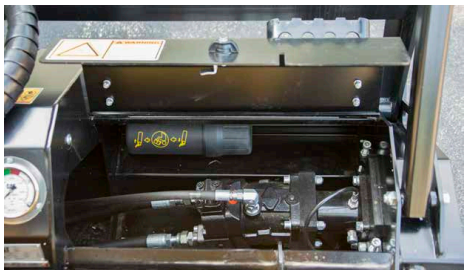

2 速油圧モータ

2 速アキシャルピストン油圧モータは、スムーズで効率的なパフォーマンスを発揮するとともに、負荷の変化に合わせて最適なトルクを提供します。

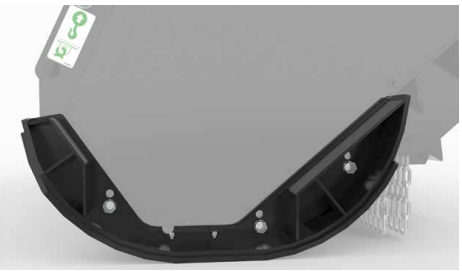

調整可能で交換可能なスキッドシュー

調整可能で交換可能なスキッドシューにより、さまざまな地面の形状に合わせて地上高を調整できます。

調整式プッシュフレーム

標準装備の調整式プッシュフレームにより樹木をコントロールして、最適に切断し、効率を高めます。高さを抑えた設計により、オペレータの視界が向上しています。ピン型セグメントにより、ツースの切断面を制御して、ツース寿命を延長します。

カラーコード式圧力ゲージ

カラーコード式圧力ゲージが標準装備され、オペレータにフィードバックを提供します。緑、黄、赤のカラーコードによって、マルチャーにかかる負荷が判断できるため、オペレータは切削を調整することができ、生産性が最大限に高まります。

油圧作動式フロントフード

標準の油圧作動式フロントフードはすばやく開閉し、生成されるマテリアルの仕上げ精度が向上します。ハイフローモデルでは、リンケージがマルチャーフレーム内に格納されています。バイトリミッターモデルでは利用できません。

リアチェーンガード保護

リアチェーンガード保護は、マテリアルの分散を軽減します。

ロック付きサービスパネル

ヒンジ式のロック付きサービスパネルにより、点検整備の際、ドライブトレーンコンポーネントとホースに容易にアクセスできます。CAT® キーでロックできます。

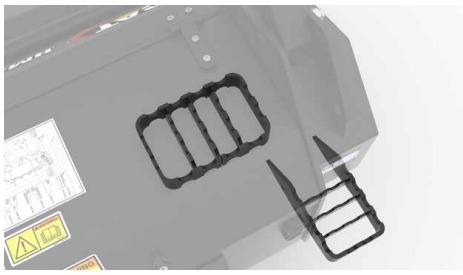

滑り止め加工を施したステップ

滑り止め加工を施したステップにより、安全かつ簡単にキャブに乗り降りできます。

機能

0MM コンテナ

このホルダは、ロック付きサービスパネル内に設置され、風雨からは隔離されており、ワークツールを適切に操作するために必要なすべての稼動マニュアルとメンテナンスガイドが収納されています。

標準で 2 年保証

標準で 2 年間保証され、高品質の CAT マルチングアタッチメントを安心してご購入いただけます。

仕様 – バイトリミッターマルチャー

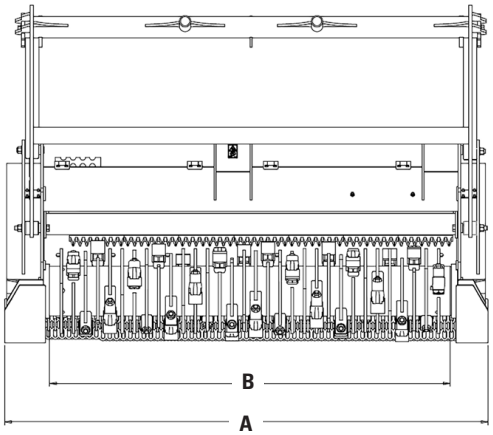

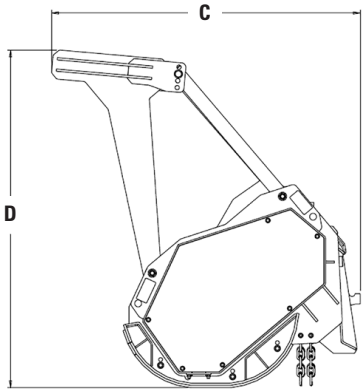

バイトリミッターマルチャー

機種	HM316	HM416	HM418
A 全幅 – mm（in）	1,882（74）	1,882（74）	2,122（84）
B 作業幅 – mm（in）	1,582（62）	1,582（62）	1,822（72）
C 長さ – mm（in）	1,354（53）	1,354（53）	1,354（53）
D 全高 – mm（in）	1,480（58）	1,480（58）	1,480（58）
質量 – kg（lb）	1,385（3,053）	1,370（3,020）	1,504（3,316）
ドライブ方法	ポリチェーンベルト	ポリチェーンベルト	ポリチェーンベルト
モータ	アキシャルピストン 2 速	アキシャルピストン 2 速	アキシャルピストン 2 速
必要な油圧システム	ハイフロー XPS	XHP/XE	XHP/XE
最適な油圧流量 – L/min（gpm）	120 ~ 125（31 ~ 33）	150 ~ 155（40 ~ 41）	150 ~ 155（40 ~ 41）
最適油圧 – bar（psi）	200 ~ 278（2,900 ~ 4,061）	200 ~ 278（2,900 ~ 4,061）	200 ~ 278（2,900 ~ 4,061）
ドラム速度段 – RPM	2,576 ~ 2,683	2,673 ~ 2,762	2,673 ~ 2,762
固定ツース（ドラムあたり）	26	26	32
最大切削直径 – mm（in）	200（8）	200（8）	200（8）
切削幅 – mm（in）	26（1）	26（1）	26（1）

仕様 – 標準ドラムマルチャー

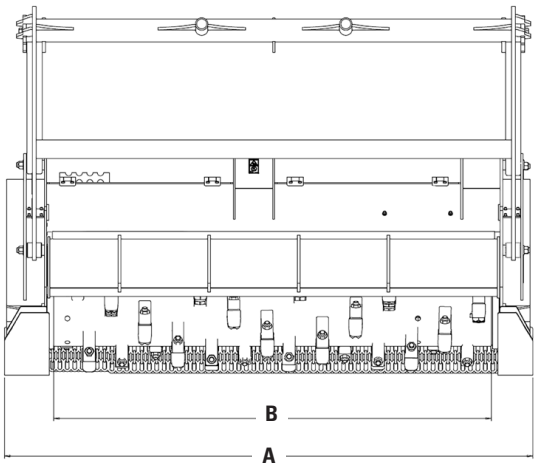

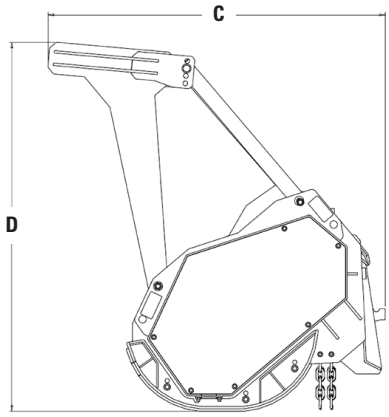

標準ドラムマルチャー

機種	HM112	HM115	HM215
A 全幅 – mm（in）	1,518（60）	1,758（70）	1,758（70）
B 作業幅 – mm（in）	1,240（49）	1,480（58）	1,480（58）
C 長さ – mm（in）	1,219（48）	1,219（48）	1,219（48）
D 全高 – mm（in）	1,281（50）	1,281（50）	1,281（50）
質量 – kg（lb）	763（1,682）	818（1,803）	818（1,803）
ドライブ方法	V ベルト	V ベルト	V ベルト
モータ	アキシャルピストン 2 速	アキシャルピストン 2 速	アキシャルピストン 2 速
必要な油圧システム	標準フロー	標準フロー	ハイフロー
最適な油圧流量 – L/min（gpm）	60 ~ 69（16 ~ 18）	76 ~ 87（20 ~ 23）	96 ~ 117（25 ~ 31）
最適油圧 – bar（psi）	200 ~ 230（2,900 ~ 3,336）	200 ~ 230（2,900 ~ 3,336）	200 ~ 230（2,900 ~ 3,336）
ドラム速度段 – RPM	2,670 ~ 3,070	2,570 ~ 2,940	2,480 ~ 3,020
固定ツース（ドラムあたり）	30	36	36
最大切削直径 – mm（in）	200（8）	200（8）	200（8）
切削幅 – mm（in）	70（2.8）	70（2.8）	70（2.8）

機種	HM316	HM416	HM418
A 全幅 – mm（in）	1,882（74）	1,882（74）	2,122（84）
B 作業幅 – mm（in）	1,582（62）	1,582（62）	1,707（67）
C 長さ – mm（in）	1,355（53）	1,355（53）	1,355（53）
D 全高 – mm（in）	1,481（58）	1,481（58）	1,481（58）
質量 – kg（lb）	1,342（2,959）	1,343（2,961）	1,450（3,197）
ドライブ方法	ポリチェーンベルト	ポリチェーンベルト	ポリチェーンベルト
モータ	アキシャルピストン 2 速	アキシャルピストン 2 速	アキシャルピストン 2 速
必要な油圧システム	ハイフロー XPS	XHP/XE	XHP/XE
最適な油圧流量 – L/min（gpm）	120 ~ 125（31 ~ 33）	135 ~ 155（36 ~ 41）	150 ~ 155（40 ~ 41）
最適油圧 – bar（psi）	200 ~ 280（2,900 ~ 4,061）	200 ~ 350（2,900 ~ 5,077）	200 ~ 278（2,900 ~ 4,061）
ドラム速度段 – RPM	2,100 ~ 2,400	1,900 ~ 2,200	2,140 ~ 2,210
固定ツース（ドラムあたり）	34	34	38
最大切削直径 – mm（in）	200（8）	200（8）	200（8）
切削幅 – mm（in）	105（4）	105（4）	105（4）

複数のツースオプション

標準のカーバイド、耐岩石、チゼル、サイドカッタのオプションから選択して、地面や植生の状況に応じてマルチャーを構成できます。すべてのマルチャーツースは、交換が容易な 1 本のボルトにより保持されています。 チゼルツースとカーバイドツースの両方を組み合わせて最適な性能を実現できます。

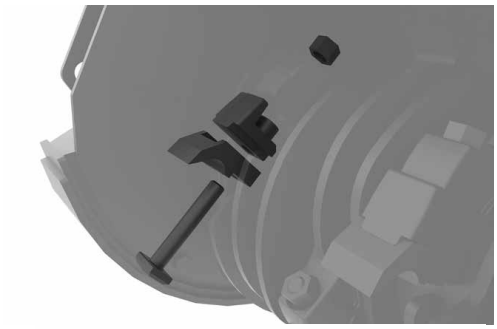

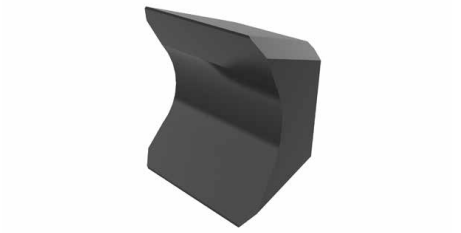

リバーシブルチゼル

ゼネラルパーパス農業マルチング向け。HM112、HM115 および HM215 に標準で装備されています。

カーバイド

非常に長い摩耗寿命を実現。HM316、HM416 および HM418 に標準で装備されています。

チゼル

ゼネラルパーパス農業マルチング向け。HM316、HM416 および HM418 バイトリミッターモデルに標準で装備されています。

カーバイドチップチゼル

非常に長い摩耗寿命を実現。

耐岩石

岩石が多い生育環境での用途向けにカーバイド表面を追加。

マルチサンプル

荒仕上げ

カーバイドツース – 初回のパスでは荒いマルチ仕上げとなり、標準的な整地用マルチと同様に、マルチ片が比較的大きく破砕されます。

細仕上げ

クリーニングおよび再処理 – カーバイドツースによる 2 回目のパスでは、マルチ片が小さく破砕された非常に細かい仕上げとなります。

最細仕上げ

チゼルツースにより最細仕上げを行うことができます。破砕されたマルチ片をほとんどまたはまったく残さず、ほぼ粉塵状のマテリアルのみにします。

注記

注記

CAT 製品、ディーラサービス、および産業ソリューションに関する詳細情報については、Web サイト（www.cat.com）をご覧ください。

AJHQ8447 (08-2023)
(Global)

この製品に使用されるマテリアルと仕様は、予告なしに変更されることがあります。写真の機械はオプション装備品を含む場合があります。利用可能なオプションについては、Cat ディーラにお問い合わせください。

www.cat.com　www.caterpillar.com