

Cat® 906

Kompaktowa ładowarka kołowa

Cechy:

KONFIGURACJA ZAPEWNIAJĄCA SUKCES

- Ładowarki kołowe Cat® wyznaczają standard w zakresie produktywności, zużycia paliwa i komfortu operatora. Kompaktowa ładowarka kołowa 906 Cat jest wyposażona wysokoobrotowy silnik C2.8, który zapewnia rewelacyjnie niskie zużycie paliwa dzięki współdziałaniu z inteligentnym hydrostatycznym układem napędowym. Zależnie od lokalnych wymagań nasze silniki spełniają wymogi norm emisji spalin EPA Tier 4 Final (USA) lub Stage V (UE) z modułem oczyszczania spalin, który działa automatycznie, aby operator mógł skoncentrować się na wykonywanym zadaniu, albo emitują ilość spalin równoważną EPA Tier 3 (USA) lub Stage IIIA (UE).

KOMFORT PRZEZ CAŁY DZIEŃ

- Nowa kabina jest cicha, przestronna i wygodna oraz całkowicie przeszklona, zapewniając pole widzenia 360° i wydajność przez cały dzień. Wśród elementów sterujących zamontowanych w fotelu znajduje się joystick do funkcji podnoszenia i przechylania z wbudowaną regulacją zakresu prędkości kciukiem, przełącznikiem biegu jazdy do przodu, neutralnego i wstecz (FNR), blokadą mechanizmu różnicowego wyzwalaną spustem i stałym przepływem. Dostępny jest także opcjonalny joystick do czwartej funkcji.
- Cyfrowy wyświetlacz z przyciskami dotykowymi do personalizacji ustawień ułatwia sterowanie układem zawieszenia i przeniesienia napędu, zapewniając jeszcze większy komfort i bezpieczeństwo operatora.

WYSOKA MOC I SPRAWNOŚĆ

- Silnik Cat C2.8 jest cichy i przyjazny dla środowiska, a jednocześnie bardzo wydajny i trwały dzięki wysokiemu momentowi obrotowemu oraz niskiej prędkości pracy. Układ inteligentnego zarządzania mocą, dostępny wyłącznie w maszynach firmy Caterpillar, monitoruje polecenia operatora i dostępną moc, aby utrzymywać najwyższą sprawność roboczą maszyny.
- Mechanizmy różnicowe z blokadą i przekładnia hydrostatyczna „Shift on the go" zapewniają płynne i wydajne działanie, zwiększając zarazem efektywność cyklów maszyny. Tryb jednego pedału wybierany na wyświetlaczu ułatwia obsługę maszyny za pomocą prawego pedału, pozwalając lepiej sterować prędkością obrotową osprzętu w zależności od prędkości jazdy maszyny, niż przy użyciu sterowania biegiem pełzającym i pedału impulsowego.

PRACA ŁATWA I PRZYJEMNA

- Joystick wielofunkcyjny umożliwiający skupienie się na pracy z nowoczesnym systemem elektrohydraulicznym z kompensacją ciśnienia, który zapewnia maksymalną wydajność osprzętu hydromechanicznego. Zoptymalizowane zawieszenie osprzętu typu Z zapewniające znakomitą wydajność i wszechstronność z łyżkami wyposażonymi w elementy zbliżony do tych z większych ładowarek Cat, jak zakrzywione płyty boczne i płaska rura skrętna do ustawienia równolegle do krawędzi tnącej.

DOSTOSUJ SPOSÓB OBSŁUGI

- Pracuj z maszyną, jak jeden organizm, dzięki możliwości personalizowania elementów sterowania. Operator może regulować czas reakcji maszyny za pomocą przycisku odpowiednio do osprzętu lub aplikacji. Po personalizacji ustawienia można zablokować w „trybie uproszczonym", aby obsługa maszyny była ujednolicona i intuicyjna dla każdego użytkownika.
- Jako dodatkowe zabezpieczenie maszyny służy kod w wersji standardowej lub kluczyk Bluetooth® jako wyposażenie dodatkowe.

SPECJALNE SKONSTRUOWANE MODELE

- Maszyny mogą zostać przystosowane do potrzeb określonych branż i zastosowań, takich jak: rolnictwo, budownictwo, przemysł i zagospodarowanie odpadów, profilowanie terenu lub odśnieżanie.
- Model 906 ma następując specjalistyczne konfiguracje:
  - Ładowarka AG
  - Maszyna do prac na wysypiskach

OBSŁUGA POSPRZEDAŻNA

- Oferta usług, doposażenia i modyfikacji pozwalających na utrzymanie sprawności maszyny oraz na dostosowanie jej do danego zastosowania.
- Dostępne części do napraw i konserwacji, w tym zestawy do samodzielnego montażu (SSO) i montowane przez dealera.
- Dostępna wbudowana technologia służąca obniżeniu kosztu i czasu wykonywania czynności serwisowych.

Kompaktowa ładowarka kołowa 906

Specjalnie skonstruowane ładowarki

Pełny asortyment wyposażenia dodatkowego i osprzętu roboczego zapewnia wszechstronność konfigurowania ładowarek odpowiednio do potrzeb Twojej firmy. Skontaktuj się z firmą Caterpillar, aby skonfigurować swoją maszynę.

ŁADOWARKA AG



Opcje zalecane do ładowarki AG:

- Wentylator dwukierunkowy
- Opony AG
- Światła LED do jazdy po drodze
- Światła robocze LED
- Kamera, przednia lub tylna
- Pełna gama wyposażenia dodatkowego

MASZYNA DO PRAC NA WYSYPISKACH



Opcje zalecane do maszyny do prac na wysypiskach:

- Wentylator dwukierunkowy
- Osłony świateł, przednich i tylnych
- Opcje opon (litych lub pneumatycznych)
- Światła robocze LED
- Kamera, przednia lub tylna
- Powiadamianie o niezapięciu pasa bezpieczeństwa, opcjonalne zielone światło ostrzegawcze
- Alarm cofania
- Łyżki do materiałów lekkich lub łyżki z chwytakiem

Specyfikacje

Silnik

Model silnika	Cat® C2.8*	
Maksymalna prędkość jazdy	2550 obr./min	
Moc maksymalna		
Znamionowa prędkość obrotowa silnika	2400 obr./min	
SAE J1995	55,7 kW	74,7 hp
ISO 14396	55,4 kW	74,3 hp
ISO 14396 (jednostki metryczne)	75,3 KM (metryczne)	
Znamionowa moc użyteczna		
Znamionowa prędkość obrotowa silnika	2400 obr./min	
SAE J1349	54,2 kW	72,7 hp
ISO 9249	53,8 kW	72,1 hp
ISO 9249 (jednostki metryczne)	73,1 KM (metryczne)	
Maksymalny moment obrotowy#		
SAE J1995	300 N·m	222 funty na stopę
ISO 14396	300 N·m	221 funtów na stopę
Maksymalny użyteczny moment obrotowy#		
SAE J1349	296 N·m	218 funtów na stopę
ISO 9249	295 N·m	217 funtów na stopę

Silnik *(ciąg dalszy)*

Pojemność skokowa	2,8 l	171 cali^3
Średnica cylindra	90 mm	3,54 cali
Skok tłoka	110 mm	4,33 cali

- Moc podawana jest mierzona zgodnie z podaną normą w wersji obowiązującej w momencie wyprodukowania.
- Podawana moc użyteczna to moc dostępna na kole zamachowym.

* Dostępne są dwie konfiguracja silnika Cat C2.8 zgodne z wymogami następujących norm emisji spalin:

1) EPA Tier 4 Final (USA), Stage V (EU).
2) odpowiednik EPA Tier 3 (USA) i Stage IIIA (UE). Silniki zgodne z normą Tier 3 mają moc maksymalną większą o 0,3 kW/0,4 hp (SAE J1995), moc użyteczną większą o 0,2 kW/0,3 hp (SAE J1349) oraz maksymalny moment obrotowy większy o 1 N·m/0,7 funta na stopę (SAE J1995).

Maksymalny i użyteczny moment obrotowy przy 1600 obr./min

Specyfikacje (*ciąg dalszy*)

Łyżki

Pojemności łyżek ogólnego przeznaczenia	0,80–1,35 m^3	1,0–1,7 $jarda^3$
Pojemności łyżek ogólnego przeznaczenia	0,75–1,1 m^3	1,0–1,4 $jarda^3$
Pojemności łyżek do materiałów lekkich	1,25–1,55 m^3	1,6–2,0 $jardy^3$

- Wyboru łyżki należy dokonać, biorąc pod uwagę masę właściwą materiału oraz jego zastosowanie, tak aby zapewnić maszynie stabilność w zakresie obciążenia destabilizującego określonego dla każdego modelu oraz konfiguracji.
- Pojemności łyżki podano w przypadku łyżki z przykręcaną krawędzią tnącą (BOCE), zgodnie z ISO 7546.

Przekładnia

Do przodu i do tyłu:		
Zakres biegów w trybie pełzania#	10 km/h	6 mil/h
Zakres biegów 1*	10 km/h	6 mil/h
Zakres biegów 2** — duża prędkość	17 km/h	10,5 mili/h
Zakres biegów 2** — standardowy	20 km/h	12 mil/h
Zakres biegów 3***	40 km/h	25 mili/h

Na ilustracji domyślna konfiguracja fabryczna z możliwością ustawienia dowolnej prędkości do 19 km/h (12 mil/h).

* Tryb pełzania nie jest dostępny na tym biegu ani na wyższych.

** Maksymalna prędkość zależna od modelu i konfiguracji (standardowa lub szybkobieżna przekładnia)

*** Prędkość jazdy do tyłu wynosi 30 km/h (19 mil/h).

Opony

Rozmiar standardowy	
Inne dostępne rozmiary:	405/70 R18 Powerloads*
	340/80 R18 XMCL/Bibload
	340/80 R18 TRI 2
	40X14-20 TL, SM/TR
	340/80 R18 Duraforce

- Dostępne są również inne opony. Aby uzyskać szczegółowe informacje, skontaktuj się z dealerem produktów marki Cat.
- Firma Caterpillar zaleca skonsultowanie się z dostawcą ogumienia w celu dokonania oceny wszystkich warunków roboczych przed wyborem właściwego modelu opony.

* Wszystkie wartości wymiarów, stabilności i osiągów podane są przy założeniu wyposażenia w te opony.

Objętości cieczy eksploatacyjnych

Zbiornik paliwa (z uwzględnieniem filtra i przewodów)	70 l	18,5 gal
Układ chłodzenia	12 l	3,2 gal
Skrzynia korbowa silnika	8,8 l	2,3 gal
Osie — przedni centralny mechanizm różnicowy	8,8 l	2,3 gal
Osie — tylny centralny mechanizm różnicowy	8,8 l	2,3 gal
Układ hydrauliczny (ze zbiornikiem)	67,5 l	17,8 gal
Zbiornik oleju hydraulicznego	44,6 l	11,8 gal
Przekładnia	2,4 l	0,6 gal

- Silnik tej wielkości nie wymaga płynu DEF.

Osie

Przód	Stała (standardowo)
	Mechanizm różnicowy z blokadą (opcjonalnie)
Tył	Stała (standardowo)
	Mechanizm różnicowy z blokadą (opcjonalnie)

- Oscylacja ±11 stopni za pomocą sprzętu między przednią a tylną ramą.

Układ kierowniczy

Kąt skrętu (w obu kierunkach)	39°	
Maksymalny przepływ — pompa układu kierowniczego	46,7 l/min	12,3 gal/min
Maksymalne ciśnienie robocze –		
Pompa układu kierowniczego	23000 kPa	3336 psi
Czas trwania cyklu pracy układu kierowniczego —		
(od pełnego skrętu w lewo do pełnego skrętu w prawo) — przy wysokich obrotach biegu jałowego	2,8 s	
Liczba obrotów kierownicy —		
od pełnego skrętu w lewo do pełnego skrętu w prawo	3,25 obrotu	
lub od pełnego obrotu w prawo do pełnego obrotu w lewo	4 obroty	

Kabina

ROPS ISO 3471:2008

FOPS ISO 3449:2005 Level II

- Konstrukcje chroniące przed skutkami przewrócenia się maszyny (Rollover Protective Structure — ROPS) do zadaszenia i kabiny są dostępne na całym świecie. Zadaszenie nie jest dostępne w Europie (UE).

Układ hydrauliczny ładowarki

Główny zawór nadmiarowy — 1. przyłącze dodatkowego układu hydraulicznego (3. funkcja)	23500 kPa	3408 psi
Standardowy przepływ*	80 l/min	21 gal/min
Duży przepływ*	120 l/min	32 gal/min
Główny zawór nadmiarowy — 2. przyłącze dodatkowego układu hydraulicznego (4. funkcja)	23 500 kPa	3408 psi
Natężenie przepływu	45 l/min	12 gal/min
Czas trwania cyklu pracy układu hydraulicznego		
Odchylanie	2,2 s	
Podnoszenie	5,0 s	
Zrzut	1,6 s	
Swobodne opuszczanie	2,8 s	

* Podane maks. natężenie przepływu, rzeczywista różnica natężeń przepływu może odbiegać od podanych wartości o 6%. Możliwość regulacji w zakresie od 20 do 100% maksymalnego przepływu z poziomu wyświetlacza.

Kompaktowa ładowarka kołowa 906

ZESTAWY NA RYNEK WTÓRNY I MODERNIZACYJNE

Oferujemy zestawy modernizacyjne oraz do maszyn z rynku wtórnego, przeznaczone do montażu samodzielnego lub instalowane przez dealera.

Zestawy montowane przez dealera/modernizacje

- Złącza osprzętu
- Zestawy joysticków
- Opcje klawiatury
- Wentylator z funkcją zmiany kierunku obrotów
- Układ kontroli komfortu jazdy (Ride Control)
- Czujnik obrotowy i funkcja powrotu osprzętu do zadanego położenia
- Wiązka przewodów elektrycznych osprzętu roboczego
- Zestawy hydrauliki dodatkowej
- System Product Link™ Elite
- Wspomaganie rozruchu
- Elektryczna pompa zasilająca układu paliwowego
- Kamera (przednia lub tylna)
- Zabezpieczenie Bluetooth®





Zestawy montowane samodzielnie lub przez dealera/modernizacje

- Zestawy oświetleniowe
- Schowek lub chłodziarka
- Skrzynka narzędziowa
- Pakiety pasa bezpieczeństwa
- Zestawy filtra kabinowego
- Opcje uchwytu na telefon komórkowy
- Zestaw radioodbiornika
- Filtr wstępny silnika
- Zestaw do uruchamiania przyciskiem
- Zestawy lusterek
- Zestaw przystosowujący do tylnego zaczepu
- Pakiet wyciszający silnika

OSPRZĘT ROBOCZY

Wykorzystaj w pełni możliwości maszyny dzięki osprzętowi Cat. Do wyboru jest wiele opcji umożliwiających przystosowanie maszyny do różnych zadań i warunków.

- Świdry ziemne
- Chwytaki do bel
- Widły do bel
- Lemiesze
- Szczotki
- Kosy poziome
- Łyżki
- Frezarki do nawierzchni
- Walce
- Zęby i uchwyty wideł
- Ramię do transportu i przeładunku materiałów
- Widły do prac w szkółkach ogrodniczych
- Zgrabiarki, do kształtowania krajobrazu i mechaniczne
- Pługi wirnikowe do odśnieżania
- Pługi śnieżne
- Pługi śnieżne
- Pługi boczne do odśnieżania
- Głowice do karczowania
- Glebogryzarki
- Głowice do kopania rowów
- Piły tarczowe



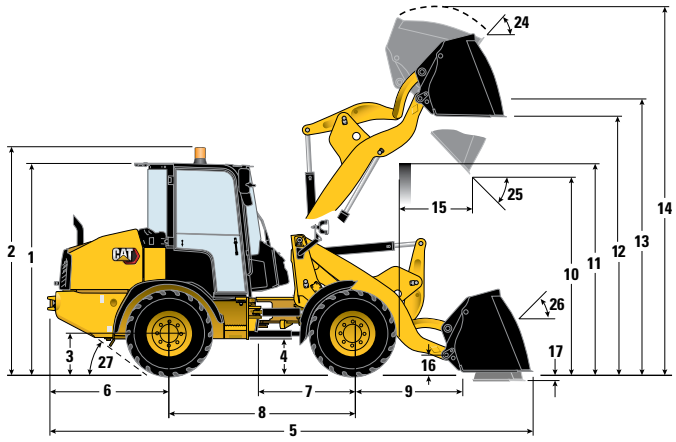

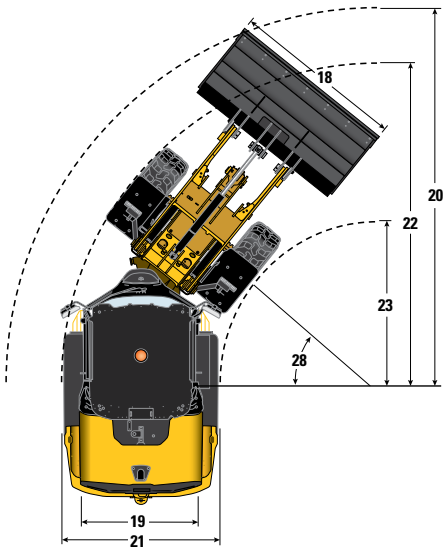

Wymiary

		Złącze osprzętu z blokadą ze sworzniem poziomym (HPL-V)#		Złącze osprzętu ze sworzniem pionowym (SSL)	
		mm	stopy/ cale	mm	stopy/ cale
**1	Wysokość: od poziomu podłoża do kabiny	2443	8'0"	2443	8'0"
**2	Wysokość: od podłoża do obrotowego światła ostrzegawczego	2626	8'7"	2626	8'7"
**3	Wysokość: środek osi nad podłożem	455	1'6"	455	1'6"
**4	Wysokość: prześwit nad podłożem	275	0,11	275	0,11"
*5	Długość: całkowita	5369	17'7"	5527	18'2"
6	Długość: od tyłu osi do zderzaka	1391	4'7"	1391	4'7"
7	Długość: od sprzęgu do przodu osi	1085	3'7"	1085	3'7"
8	Długość: rozstaw osi	2170	7'1"	2170	7'1"
9	Długość: od przedniej osi do przodu złącza osprzętu	1065	3'6"	1316	4'4"
*10	Prześwit: łyżka ustawiona pod kątem 45°	2485	8'2"	2366	7'9"
**11	Prześwit: ładunek nad wysokością	2877	9'5"	2877	9'5"
**12	Prześwit: łyżka ustawiona poziomo	3012	9'11"	3003	9'10"
**13	Wysokość: sworzeń łyżki	3226	10'7"	3226	10'7"
**14	Wysokość: całkowita	4097	13'5"	4187	13'9"
*15	Zasięg: łyżka ustawiona pod kątem 45°	700	2'4"	814	2'8"
16	Wysokość: sworzeń łyżki	296	1'0"	320	1'1"
**17	Głębokość kopania	138	0'5"	110	0'4"
18	Szerokość: łyżka	1890	6'2"	1890	6'2"
19	Szerokość: pośrodku kół	1420	4'8"	1420	4'8"
20	Promień skrętu: na zewnątrz łyżki	4327	14'2"	4478	14'8"
21	Szerokość: nad oponami	1708	5'6"	1708	5'6"
22	Promień skrętu: do zewnętrznej krawędzi opon	3901	12'10"	3901	12'10"
23	Promień skrętu: do wewnętrznej krawędzi opon	2052	6'7"	2052	6'7"
24	Kąt przechyłu przy maksymalnej wysokości podnoszenia	56°		51°	
25	Kąt zrzutu przy maksymalnej wysokości	45°		50°	
26	Kąt przechyłu w trybie transportowym	51°		46°	
27	Kąt zejścia	30°		30°	
28	Kąt skrętu w przegubie	39°		39°	

	Złącze osprzętu z blokadą ze sworzniem poziomym HPL-V#		Złącze osprzętu ze sworzniem pionowym SSL	
	kg	funty	kg	funty
Masa eksploatacyjna: łyżka^	5746	12667	5851	12898
Obciążenie destabilizujące – przy ustawieniu na wprost – ISO 14397-1†	4497	9914	3977	8767
Obciążenie destabilizujące – przy pełnym skręcie – ISO 14397-1†	3871	8534	3415	7529
Masa eksploatacyjna: uchwyt i zęby^^	5568	12275	5656	12469
Obciążenie destabilizujące – przy ustawieniu na wprost – ISO 14397-1†	3584	7901	3408	7513
Obciążenie destabilizujące – przy pełnym skręcie – ISO 14397-1†	3095	6823	2958	6521
80% obciążenia destabilizującego przy pełnym skręcie: twarde i płaskie podłoże EN474-3††	2476	5459	2366	5217

* W zależności od rodzaju łyżki

** W zależności od rodzaju opon

^ Złącze HPL-V lub SSL, łyżka standardowa 0,95 m^3 (1,2 jarda^3).

^^ Złącze HPL-V lub SSL, uchwyt klasy II, zęby 1220 mm (4 stopy) (środek ciężkości 500 mm [20 cali]).

† Pełna zgodność z wymogami normy ISO 14397-1 (2007), określonymi w częściach od 1 do 6 (środek ciężkości wideł 500 mm [20 cali]), gdzie wymagany jest 2-procentowy margines bezpieczeństwa między wynikami obliczenia i testów.

†† Pełna zgodność z EN474-3 i SAE J1197.

Masa HPL-A, obciążenie destabilizujące i znamionowe różni się od HPL-V nie więcej niż o 1%.

Podane są wymiary w przypadku maszyny w konfiguracji ze standardową kabiną, nagrzewnicą 20 km/h (12 mil/h), standardowymi osłonami, operatorem o masie ciała 80 kg (176 funtów), pełnym zapasem płynów, oponami Goodyear POWERLOAD® 405/70 R18 i łyżką standardową 0,95 m^3 (1,2 jarda^3) z przykręcaną krawędzią tnącą lub uchwytem i zębami wideł klasy II (zależnie od dostawcy opon wymiary mogą zmienić się maksymalnie o 2%).

Kompaktowa ładowarka kołowa 906

WYPOSAŻENIE STANDARDOWE

UKŁAD NAPĘDOWY

- Dwie opcje zgodności z normami emisji spalin*
  - EPA Tier 4 Final (USA) i Stage V (UE)#
  - Odpowiednik EPA Tier 3 (USA) i Stage IIIA (UE)^
- Silnik Cat C2.8
  - Filtr cząstek stałych (DPF) (zachowujący sprawność w całym okresie eksploatacji maszyny)# lub tłumik^
  - Paliwo, olej napędowy o bardzo niskiej# lub niskiej zawartości siarki^
  - Przekładnia hydrostatyczna, dwie prędkości, z funkcją jazdy manewrowej, „shift on the go"
  - Tryb układu napędowego, hydrostatycznego
- Układ oczyszczania powietrza, filtr dwustopniowy, ze wskaźnikiem akustycznym / wizualnym na wyświetlaczu w kabinie
- Osie, o dużej obciążalności, montowane na ramie z zewnętrzną przekładnią planetarną
- Odpowietrznik w obiegu zamkniętym
- Ciecz chłodząca, o zwiększonej trwałości, -36°C (-33°F)
- Wał napędowy, bezobsługowy, przeguby uniwersalne
- Silnik, automatyczne wyłączanie po określonym czasie pracy na biegu jałowym, tryb hibernacji
- Olej silnikowy, zawór spustowy ECO i wąż
- Pompa zasilająca układu paliwowego (ręczna)/separator wody/zawór spustowy

HYDRAULIKA

- Olej hydrauliczny Caterpillar HYDO™ Advanced 10
- Przystosowane do osprzętu ze złączem/mocowaniem sworzniowym
- Wentylator sterowany temperaturowo, z napędem hydraulicznym
- Opuszczanie przy wyłączonym silniku, zawór wzniosowy, ręczny
- Elektrohydrauliczne, proporcjonalne elementy sterujące
- Wyłącznik hydraulicznego obwodu sterującego, w kabinie
- Pompa hydrostatyczna o zmiennym wydatku z bezstopniową regulacją
- Zawór osprzętu roboczego, z kompensacją ciśnienia
- Joystick, jedna dźwignia, jedna dodatkowa rolka
- Wielofunkcyjne podnoszenie i przechylanie z ruchem swobodnym ramienia ładowarki
- Silnik, pojedynczy napęd ze specjalnymi pompami osprzętu i układu kierowniczego

UKŁAD ELEKTRYCZNY

- Alternator, 100 A, hermetyczny
- Akumulator o dużej obciążalności, 12 V, 90 Ah i 1000 CCA
- Odłącznik akumulatorów
- Panel bezpieczników montowany w kabinie
- Światła, tylne stop i kierunkowskazu, LED
- Światła drogowe, przednie halogenowe
- Serwis (program Electronic Technician™)
- System Product Link™

STANOWISKO PRACY OPERATORA

- Zadaszenie/kabina z certyfikowaną konstrukcją ROPS/FOPS
  - Gniazda zasilające 12 V, wewnętrzne/zewnętrzne
  - Pedały, podniesione, stopa, hamulec/sterowanie impulsowe, pedał przyspieszenia
  - Dźwignia, hamulec postojowy
  - Uchwyty na napoje (2)
  - Uchwyt na radio CB, uchwyt na telefon
  - Klamka drzwi, wewnętrzna (z prawej i z lewej strony)
  - Wieszak, duży, na kurtkę i kask ochronny
  - Mata podłogowa, o dużej wytrzymałości, łatwa do czyszczenia
  - Lusterka, (2) zewnętrzne składane, (1) wewnętrzne
  - Stanowisko operatora na mocowaniach izolujących
  - Kierownica, gałka, klakson w środku
  - Pas bezpieczeństwa, pomarańczowy, zwijany, o szerokości 51 mm (2 cale)
  - Schowek, na rzeczy osobiste (tacki [3], kieszeń w fotelu)
  - Kolumna kierownicy, z regulowanym pochyleniem
  - Wielofunkcyjna dźwignia sterująca przy kolumnie kierownicy: światła, do jazdy po drodze, wycieraczki, kierunkowskazy z funkcją samoczynnego wyłączania
  - Przełącznik szybkozłącza, w kabinie
- Wyświetlacz, analogowy i cyfrowy
  - Wskaźniki (2), olej hydrauliczny, ciecz chłodząca silnik
  - Wyświetlacz z przyciskami dotykowymi — poziom paliwa, zakres biegów, prędkościomierz, licznik godzin od przeglądu, informacje dotyczące serwisu i konserwacji, ustawienia osiągów i agresywności układu hydraulicznego i napędowego, kod dostępu (wiele języków)
- Joystick, zamontowany w fotelu, standardowy wielofunkcyjny
  - FNR, dodatkowa rolka, wybór zakresu biegów, ciągły przepływ, blokada mechanizmu różnicowego, klakson
  - Podłokietnik, wyścielany z prawej, wielostopniowa regulacja wysokości
- Fotel, ręczna regulacja wysokości, (kabina) z tkaniny z regulowanym lewym podłokietnikiem, (zadaszenie) z winylu
- Kabina
  - Drzwi (2), szyba stała
  - Wycieraczki, przednie i tylne, pełne pokrycie z przodu
  - Szyba przednia, jednoczęściowa
  - Szyba, tylna ogrzewana
  - Przygotowanie do montażu radia, głośniki i przewody
  - Kratki nawiewu powietrza, (4) na szybę, (7) regulowanych
  - Ogrzewanie, regulator mechaniczny
  - Osłona przeciwsłoneczna, lita, pełna szerokość szyby przedniej
  - Oświetlenie (lampa żarowa)

INNE

- Błotniki, przód i tył
- Łatwo dostępne z poziomu podłoża punkty obsługowe codziennego użytku
- Podpora bezpieczeństwa ramienia ładowarki
- Główna i boczne obudowy silnika zamykane na klucz
- Zamykany na klucz, korek wlewu paliwa, filtry HVAC, końcówka stożkowa
- Punkty podnoszenia/mocowania maszyny
- Lakier, podkład nakładany metodą elektroferezy, warstwa wierzchnia z połyskiem
- Zaczep awaryjny ze sworzniem
- Króćce planowego pobierania próbek oleju (S·O·S℠) silnikowego i hydraulicznego

WYPOSAŻENIE DODATKOWE

UKŁAD NAPĘDOWY

- Płyn niezamarzający, ciecz chłodząca o wydłużonej trwałości, -50°C (-58°F)
- Wspomaganie rozruchu zimnego silnika — nagrzewnica płaszcza wodnego, zawór obejściowy
- Tryb pełzania i funkcja blokady przepustnicy
- Ręczna#/elektryczna^ pompa zasilająca układu paliwowego
- Przekładnia hydrostatyczna, 3-biegowa, „shift on the go", dodatkowy układ kierowniczy i hamulce ze wspomaganiem
- Tryb jednego pedału (obejmuje klawiaturę)

UKŁAD ELEKTRYCZNY

- Pakiety oświetlenia, różne: przód, tył, komora silnika (LED lub halogen)
- Uruchamianie za pomocą przycisku
- Wiązka przewodów elektrycznych osprzętu roboczego (3) przełączniki w kabinie

HYDRAULIKA

- Dodatkowy przepływ, jeden standardowy (3) zawór, jeden zawór o wysokim przepływie (3), dwa zawory o wysokim przepływie (4)
- Olej hydrauliczny Caterpillar Bio HYDO Advanced
- Podłączanie pod ciśnieniem i opróżnianie skrzyni
- Układ kontroli komfortu jazdy lub zawory obciążeniowe zwrotne*
- Wentylator dwukierunkowy
- Szybkozłączki dodatkowego układu hydraulicznego

STANOWISKO OPERATORA

- Układ klimatyzacji, automatyczna regulacja temperatury (ATC)
- Drzwi, okna przesuwne (lewe i prawe)
- FNR, bliźniacze dodatkowe rolki, ciągły przepływ, blokada mechanizmu różnicowego, klakson
- Oświetlenie wnętrza, czujnik drzwiowy
- Joystick, zamontowany w fotelu, wielofunkcyjny
- Lusterka (2) z elektroniczną regulacją położenia, podgrzewane zewnętrzne z dolnym lustrem parabolicznym
- Uchwyt na telefon, zacisk sprężynowy
- Radio, FM lub cyfrowa emisja audio
- Opcje pasa bezpieczeństwa, różne
- Pakiety fotela: deluxe lub premium
- Dodatkowy wyświetlacz, kamera przednia lub kamera cofania
- Opcje klawiatury dotykowej, 8 lub 16 przycisków
- Schowek, zamykana na klucz skrzynka lub zamykana na klucz chłodziarka
- Osłona przeciwsłoneczna, tylna perforowana
- Gniazda USB (2), wewnętrzne

INNE

- Złącza osprzętu, pionowe (SSL), poziome (HPL-V, HPL-A)
- Czujniki obrotowe (ogranicznik ruchu, powrót osprzętu do zadanego położenia, równoległość)

** Zależnie od lokalnych przepisów.*

 # Kraje o bardziej rygorystycznych przepisach.

^ Kraje o mniej rygorystycznych przepisach.

Deklaracja środowiskowa 906

Poniższe informacje dotyczą maszyny w momencie jej ostatecznej produkcji, skonfigurowanej do sprzedaży w regionach, o których mowa w niniejszym dokumencie. Treść tej deklaracji jest ważna od daty jej publikacji; jednakże treść dotycząca cech i specyfikacji maszyny może ulec zmianie bez powiadomienia. Dodatkowe informacje można znaleźć w instrukcji obsługi i konserwacji.

Więcej informacji na temat zrównoważonego rozwoju w działaniu i naszych postępów można znaleźć na stronie https://www.caterpillar.com/en/company/sustainability.

Silnik

- Silnik Cat® C2.8 spełnia wymogi norm emisji spalin EPA Tier 4 Final (USA) i Stage V (UE).
- W silnikach wysokoprężnych Cat należy stosować paliwo typu ULSD (olej napędowy o ultraniskiej zawartości siarki wynoszącej 15 ppm lub mniej) lub mieszankę paliwa ULSD z następującymi paliwami o zmniejszonej emisji dwutlenku węgla, w stosunku maksymalnym:
  - ✓ 20% paliwa biodiesel FAME (estry metylowych kwasów tłuszczowych, tzw. bioestry)
  - ✓ 100% oleju napędowego ze źródeł odnawialnych, HVO (uwodorniony olej roślinny) i paliwa typu GTL (paliwo syntetyczne uzyskiwane z gazu ziemnego)

  Zapoznaj się z wytycznymi dotyczącymi skutecznego stosowania. Szczegółowe informacje można uzyskać u dealera Cat lub znaleźć w rekomendacjach stosowania płynów w maszynach Caterpillar (SEBU6250).

Układ klimatyzacji

- Układ klimatyzacji w maszynie zawiera fluorowany gaz cieplarniany R134a (potencjał tworzenia efektu cieplarnianego — 1430). System zawiera 0,83 kg (1,8 funta) czynnika chłodniczego, co stanowi 1216 tony metrycznej (1,34 tony amer.) ekwiwalentu CO_2.

Powłoka lakiernicza

- Zgodnie z najlepszą dostępną wiedzą, maksymalne dopuszczalne stężenie następujących metali ciężkich w farbach, mierzone w częściach na milion (PPM), wynosi:
  - Bar < 0,01%
  - Kadm < 0,01%
  - Chrom < 0,01%
  - Ołów < 0,01%

Poziom hałasu

Przy wentylatorze chłodzącym pracującym z maksymalną prędkością obrotową:

Poziom ciśnienia akustycznego na stanowisku operatora (ISO 6396:2008) – 71 dB(A)*

Poziom hałasu na zewnątrz (ISO 6395:2008) – 101 dB(A)**

Poziom ciśnienia akustycznego na zewnątrz (SAE J88:2013) – 99 dB (A)**

*Pomiary przeprowadzono przy prawidłowo zamontowanych i serwisowanych, zamkniętych drzwiach i oknach kabiny.

**Poziom hałasu na zewnątrz maszyny dla konfiguracji ze znakiem CE i UKCA, zmierzony według wytycznych dyrektywy 2000/14/WE i brytyjskich przepisów dotyczących hałasu nr 1701 z 2001 r.

Oleje i płyny

- Fabryka Caterpillar wypełnia maszynę płynami chłodzącymi na bazie glikolu etylenowego. Płyn niezamarzający/ciecz chłodząca do silników wysokoprężnych (DEAC) Cat i ciecz chłodząca o wydłużonej trwałości Cat (ELC) mogą zostać poddane recyklingowi. Skontaktuj się z dealerem Cat, aby uzyskać więcej informacji.
- Cat Bio HYDO Advanced to biodegradowalny olej hydrauliczny zatwierdzony przez EU Ecolabel.
- Istnieje prawdopodobieństwo obecności dodatkowych płynów. Pełne zalecenia dotyczące płynów i częstotliwości konserwacji znajdują się w Instrukcji obsługi i konserwacji lub w Przewodniku zastosowań i instalacji.

Funkcje i technologia

- Poniższe cechy i technologie mogą przyczynić się do oszczędności paliwa i/lub redukcji emisji dwutlenku węgla. Funkcje mogą się różnić. Szczegółowych informacji udziela dealer Cat.
  - Tryb hibernacji silnika na biegu jałowym
  - Regulator czasowy pracy na biegu jałowym
  - Zaawansowane funkcje elektrohydrauliczne
  - Ogrzewanie, wentylacja i klimatyzacja (HVAC) o dużej sprawności
  - Wentylator silnika sterowany temperaturowo
  - Strategia regeneracji układu oczyszczania spalin przy niskich obrotach biegu jałowego
  - Przekładnia hydrostatyczna
  - Przekładnia „shift on the go"
  - Remote Flash i zdalna diagnostyka
  - Duża trwałość strukturalna

Recykling

- Materiały, z których zbudowana jest maszyna, wyszczególnione są poniżej wraz z przybliżonym udziałem w masie. W zależności od konfiguracji produktu wartości podane w tabeli mogą być inne.

Typ materiału	Udział w masie
Stal	60,35%
Żelazo	16,88%
Metale nieżelazne	3,48%
Metale mieszane	1,05%
Metale mieszane z materiałami niemetalowymi	0,91%
Tworzywa sztuczne	2,24%
Guma	4,25%
Mieszane materiały niemetalowe	0,04%
Płyn	3,35%
Inne	3,72%
Nieklasyfikowane	3,71%
Łącznie	100,00%

- Im wyższy wskaźnik zdatności do recyklingu maszyny, tym bardziej efektywne zagospodarowanie cennych zasobów naturalnych i wyższa wartość produktu po zakończeniu eksploatacji. Zgodnie z normą ISO 16714 (Maszyny do robót ziemnych – Zdolność do recyklingu i odzyskiwania – Terminologia i metoda obliczania) współczynnik recyklingu jest definiowany jako procent masy (ułamek masy w procentach) nowej maszyny, która potencjalnie może być poddana recyklingowi lub ponownie wykorzystana.

  Składniki wszystkich pozycji listy części są najpierw analizowane na podstawie listy składników określonej w normie ISO 16714 oraz japońskiej normie CEMA (stowarzyszenie producentów maszyn budowlanych). Zdatność do recyklingu pozostałych elementów jest analizowana na podstawie typu materiału.

  W zależności od konfiguracji produktu wartości podane w tabeli mogą być inne.

Zdatność do recyklingu – 93%

Kompaktowa ładowarka kołowa 906

Więcej informacji o produktach Cat, usługach oferowanych przez dealerów oraz rozwiązaniach branżowych można znaleźć w Internecie pod adresem **www.cat.com**.

© 2024 Caterpillar
Wszelkie prawa zastrzeżone

Materiały i dane techniczne mogą ulec zmianie bez powiadomienia. Maszyny przedstawione na zdjęciach mogą mieć zamontowane wyposażenie dodatkowe. Aby uzyskać informacje o dostępnym wyposażeniu dodatkowym, skontaktuj się z dealerem Cat.

CAT, CATERPILLAR, LET'S DO THE WORK odpowiadające im znaki towarowe i żółty kolor „Caterpillar Corporate Yellow" oraz elementy graficzne „Power Edge" i Cat „Modern Hex", jak również wizerunek firmy i produktów użytych w niniejszej publikacji są zarejestrowanymi znakami towarowymi firmy Caterpillar i nie można ich wykorzystywać bez zezwolenia.

AXHQ8410-03 (06-2024)
Zastępuje AXHQ8410-02
Numer konstrukcji: 14A
(Global excluding Japan)