Cat®
302.7 CR
(CON TREN DE RODAJE EXPANDIBLE)
MINIEXCAVADORA

CARACTERÍSTICAS:

La Miniexcavadora 302.7 Cat® proporciona potencia y rendimiento en un tamaño compacto para ayudarlo a trabajar en una amplia variedad de aplicaciones.

COMODIDAD DURANTE TODO EL DÍA

- Elija una cabina presurizada y sellada o con techo, que se puede equipar con aire acondicionado, posamuñecas ajustables y una opción de asiento con suspensión. De esta manera, el operador podrá trabajar cómodamente durante todo el día.

FACILIDAD DE OPERACIÓN

- Los controles son fáciles de usar, y el monitor LCD intuitivo de última generación proporciona información de la máquina fácil de leer. También se puede agregar un monitor de pantalla táctil avanzado.

MODALIDAD DE DESPLAZAMIENTO CON PALANCA DE DIRECCIÓN

- Moverse alrededor del sitio de trabajo es aún más fácil con la opción Cat Stick Steer. Cambie fácilmente de los controles de desplazamiento tradicionales con palancas y pedales a controles de palanca universal para mover la máquina y operar la hoja. El beneficio de menos esfuerzo y mejor control está al alcance de las manos.

GRAN RENDIMIENTO EN UN DISEÑO COMPACTO

- El sólido rendimiento de levantamiento y excavación le permite completar el trabajo de manera más rápida. El diseño de radio compacto y el tren de rodaje retráctil le permiten acceder a las áreas más estrechas y trabajar en ellas. Las opciones de posición libre de la hoja topadora y de excavación hacia la hoja facilitan la limpieza.

SEGURIDAD EN EL SITIO DE TRABAJO

- Su seguridad es nuestra prioridad. La miniexcavadora Cat está diseñada para ayudar a mantenerlo seguro en el trabajo. Las luces de trabajo de cortesía y un cinturón de seguridad retráctil fluorescente con recordatorio optativo son solo algunas de las características de seguridad que incorporamos en la máquina.

SERVICIO SENCILLO CON MENOS TIEMPO DE INACTIVIDAD

- El mantenimiento es rápido y sencillo en la miniexcavadora Cat. Los puntos de revisión de rutina son de fácil acceso a nivel del suelo a través de las puertas laterales. La cabina inclinable o el techo abatible exclusivos le permiten llegar a las áreas de servicio adicionales cuando sea necesario.

COSTOS DE OPERACIÓN MÁS BAJOS

- La miniexcavadora Cat, equipada con funciones como funcionamiento en vacío automático, parada en vacío automática y sistema hidráulico eficiente con una bomba de desplazamiento variable, se diseñó teniendo en cuenta la reducción de los costos de operación.

RESPALDO INCOMPARABLE DEL DISTRIBUIDOR

- Su distribuidor Cat está aquí para ayudarlo a alcanzar los objetivos comerciales. Desde el suministro de soluciones de equipos y capacitación para operadores hasta necesidades de servicio y más, su distribuidor Cat está listo para ayudarlo.

CAT®

Especificaciones

Motor

Modelo de motor	Cat® C1.1 con turbocompresor	
Potencia neta		
ISO 9249, 80/1269/EEC	17,6 kW	23,6 hp
Potencia del motor		
ISO 14396	18,4 kW	24,7 hp
Calibre	77,0 mm	3,0"
Carrera	81,0 mm	3,2"
Cilindrada	1,1 L	69,0 pulg³

- Cumple con las normas de emisiones Tier 4 Final de la EPA de EE.UU. y Stage V de la UE.
- La potencia anunciada se prueba según el estándar especificado vigente en el momento de la fabricación.
- La potencia neta anunciada es la potencia disponible en el volante cuando el motor funciona a una velocidad nominal de 2.400 RPM y se instala con los ajustes de fábrica del ventilador, el sistema de admisión de aire, el sistema de escape y el alternador con una carga mínima del alternador.

Pesos

Peso en orden de trabajo mínimo con techo*	3.110 kg	6.858 lb
Peso en orden de trabajo máximo con techo**	3.540 kg	7.806 lb
Peso en orden de trabajo mínimo con cabina*	3.235 kg	7.133 lb
Peso en orden de trabajo máximo con cabina**	3.660 kg	8.070 lb
UE: peso indicado en la placa CE con techo***	3.250 kg	7.165 lb
UE: peso indicado en la placa CE con cabina***	3.350 kg	7.385 lb

*El peso mínimo incluye cadenas de caucho, operador, tanque de combustible lleno, brazo estándar y hoja; sin cucharón ni contrapeso adicional.

**El peso máximo incluye cadenas de acero, operador, tanque de combustible lleno, brazo largo y hoja; no incluye cucharón ni contrapeso adicional.

***El peso indicado en la placa CE se basa en la configuración más común de la UE. Incluye un operador de 75 kg (165 lb), contrapeso (100 kg/221 lb), tanque de combustible lleno; no incluye cucharón.

Aumento de peso de la configuración mínima

Cabina	125 kg	276 lb
Contrapeso (liviano)	100 kg	221 lb
Contrapeso (adicional)	250 kg	551 lb
Brazo largo	15 kg	33 lb
Cadenas de acero	100 kg	221 lb

Sistema de desplazamiento

Velocidad de desplazamiento: alta	4,5 km/h	2,8 mph
Velocidad de desplazamiento: baja	2,6 km/h	1,6 mph
Fuerza máxima de tracción: velocidad alta	17,7 kN	3,979 lbf
Fuerza máxima de tracción: velocidad baja	31,2 kN	7,014 lbf
Presión sobre el suelo: peso mínimo	26,5 kPa	3,8 lb/pulg²
Presión sobre el suelo: peso máximo	31,2 kPa	4,5 lb/pulg²
Rendimiento en pendientes (máximo)	30 grados	

Capacidades de llenado de servicio

Sistema de enfriamiento	4,0 L	1,1 gal EE.UU.
Aceite de motor	4,0 L	1,1 gal EE.UU.
Tanque de combustible	45,0 L	11,9 gal EE.UU.
Tanque hidráulico	18,0 L	4,8 gal EE.UU.
Sistema hidráulico	35,0 L	9,2 gal EE.UU.

Sistema hidráulico

Sistema hidráulico con detección de carga y con bomba de pistones de desplazamiento variable

Flujo de la bomba a 2.400 rpm	100 L/min	26 gal EE.UU./min
Presión de operación: equipo	245 bar	3.553 lb/pulg²
Presión de operación: desplazamiento	245 bar	3.553 lb/pulg²
Presión de operación: rotación	176 bar	2.553 lb/pulg²
Circuito auxiliar: primario		
Flujo*	65 L/min	17 gal EE.UU./min
Presión*	245 bar	3.553 lb/pulg²
Circuito auxiliar: secundario		
Flujo*	25 L/min	7.0 gal EE.UU./min
Presión*	245 bar	3.553 lb/pulg²
Fuerza de excavación: brazo (estándar)	13,8 kN	3.102 lbf
Fuerza de excavación: brazo (largo)	12,3 kN	2.765 lbf
Fuerza de excavación: cucharón	23,3 kN	5.238 lbf

*El flujo y la presión no se pueden combinar. Bajo carga, a medida que el flujo sube, la presión baja.

Sistema de giro

Velocidad de giro de la máquina	9,0 rpm
Giro de la pluma: izquierda	75 grados
Giro de la pluma: derecha	50 grados

Hoja

Ancho (expandido)	1.780 mm	70,1"
Altura	350 mm	13,8"

Certificación: cabina y techo

Estructura de Protección en Caso de Vuelcos (ROPS, Roll Over Protective Structure)	ISO 12117-2:2008
Estructura de Protección en Caso de Vuelcos (TOPS, Tip Over Protective Structure)	ISO 12117:1997
Protector superior	ISO 10262:1998 (Level I)

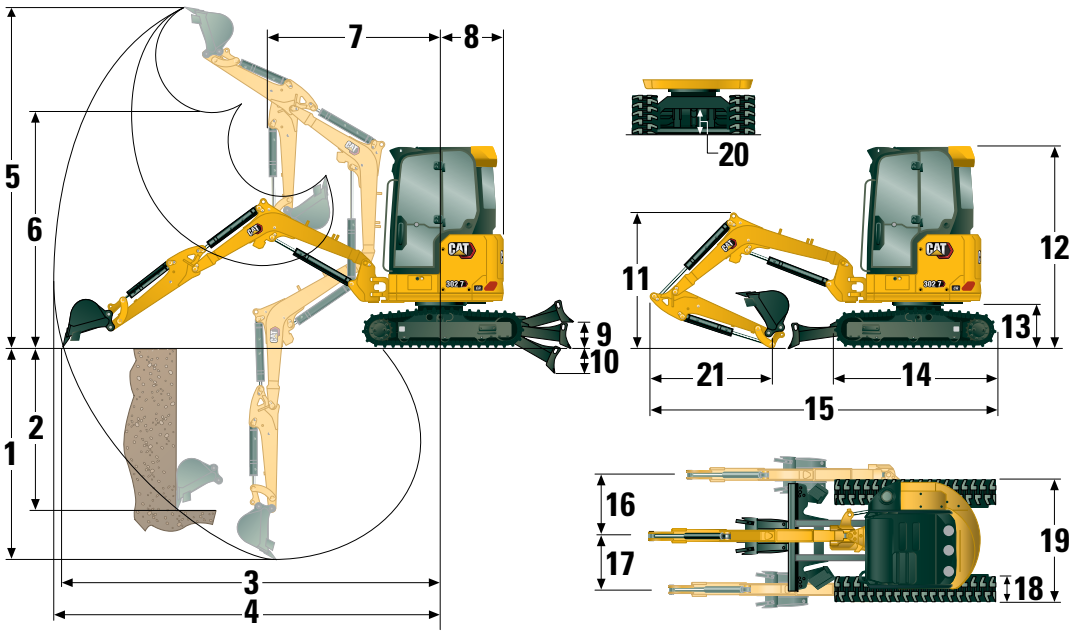

Dimensiones

		Brazo estándar	Brazo largo
1	Profundidad de excavación	2.450 mm (96,5")	2.650 mm (104,3")
2	Pared vertical	1.810 mm (71,3")	1.990 mm (78,3")
3	Alcance máximo a nivel del suelo	4.500 mm (177,2")	4.690 mm (184,6")
4	Alcance máximo	4.660 mm (183,5")	4.850 mm (190,9")
5	Altura máxima de excavación	4.270 mm (168,1")	4.390 mm (172,8")
6	Espacio libre máximo de descarga	3.010 mm (118,5")	3.130 mm (123,2")
7	Alcance de la pluma	1.710 mm (67,3")	1.730 mm (68,1")
8	Giro de la cola		
	sin contrapeso	775 mm (30,5")	775 mm (30,5")
	con contrapeso (liviano)	845 mm (33,3")	845 mm (33,3")
	con contrapeso (adicional)	890 mm (35,0")	890 mm (35,0")
9	Altura máxima de la hoja	395 mm (15,6")	395 mm (15,6")
10	Profundidad máxima de la hoja	520 mm (20,5")	520 mm (20,5")
11	Altura de la pluma en posición de embarque	1.530 mm (60,2")	1.620 mm (63,8")
12	Altura total de embarque	2.530 mm (99,6")	2.530 mm (99,6")
13	Altura del cojinete de rotación	620 mm (24,4")	620 mm (24,4")
14	Largo total del tren de rodaje	2.220 mm (87,4")	2.220 mm (87,4")
15	Longitud total de embarque†	4.350 mm (171,3")	4.390 mm (172,8")
16	Giro de la pluma a la derecha	830 mm (32,7")	830 mm (32,7")
17	Giro de la pluma a la izquierda	605 mm (23,8")	605 mm (23,8")
18	Ancho de la zapata/correa de la cadena	300 mm (11,8")	300 mm (11,8")
19	Ancho de la cadena		
	Retraída	1.355 mm (53,3")	1.355 mm (53,3")
	Expandida	1.780 mm (70,1")	1.780 mm (70,1")
20	Espacio libre sobre el suelo	210 mm (8,3")	210 mm (8,3")
21	Longitud del brazo	1.060 mm (41,7")	1.260 mm (49,6")

†La longitud total de transporte depende de la posición de la hoja durante el envío.

Miniexcavadora 302.7 CR

Cabina

Capacidades de levantamiento: configuración mínima			Radio al punto de levantamiento: 2 m (6,6')			Radio al punto de levantamiento: 3 m (9,8')			Radio del punto de levantamiento (máximo)			
			Por delante			Por delante			Por delante			
Altura del punto de levantamiento			Con la hoja bajada	Con la hoja levantada	Por el lado	Con la hoja bajada	Con la hoja levantada	Por el lado	Con la hoja bajada	Con la hoja levantada	Por el lado	m (pies)
3 m (9,8')	Brazo estándar	kg (lb)				*768 (*1.693)	759 (1.673)	763 (1.682)	*470 (*1.036)	*470 (*1.036)	*470 (*1.036)	3,30 (10,8)
	Brazo largo	kg (lb)							*377 (*831)	*377 (*831)	*377 (*831)	3,54 (11,6)
2 m (6,6')	Brazo estándar	kg (lb)				*876 (*1.931)	743 (1.638)	748 (1.649)	*426 (*939)	*426 (*939)	*426 (*939)	3.86 (12,7)
	Brazo largo	kg (lb)				*787 (*1.735)	744 (1.640)	748 (1.649)	*346 (*763)	*346 (*763)	*346 (*763)	4,06 (13,3)
1 m (3,3')	Brazo estándar	kg (lb)				*1.152 (*2.540)	707 (1.559)	712 (1.570)	*443 (*977)	*443 (*977)	*443 (*977)	4.03 (13,2)
	Brazo largo	kg (lb)				*1.084 (*2.390)	703 (1.550)	708 (1.561)	*359 (*791)	*359 (*791)	*359 (*791)	4,22 (13,8)
0 m (0')	Brazo estándar	kg (lb)	*1.194 (*2.632)	*1.194 (*2.632)	*1.194 (*2.632)	*1.290 (*2.844)	683 (1.506)	689 (1.519)	*525 (*1.157)	478 (1.054)	486 (1.071)	3,85 (12,6)
	Brazo largo	kg (lb)	*1.189 (*2.621)	*1.189 (*2.621)	*1.189 (*2.621)	*1.270 (*2.800)	674 (1.486)	680 (1.499)	*419 (*924)	*419 (*924)	*419 (*924)	4,05 (13,3)

El peso mínimo incluye la cabina, cadenas de caucho, operador, tanque de combustible lleno y hoja, sin contrapeso adicional.

Capacidades de levantamiento: configuración máxima			Radio al punto de levantamiento: 2 m (6,6')			Radio al punto de levantamiento: 3 m (9,8')			Radio del punto de levantamiento (máximo)			
			Por delante			Por delante			Por delante			
Altura del punto de levantamiento			Con la hoja bajada	Con la hoja levantada	Por el lado	Con la hoja bajada	Con la hoja levantada	Por el lado	Con la hoja bajada	Con la hoja levantada	Por el lado	m (pies)
3 m (9,8')	Brazo estándar	kg (lb)				*768 (*1.693)	*768 (*1.693)	*768 (*1.693)	*470 (*1.036)	*470 (*1.036)	*470 (*1.036)	3,30 (10,8)
	Brazo largo	kg (lb)							*377 (*831)	*377 (*831)	*377 (*831)	3,54 (11,6)
2 m (6,6')	Brazo estándar	kg (lb)				*876 (*1.931)	*876 (*1.931)	871 (1.920)	*426 (*939)	*426 (*939)	*426 (*939)	3,86 (12,7)
	Brazo largo	kg (lb)				*787 (*1.735)	*787 (*1.735)	*787 (*1.735)	*346 (*763)	*346 (*763)	*346 (*763)	4,06 (13,3)
1 m (3,3')	Brazo estándar	kg (lb)				*1.152 (*2.540)	903 (1.991)	836 (1.843)	*443 (*977)	*443 (*977)	*443 (*977)	4,03 (13,2)
	Brazo largo	kg (lb)				*1.084 (*2.390)	900 (1.984)	832 (1.834)	*359 (*791)	*359 (*791)	*359 (*791)	4,22 (13,8)
0 m (0')	Brazo estándar	kg (lb)	*1.194 (*2.632)	*1.194 (*2.632)	*1.194 (*2.632)	*1.290 (*2.844)	880 (1.940)	813 (1.792)	*525 (*1.157)	*525 (*1.157)	*525 (*1.157)	3,85 (12,6)
	Brazo largo	kg (lb)	*1.189 (*2.621)	*1.189 (*2.621)	*1.189 (*2.621)	*1.270 (*2.800)	871 (1.920)	804 (1.773)	*419 (*924)	*419 (*924)	*419 (*924)	4,05 (13,3)

El peso máximo incluye la cabina, cadenas de acero, operador, tanque de combustible lleno, hoja y contrapeso adicional.

Techo

Capacidades de levantamiento: configuración mínima			Radio al punto de levantamiento: 2 m (6,6')			Radio al punto de levantamiento: 3 m (9,8')			Radio del punto de levantamiento (máximo)			
			Por delante			Por delante			Por delante			
Altura del punto de levantamiento			Con la hoja bajada	Con la hoja levantada	Por el lado	Con la hoja bajada	Con la hoja levantada	Por el lado	Con la hoja bajada	Con la hoja levantada	Por el lado	m (pies)
3 m (9,8')	Brazo estándar	kg (lb)				*768 (*1.693)	724 (1.596)	732 (1.614)	*470 (*1.036)	*470 (*1.036)	*470 (*1.036)	3,30 (10,8)
	Brazo largo	kg (lb)							*377 (*831)	*377 (*831)	*377 (*831)	3,54 (11,6)
2 m (6,6')	Brazo estándar	kg (lb)				*876 (*1.931)	709 (1.563)	717 (1.581)	*426 (*939)	*426 (*939)	*426 (*939)	3,86 (12,7)
	Brazo largo	kg (lb)				*787 (*1.735)	709 (1.563)	717 (1.581)	*346 (*763)	*346 (*763)	*346 (*763)	4,06 (13,3)
1 m (3,3')	Brazo estándar	kg (lb)				*1.152 (*2.540)	672 (1.482)	681 (1.501)	*443 (*977)	431 (950)	442 (974)	4,03 (13,2)
	Brazo largo	kg (lb)				*1.084 (*2.390)	668 (1.473)	677 (1.493)	*359 (*791)	*359 (*791)	*359 (*791)	4,22 (13,8)
0 m (0')	Brazo estándar	kg (lb)	*1.194 (*2.632)	*1.194 (*2.632)	*1.194 (*2.632)	*1.290 (*2.844)	648 (1.429)	657 (1.448)	*525 (*1.157)	453 (999)	464 (1.023)	3,85 (12,6)
	Brazo largo	kg (lb)	*1.189 (*2.621)	*1.189 (*2.621)	*1.189 (*2.621)	*1.270 (*2.800)	639 (1.409)	648 (1.429)	*419 (*924)	413 (911)	*419 (*924)	4,05 (13,3)

El peso mínimo incluye techo, cadenas de caucho, operador, tanque de combustible lleno y hoja, sin contrapeso adicional.

Capacidades de levantamiento: configuración máxima			Radio al punto de levantamiento: 2 m (6,6')			Radio al punto de levantamiento: 3 m (9,8')			Radio del punto de levantamiento (máximo)			
			Por delante			Por delante			Por delante			
Altura del punto de levantamiento			Con la hoja bajada	Con la hoja levantada	Por el lado	Con la hoja bajada	Con la hoja levantada	Por el lado	Con la hoja bajada	Con la hoja levantada	Por el lado	m (pies)
3 m (9,8')	Brazo estándar	kg (lb)				*768 (*1.693)	*768 (*1.693)	768 (1.693)	*470 (*1.036)	*470 (*1.036)	*470 (*1.036)	3,30 (10,8)
	Brazo largo	kg (lb)							*377 (*831)	*377 (*831)	*377 (*831)	3,54 (11,6)
2 m (6,6')	Brazo estándar	kg (lb)				*876 (*1.931)	*876 (*1.931)	842 (1.856)	*426 (*939)	*426 (*939)	*426 (*939)	3,86 (12,7)
	Brazo largo	kg (lb)				*787 (*1.735)	*787 (*1.735)	*787 (*1.735)	*346 (*763)	*346 (*763)	*346 (*763)	4,06 (13,3)
1 m (3,3')	Brazo estándar	kg (lb)				*1.152 (*2.540)	869 (1,916)	807 (1.779)	*443 (*977)	*443 (*977)	*443 (*977)	4,03 (13,2)
	Brazo largo	kg lb				*1.084 (*2.390)	865 (1.907)	803 (1.770)	*359 (*791)	*359 (*791)	*359 (*791)	4,22 (13,8)
0 m (0')	Brazo estándar	kg (lb)	*1.194 (*2.632)	*1.194 (*2.632)	*1.194 (*2.632)	*1.290 (*2.844)	845 (1.863)	784 (1.728)	*525 (*1.157)	*525 (*1.157)	*525 (*1.157)	3,85 (12,6)
	Brazo largo	kg (lb)	*1.189 (*2.621)	*1.189 (*2.621)	*1.189 (*2.621)	*1.270 (*2.800)	836 (1.843)	775 (1.709)	*419 (*924)	*419 (*924)	*419 (*924)	4,05 (13,3)

El peso máximo incluye techo, cadenas de acero, operador, tanque de combustible lleno, hoja y contrapeso adicional.

*Las cargas anteriores cumplen con el estándar de clasificación ISO 10567:2007 para la capacidad de levantamiento de excavadoras hidráulicas y no exceden el 87 % de la capacidad de levantamiento hidráulico ni el 75 % de la capacidad de equilibrio estático. El peso del cucharón excavador no se incluye en esta tabla. Las capacidades de levantamiento corresponden a un brazo estándar.

Equipo estándar y optativo

El equipo estándar y optativo puede variar. Comuníquese con su distribuidor Cat para obtener más detalles.

	Estándar	Optativo
MOTOR		
Motor Cat C1.1 con turbocompresor (Tier 4 final de la EPA de EE.UU./Stage V de la Unión Europea)	✓	
Funcionamiento en vacío automático del motor	✓	
Parada automática del motor	✓	
Desplazamiento automático de dos velocidades	✓	
Separador de agua del combustible	✓	
Potencia proporcional a la demanda (no disponible en todas las regiones)	✓	
Bomba de pistones de desplazamiento variable	✓	
Sistema hidráulico de flujo compartido y detección de carga	✓	
SISTEMA HIDRÁULICO		
Bomba electrónica de tecnología inteligente	✓	
Acumulador	✓	
Freno de la rotación automático	✓	
Tuberías hidráulicas auxiliares	✓	
Flujo auxiliar unidireccional y bidireccional	✓	
Flujo auxiliar continuo	✓	
Desconexiones rápidas de tuberías auxiliares	✓	
ENTORNO DEL OPERADOR		
Cabina o techo abatibles	✓	
Cabina con aire acondicionado		✓
Cabina con calentador		✓
Protector superior ISO10262:1998 Nivel I	✓	
ROPS – ISO 12117-2:2008	✓	
TOPS (Tip Over Protection Structure, Estructura de Protección en Caso de Vuelcos): ISO 12117:1997	✓	
Modalidad de dirección del brazo	✓	
Control de crucero	✓	
Cambiador del patrón de control (optativo en algunas regiones)	✓	
Posamuñecas ajustables	✓	
Alfombra de piso lavable	✓	
Pedales de desplazamiento y palancas manuales	✓	
Sin pedales de desplazamiento ni palancas manuales (optativo en algunas regiones)		✓
Seguridad de la máquina	✓	
Llave estándar con código de acceso	✓	
Botón de arranque con llave a distancia/ código de acceso		✓
Asiento de tela con suspensión (solo con cabina)	✓	
Asiento de vinilo con suspensión (solo con techo)	✓	
Asiento de vinilo sin suspensión (solo modelo con techo) (no disponible en todas las regiones)		✓
Traba hidráulica: todos los controles	✓	

	Estándar	Optativo
ENTORNO DEL OPERADOR *(continuación)*		
Cinturón de seguridad retráctil de alta visibilidad (75 mm/3")	✓	
Sistema de recordatorio del cinturón de seguridad		✓
Gancho para ropa	✓	
Posavasos	✓	
Compartimiento de almacenamiento	✓	
Tragaluz	✓	
Mazas de montaje para la parte delantera	✓	
Bocina de señalización/advertencia	✓	
Luz interior (solo con cabina)	✓	
Luz de la pluma halógena (no disponible en todas las regiones)	✓	
Luces LED delanteras		✓
Luces LED delanteras y traseras		✓
Luz LED de la pluma		✓
Espacio utilitario para teléfonos móviles	✓	
Espejos izquierdo y derecho		✓
Radio: Bluetooth®, auxiliar, micrófono, USB (solo carga) (solo con cabina)		✓
Monitor LCD a color de última generación (IP66)	✓	
- Indicadores de nivel de combustible y temperatura del refrigerante	✓	
- Mantenimiento y monitoreo de la máquina	✓	
- Rendimiento y ajustes de la máquina	✓	
- Código de seguridad numérico	✓	
- Varios idiomas	✓	
- Horómetro con interruptor de activación	✓	
- Mando de control (solo modelo con cabina)	✓	
Monitor de última generación avanzado		✓
- Pantalla táctil		✓
- Sistema de referencia del sitio		✓
- Capacidad de cámara de alta definición (IP68 e IP69K)		✓
- Código de seguridad numérico		✓
TREN DE RODAJE		
Tren de rodaje expandible		✓
Correa de caucho (300 mm/11,8" de ancho)	✓	
Cadena de acero (300 mm/11,8 de ancho)		✓
Hoja topadora	✓	
Posición libre de la hoja topadora	✓	
Puntos de amarre en el bastidor de las cadenas	✓	

(continúa en la siguiente página)

Equipo estándar y optativo *(continuación)*

El equipo estándar y optativo puede variar. Comuníquese con su distribuidor Cat para obtener más detalles.

	Estándar	Optativo
PLUMA, BRAZO Y VARILLAJES		
Pluma de una pieza (2.085 mm/82,1")	✓	
Brazo estándar (1.060 mm/41,7")	✓	
Brazo largo (1.260 mm/49,6")		✓
Capacidad de pala frontal	✓	
Con pasador	✓	
Acoplador manual con traba doble		✓
Listo para la instalación de tenaza (no disponible en todas las regiones)	✓	
Cáncamo de levantamiento certificado (optativo en algunas regiones)	✓	
Entre los accesorios se incluyen acopladores, tenazas, cucharones, sinfines y martillos		✓
Tuberías hidráulicas auxiliares secundarias		✓
Tuberías de desvío del cucharón		✓
Válvula de control de bajada de la pluma (estándar en Europa)		✓
Válvula de control de bajada del brazo (estándar en Europa)		✓
Tuberías de acoplamiento rápido del sistema hidráulico (no están disponibles en todas las regiones)		✓

	Estándar	Optativo
SISTEMA ELÉCTRICO		
Batería de 12 voltios	✓	
Software (máquina y monitor)	✓	
Batería que no requiere mantenimiento	✓	
Desconexión de la batería, bloqueo/etiquetado	✓	
Bocina de señalización/advertencia	✓	
Tomacorriente de 12 voltios	✓	
Product Link PL243 (normas aplicables)		✓
Product Link PLE643 (normas aplicables)		✓
Alarma de desplazamiento (estándar en algunas regiones)		✓
PROTECCIONES		
Protector frontal de policarbonato de media altura (solo modelo con techo)		✓
Protector frontal de policarbonato (ISO 10262 1998 Level I y EN356 P5A)		✓
OTROS		
Capacidad de aceite biodegradable		✓
Drenaje ecológico		✓
Calentador de las camisas de agua		✓
Contrapeso liviano (100 kg/221 lb)		✓
Contrapeso adicional (250 kg/551 lb)		✓

Declaración ambiental de la 302.7 CR (con tren de rodaje expandible)

La siguiente información se aplica a la máquina en el momento de la fabricación final configurada para la venta en las regiones cubiertas en este documento. El contenido de esta declaración es válido a partir de la fecha de emisión; sin embargo, el contenido relacionado con las características y especificaciones de la máquina está sujeto a cambios sin previo aviso. Para obtener información adicional, consulte el Manual de Operación y Mantenimiento de la máquina.

Para obtener más información sobre nuestras prácticas de sostenibilidad y nuestro progreso, visite https://www.caterpillar.com/en/company/sustainability.

Motor

- El Motor C1.1 Cat® cumple con las normas de emisiones Tier 4 final de la EPA de EE.UU. y Stage V de la UE.
- En los motores Cat diésel se debe usar ULSD (ultra-low sulfur diesel, combustible diésel de contenido ultrabajo de azufre) con 15 ppm de azufre o menos o ULSD mezclado con los siguientes combustibles de menor intensidad** de carbono hasta:
  - ✓ Un 20 % de biodiésel FAME (fatty acid methyl ester, éster metílico de ácido graso)*
  - ✓ Un 100 % de combustible diésel renovable, combustibles HVO (hydrotreated vegetable oil, aceite vegetal hidrotratado) y GTL (gas-to-liquid, gas a líquido)

  Consulte las pautas para saber cuál es la aplicación correcta. Consulte a su distribuidor Cat o las recomendaciones de fluidos para máquinas (SEBU6250) para obtener más información.

  **Los motores sin dispositivos de postratamiento pueden usar mezclas más altas, hasta un 100 % de biodiésel (para usar mezclas superiores al 20 % de biodiésel, consulte a su distribuidor Cat).*

  ***Las emisiones de gases de efecto invernadero del tubo de escape por los combustibles de baja intensidad de carbono son esencialmente las mismas que con combustibles tradicionales.*

Aire acondicionado

- El sistema de aire acondicionado en esta máquina contiene el refrigerante de gases fluorados de efecto invernadero R134a (potencial de calentamiento global = 1.430). Consulte la etiqueta o el manual de instrucciones para identificar el refrigerante de gas. El sistema contiene 0,75 kg (1,65 lb), 0,90 kg (1,98 lb) o 1,0 kg (2,20 lb) de refrigerante, que tiene un equivalente de CO_2 de 1,430 toneladas métricas (1,576 tons EE.UU.) para R134a y 0,001 toneladas métricas (0,001 tons EE.UU.) para R1234yf (Europa).

Pintura

- En función de la mejor información disponible, la concentración máxima permitida, medida en partes por millón (ppm), de los siguientes metales pesados en la pintura son:
  - Bario < 0,01 %
  - Cadmio <0,01 %
  - Cromo <0,01 %
  - Plomo <0,01 %

Rendimiento acústico

Presión acústica en los oídos del operador* de 78 dB(A) (ISO 6396:2008)

Nivel de potencia acústica exterior** de 94 dB(A) (ISO 6395:2008)

*Los niveles de presión acústica dinámica en los oídos del operador declarados según ISO 6396:2008. Las mediciones se realizaron con las puertas y las ventanas de la cabina cerradas.

**El nivel de potencia acústica etiquetado para las configuraciones con marca CE, cuando se mide según el procedimiento y las condiciones de prueba que se especifican en la norma 2000/14/EC.

Aceites y fluidos

- En las fábricas de Caterpillar se usan refrigerantes de etilenglicol. El refrigerante/anticongelante para motores diésel Cat (DEAC, Diesel Engine Antifreeze/Coolant) y el refrigerante de larga duración (ELC, Extended Life Coolant) Cat se pueden reciclar. Consulte a su distribuidor Cat para obtener más información.
- Cat Bio HYDO™ Advanced es un aceite hidráulico biodegradable aprobado por la etiqueta ecológica de la UE.
- Es probable que existan fluidos adicionales, consulte el Manual de Operación y Mantenimiento o la Guía de Aplicación e Instalación para conocer todas las recomendaciones de fluidos y los intervalos de mantenimiento.

Características y tecnologías

- Las siguientes características y tecnologías pueden contribuir al ahorro de combustible o la reducción de carbono. Las características pueden variar. Comuníquese con su distribuidor Cat para obtener más detalles.
  - Los sistemas hidráulicos avanzados equilibran la potencia y la eficiencia.
  - La potencia proporcional a la demanda ofrece una eficiencia y energía permanentes cuando se necesitan y es transparente para el operador
  - Sistemas automáticos de funcionamiento en vacío y apagado del motor.
  - Los intervalos de mantenimiento ampliados reducen el consumo de fluidos y filtros.
  - Sistemas remotos de actualización y solución de problemas (si están equipados).

Reciclado

- Los materiales incluidos en las máquinas se clasifican como se indica a continuación con un porcentaje de peso aproximado. Debido a las variaciones de las configuraciones de los productos, los siguientes valores de la tabla pueden variar.

Tipo de material	Porcentaje de peso
Acero	65,26 %
Hierro	13,07 %
Caucho	8,59 %
Otros	3,04 %
Metales no ferrosos	2.93 %
Plástico	2,67 %
Fluido	2,35 %
Sin categoría	0,85 %
Mixtos metálicos y no metálicos	0,68 %
Mixtos metálicos	0,54 %
Mixto no metálico	0,02 %
Total	100 %

- Una máquina con una mayor tasa de reciclado garantizará un uso más eficiente de los valiosos recursos naturales y aumentará el valor del producto al final de su vida útil. Según la norma ISO 16714:2008 (Maquinaria de movimiento de tierras - Reciclado y recuperación - Terminología y método de cálculo), la tasa de reciclado se define como el porcentaje en masa (fracción de masa en porcentaje) de la máquina nueva potencialmente reciclable, reutilizable o ambas.

  Todas las piezas de la lista de materiales se evalúan primero por tipo de componente según una lista de componentes definida por las normas ISO 16714:2008 y CEMA (Construction Equipment Manufacturers Association, Asociación de Fabricantes de Equipos de Construcción) de Japón. Las piezas restantes se evalúan además para su reciclado en función del tipo de material.

  Debido a las variaciones de las configuraciones de los productos, los siguientes valores de la tabla pueden variar.

  Tasa de reciclado: 95 %

- Los datos anteriores se basan en la configuración del producto facilitada por cada grupo de productos.

Para obtener información más completa sobre los productos Cat, los servicios del distribuidor y las soluciones del sector, visite nuestro sitio web **www.cat.com**.

© 2025 Caterpillar
Todos los derechos reservados

Los materiales y las especificaciones están sujetos a cambios sin previo aviso. Las máquinas que se muestran en las fotografías pueden incluir equipos adicionales. Consulte a su distribuidor Cat para conocer las opciones disponibles.

CAT, CATERPILLAR, LET'S DO THE WORK, VisionLink, sus respectivos logotipos, el color "Caterpillar Corporate Yellow", la imagen comercial de "Power Edge" y Cat "Modern Hex", así como la identidad corporativa y de producto utilizadas en la presente, son marcas registradas de Caterpillar y no pueden utilizarse sin autorización.

ASHQ8352-05 (09-2025)
Reemplaza ASHQ8352-04
Número de fabricación: 07A
(Global excluding
China and Japan)