Cat®
303.5 CR

MINIESCAVATORE

CARATTERISTICHE:

Il miniescavatore Cat® 303.5 CR offre prestazioni e potenza in un formato compatto per lavori in una vasta gamma di applicazioni.

COMFORT TUTTO IL GIORNO

- È possibile scegliere tra un tettuccio o una cabina sigillata e pressurizzata che può essere dotata di aria condizionata, poggiapolsi regolabili e un sedile con sospensioni a richiesta per garantire il massimo comfort per tutta la giornata di lavoro.

FACILITÀ DI UTILIZZO

- I comandi sono facili da usare e il monitor LCD intuitivo di nuova generazione permette di leggere facilmente le informazioni sulla macchina. È inoltre possibile montare un monitor touchscreen di ultima generazione.

MODALITÀ DI TRASLAZIONE MEDIANTE STERZO AVAMBRACCIO

- Con l'opzione Cat Stick Steer è ancora più facile spostarsi in cantiere. Si passa facilmente dai tradizionali comandi di traslazione con leve e pedali ai comandi del joystick per spostare la macchina e azionare la lama. Il vantaggio di fare meno sforzo e di avere un controllo migliorato è a portata di mano!

PRESTAZIONI ELEVATE IN UN DESIGN COMPATTO

- Le prestazioni di sollevamento e scavo permettono di svolgere più velocemente il lavoro. Il design a raggio compatto consente di accedere e lavorare negli spazi più ristretti. Le funzioni di scavo fin sotto alla lama (Dig-to-blade) e di flottaggio del dozer facilitano la pulizia. Un'altra opzione per il livellamento di finitura e applicazioni di riempimento più agevolate è costituita da una lama angolare.

SICUREZZA SUL LUOGO DI LAVORO

- La vostra sicurezza è la nostra priorità. Il miniescavatore Cat è progettato per lavorare sempre in sicurezza. Le luci di lavoro di cortesia e una cintura di sicurezza retrattile fluorescente con sistema Seat Belt Reminder a richiesta sono solo alcune delle caratteristiche di sicurezza che abbiamo inserito nella macchina.

MANUTENZIONE SEMPLICE PER TEMPI DI INATTIVITÀ PIÙ BREVI

- La manutenzione del miniescavatore Cat è semplice e rapida. I punti di controllo di routine sono di facile accesso a terra grazie agli sportelli laterali. L'esclusivo tettuccio o cabina inclinabile consente di raggiungere, se necessario, altre aree di manutenzione.

COSTI DI ESERCIZIO RIDOTTI

- Dotato di funzionalità quali funzionamento al minimo automatico, spegnimento automatico del motore e idraulica efficiente con pompa a cilindrata variabile, il miniescavatore Cat è stato progettato con l'obiettivo di ridurre i costi di esercizio.

ASSISTENZA IMPAREGGIABILE DEI DEALER

- Il dealer Cat vi aiuta a raggiungere i vostri obiettivi aziendali. Il vostro dealer Cat è pronto a fornire non solo soluzioni relative all'attrezzatura, ma anche la formazione degli operatori per esigenze di servizio e altro ancora.

Caratteristiche tecniche

Motore

Modello motore	Cat® C1.7	
Potenza netta		
ISO 9249, 80/1269/CEE	17,6 kW	23,6 hp
Potenza del motore		
ISO 14396	18,4 kW	24,7 hp
Foro	84,0 mm	3,3"
Corsa	100,0 mm	3,9"
Cilindrata	1,7 L	104,0 pollici^3

- Conforme agli standard sulle emissioni U.S. EPA Tier 4 Final ed EU Stage V.
- Potenza indicata testata in base allo standard specificato in vigore alla data di produzione.
- La potenza netta indicata è quella disponibile al volano quando il motore è in funzione alla velocità nominale di 2.200 giri/min ed è installato con la ventola, il sistema di aspirazione dell'aria, il sistema di scarico e l'alternatore con un carico minimo dell'alternatore configurati in fabbrica.

Pesi

Peso operativo minimo con tettuccio*	3.480 kg	7.673 lb
Peso operativo massimo con tettuccio**	4.050 kg	8.930 lb
Peso operativo minimo con cabina*	3.620 kg	7.982 lb
Peso operativo massimo con cabina**	4.190 kg	9.239 lb
UE: peso su targhetta CE con tettuccio***	3.530 kg	7.784 lb
UE: peso su targhetta CE con cabina***	3.630 kg	8.004 lb

*Il peso minimo è dato da cingoli in gomma fissi, operatore, serbatoio del combustibile pieno, avambraccio standard, lama, nessuna benna e nessun contrappeso extra.

**Il peso massimo è dato da cingoli in acciaio, operatore, serbatoio del combustibile pieno, avambraccio lungo, lama, nessuna benna e contrappeso extra.

***Il peso su targhetta CE si basa sulla configurazione UE più comune. Include un operatore di 75 kg (165 lb) e il serbatoio del combustibile pieno, ma non la benna.

Aumento di peso rispetto alla configurazione minima

Cabina	140 kg	309 lb
Contrappeso (leggero)	100 kg	221 lb
Contrappeso (extra)	250 kg	551 lb
Avambraccio lungo	20 kg	44 lb
Cingoli in acciaio	130 kg	287 lb
Lama angolabile	160 kg	353 lb

Sistema di marcia

Velocità di marcia - Alta	4,5 km/h	2,8 mph
Velocità di marcia - Bassa	2,6 km/h	1,6 mph
Forza di trazione massima - Alta velocità	16,9 kN	3.799 lbf
Forza di trazione massima - Bassa velocità	31,0 kN	6.969 lbf
Pressione a terra - Peso minimo	29,6 kPa	4,3 psi
Pressione a terra - Peso massimo	35,7 kPa	5,2 psi
Pendenza (massima)	30 gradi	

Capacità di rifornimento di servizio

Sistema di raffreddamento	7,0 L	1,8 gal
Olio motore	6,0 L	1,6 gal
Serbatoio del combustibile	45,0 L	11,9 gal
Serbatoio idraulico	20,0 L	5,3 gal
Impianto idraulico	45,0 L	11,9 gal

Impianto idraulico

Impianto idraulico load sensing e pompa a pistoni a cilindrata variabile		
Portata della pompa a 2.400 giri/min	100 L/min	26 gal/min
Pressione di funzionamento - Attrezzatura	245 bar	3.553 psi
Pressione di funzionamento - Marcia	245 bar	3.553 psi
Pressione di funzionamento - Rotazione	181 bar	2.625 psi
Circuito ausiliario - Primario		
Flusso*	70 L/min	18 gal/min
Pressione*	245 bar	3.553 psi
Circuito ausiliario - Secondario		
Flusso*	25 L/min	7,0 gal/min
Pressione*	245 bar	3.553 psi
Forza di scavo - Avambraccio (standard)	18,9 kN	4.249 lbf
Forza di scavo - Avambraccio (lungo)	16,9 kN	3.799 lbf
Forza di scavo - Benna	33,0 kN	7.419 lbf

*Flusso e pressione non sono combinabili. Sotto carico, se il flusso aumenta, la pressione diminuisce.

Sistema di rotazione

Velocità di rotazione della macchina	9,0 giri/min
Rotazione del braccio - a sinistra	75 gradi
Rotazione del braccio - a destra	50 gradi

Lama

Larghezza	1.780 mm	70,1"
Altezza	350 mm	13,8"

Certificazione - Cabina e tettuccio

Struttura ROPS (Roll Over Protective Structure)	ISO 12117-2:2008
Struttura di protezione antiribaltamento (TOPS)	ISO 12117:1997
Protezione superiore	ISO 10262:1998 (Livello I)

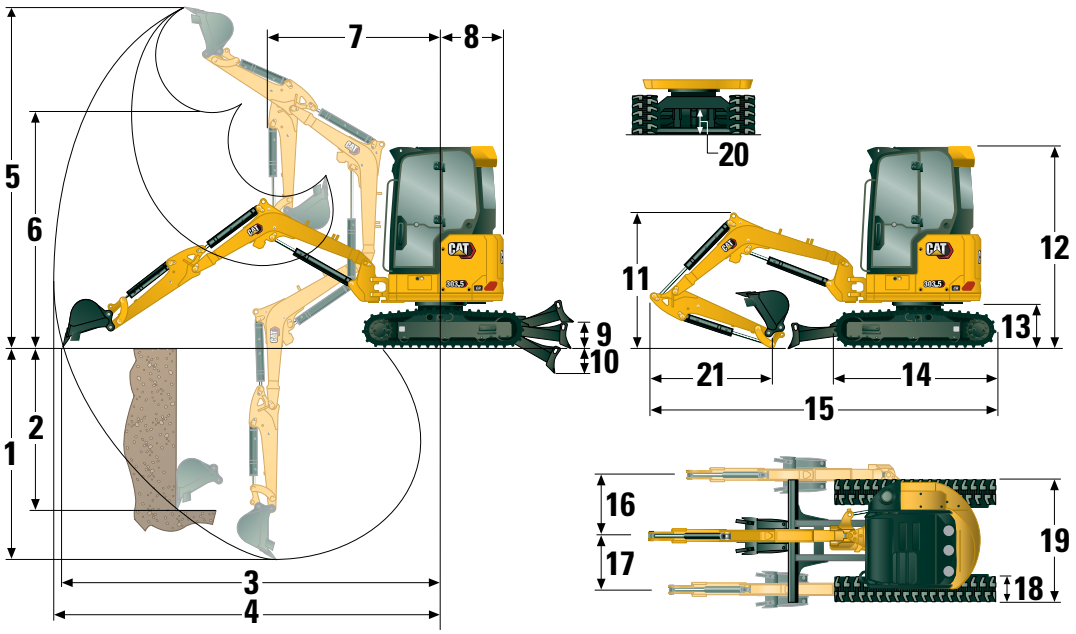

Dimensioni

		Avambraccio standard	Avambraccio lungo
1	Profondità di scavo	2.810 mm (110,6 in)	3.110 mm (122,4 in)
2	Parete verticale	2.250 mm (88,6")	2.390 mm (94,1 in)
3	Sbraccio massimo a terra	5.130 mm (202,0 in)	5.380 mm (211,8 in)
4	Sbraccio massimo	5.270 mm (207,5 in)	5.510 mm (216,9 in)
5	Altezza di scavo massima	4.920 mm (193,7 in)	5.020 mm (197,6 in)
6	Gioco di scarico massimo	3.490 mm (137,4")	3.600 mm (141,7 in)
7	Sbraccio con braccio ritratto	1.760 mm (69,3 in)	1.860 mm (73,2 in)
8	Rotazione posteriore		
	senza contrappeso	890 mm (35,0")	890 mm (35,0")
	con contrappeso (leggero)	960 mm (37,8")	960 mm (37,8")
	con contrappeso (extra)	1.005 mm (39,6 in)	1.005 mm (39,6 in)
9	Massima altezza della lama	385 mm (15,2")	385 mm (15,2")
10	Massima profondità della lama	535 mm (21,1")	535 mm (21,1")
11	Altezza del braccio in posizione di trasporto	1.520 mm (59,8 in)	1.750 mm (68,9")
12	Altezza totale di spedizione	2.480 mm (97,6")	2.480 mm (97,6")
13	Altezza cuscinetto di rotazione	565 mm (22,2 in)	565 mm (22,2 in)
14	Lunghezza totale del sottocarro	2.220 mm (87,4")	2.220 mm (87,4")
15	Lunghezza totale di spedizione†	4.800 mm (189,0 in)	4.850 mm (190,9")
16	Rotazione del braccio a destra	870 mm (34,3")	870 mm (34,3")
17	Rotazione del braccio a sinistra	640 mm (25,2")	640 mm (25,2")
18	Larghezza pattini/cingolo	300 mm (11,8")	300 mm (11,8")
19	Larghezza cingolo	1.780 mm (70,1")	1.780 mm (70,1")
20	Distanza libera da terra	310 mm (12,2")	310 mm (12,2")
21	Lunghezza avambraccio	1.260 mm (49,6")	1.560 mm (61,4")

†La lunghezza totale di spedizione dipende dalla posizione della lama durante la spedizione.

Miniescavatore 303.5 CR

Cabina

Capacità di sollevamento - Configurazione minima			Raggio del punto di sollevamento - 2 m (6,6 ft)			Raggio del punto di sollevamento - 3 m (9,8 ft)			Raggio del punto di sollevamento (massimo)			
			Parte anteriore			Parte anteriore			Parte anteriore			m
Altezza del punto di sollevamento			Lama abbassata	Lama sollevata	Parte laterale	Lama abbassata	Lama sollevata	Parte laterale	Lama abbassata	Lama sollevata	Parte laterale	(ft)
3 m (9,8 ft)	Avambraccio standard	kg (lb)				*917 (*2.022)	*917 (*2.022)	904 (1.993)	*835 (*1.841)	583 (1.285)	575 (1.268)	3,95 (13,0)
	Avambraccio lungo	kg (lb)							*758 (*1.671)	514 (1.133)	507 (1.118)	4,26 (14,0)
2 m (6,6 ft)	Avambraccio standard	kg (lb)				*1.176 (*2.593)	888 (1.958)	867 (1.911)	*809 (*1.784)	483 (1.065)	478 (1.054)	4,41 (14,5)
	Avambraccio lungo	kg (lb)				*1.033 (*2.377)	892 (1.967)	870 (1.918)	*750 (*1.653)	435 (959)	430 (948)	4,67 (15,3)
1 m (3,3 ft)	Avambraccio standard	kg (lb)				*1.547 (*3.411)	833 (1.836)	813 (1.792)	*860 (*1.896)	454 (1.001)	449 (990)	4,54 (14,9)
	Avambraccio lungo	kg (lb)				*1.462 (*3.223)	831 (1.832)	811 (1.788)	*805 (*1.775)	410 (904)	406 (895)	4,79 (15,7)
0 m (0 ft)	Avambraccio standard	kg (lb)				*1.676 (*3.695)	805 (1.775)	786 (1.733)	*947 (*2.088)	472 (1.041)	466 (1.027)	4,39 (14,4)
	Avambraccio lungo	kg (lb)	*1.345 (*2.965)	*1.345 (*2.965)	*1.345 (*2.965)	*1.696 (*3.739)	793 (1.748)	774 (1.706)	*907 (*2.000)	424 (935)	420 (926)	4,63 (15,2)

Il peso minimo è dato da cabina, cingoli in gomma, nessun contrappeso extra, operatore, serbatoio del combustibile pieno e lama.

Capacità di sollevamento - Configurazione massima			Raggio del punto di sollevamento - 2 m (6,6 ft)			Raggio del punto di sollevamento - 3 m (9,8 ft)			Raggio del punto di sollevamento (massimo)			
			Parte anteriore			Parte anteriore			Parte anteriore			m
Altezza del punto di sollevamento			Lama abbassata	Lama sollevata	Parte laterale	Lama abbassata	Lama sollevata	Parte laterale	Lama abbassata	Lama sollevata	Parte laterale	(ft)
3 m (9,8 ft)	Avambraccio standard	kg (lb)				*917 (*2.022)	*917 (*2.022)	*917 (*2.022)	*835 (*1.841)	720 (1.587)	663 (1.462)	3,95 (13,0)
	Avambraccio lungo	kg (lb)							*758 (*1.671)	638 (1.407)	588 (1.296)	4,26 (14,0)
2 m (6,6 ft)	Avambraccio standard	kg (lb)				*1.176 (*2.593)	1.086 (2.394)	988 (2.178)	*809 (*1.784)	602 (1.327)	556 (1.226)	4,41 (14,5)
	Avambraccio lungo	kg (lb)				*1.033 (*2.377)	*1.033 (*2.377)	992 (2.187)	*750 (*1.653)	546 (1.204)	504 (1.111)	4,67 (15,3)
1 m (3,3 ft)	Avambraccio standard	kg (lb)				*1.547 (*3.411)	1.031 (2.273)	936 (2.064)	*860 (*1.896)	568 (1.252)	524 (1.155)	4,54 (14,9)
	Avambraccio lungo	kg (lb)				*1.462 (*3.223)	1.029 (2.269)	933 (2.057)	*805 (*1.775)	518 (1.142)	477 (1.052)	4,79 (15,7)
0 m (0 ft)	Avambraccio standard	kg (lb)				*1.676 (*3.695)	1.003 (2.211)	909 (2.004)	*947 (*2.088)	591 (1.303)	545 (1.202)	4,39 (14,4)
	Avambraccio lungo	kg (lb)	*1.345 (*2.965)	*1.345 (*2.965)	*1.345 (*2.965)	*1.696 (*3.739)	991 (2.185)	897 (1.978)	*907 (*2.000)	536 (1.182)	494 (1.089)	4,63 (15,2)

Il peso massimo è dato da cabina, cingoli in acciaio, contrappeso extra, operatore, serbatoio del combustibile pieno e lama.

Tettuccio parasole

Capacità di sollevamento - Configurazione minima			Raggio del punto di sollevamento - 2 m (6,6 ft)			Raggio del punto di sollevamento - 3 m (9,8 ft)			Raggio del punto di sollevamento (massimo)			
			Parte anteriore			Parte anteriore			Parte anteriore			m
Altezza del punto di sollevamento			Lama abbassata	Lama sollevata	Parte laterale	Lama abbassata	Lama sollevata	Parte laterale	Lama abbassata	Lama sollevata	Parte laterale	(ft)
3 m (9,8 ft)	Avambraccio standard	kg (lb)				*917 (*2.022)	884 (1.949)	866 (1.909)	*835 (*1.841)	555 (1.224)	549 (1.210)	3,95 (13,0)
	Avambraccio lungo	kg (lb)							*764 (*1.684)	490 (1.080)	485 (1.069)	4,26 (14,0)
2 m (6,6 ft)	Avambraccio standard	kg (lb)				*1.176 (*2.593)	846 (1.865)	829 (1.828)	*809 (*1.784)	458 (1.010)	455 (1.003)	4,41 (14,5)
	Avambraccio lungo	kg (lb)				*1.034 (*2.280)	851 (1.876)	834 (1.839)	*755 (*1.664)	413 (911)	411 (906)	4,67 (15,3)
1 m (3,3 ft)	Avambraccio standard	kg (lb)				*1.547 (*3.411)	791 (1.744)	776 (1.711)	*860 (*1.896)	429 (946)	427 (941)	4,54 (14,9)
	Avambraccio lungo	kg (lb)				*1.461 (*3.221)	788 (1.737)	772 (1.702)	*809 (*1.784)	389 (858)	387 (853)	4,79 (15,7)
0 m (0 ft)	Avambraccio standard	kg (lb)				*1.676 (*3.695)	763 (1.682)	749 (1.651)	*947 (*2.088)	446 (983)	443 (977)	4,39 (14,4)
	Avambraccio lungo	kg (lb)	*1.351 (*2.978)	*1.351 (*2.978)	*1.351 (*2.978)	*1.694 (*3.735)	749 (1.651)	735 (1.620)	*908 (*2.002)	402 (886)	399 (880)	4,63 (15,2)

Il peso minimo è dato da tettuccio, cingoli in gomma, nessun contrappeso extra, operatore, serbatoio del combustibile pieno e lama.

Capacità di sollevamento - Configurazione massima			Raggio del punto di sollevamento - 2 m (6,6 ft)			Raggio del punto di sollevamento - 3 m (9,8 ft)			Raggio del punto di sollevamento (massimo)			
			Parte anteriore			Parte anteriore			Parte anteriore			m
Altezza del punto di sollevamento			Lama abbassata	Lama sollevata	Parte laterale	Lama abbassata	Lama sollevata	Parte laterale	Lama abbassata	Lama sollevata	Parte laterale	(ft)
3 m (9,8 ft)	Avambraccio standard	kg (lb)				*917 (*2.022)	*917 (*2.022)	*917 (*2.022)	*835 (*1.841)	691 (1.523)	639 (1.409)	3,95 (13,0)
	Avambraccio lungo	kg (lb)							*758 (*1.671)	612 (1.349)	566 (1.248)	4,26 (14,0)
2 m (6,6 ft)	Avambraccio standard	kg (lb)				*1.176 (*2.593)	1.044 (2.302)	953 (2.101)	*809 (*1.784)	577 (1.272)	534 (1.177)	4,41 (14,5)
	Avambraccio lungo	kg (lb)				*1.033 (*2.277)	*1.033 (*2.277)	956 (2.108)	*750 (*1.653)	523 (1.153)	483 (1.065)	4,67 (15,3)
1 m (3,3 ft)	Avambraccio standard	kg (lb)				*1.547 (*3.411)	989 (2.180)	901 (1.986)	*860 (*1.896)	544 (1.199)	504 (1.111)	4,54 (14,9)
	Avambraccio lungo	kg (lb)				*1.462 (*3.223)	987 (2.176)	898 (1.980)	*805 (*1.775)	495 (1.091)	458 (1.010)	4,79 (15,7)
0 m (0 ft)	Avambraccio standard	kg (lb)				*1.676 (*3.695)	961 (2.199)	874 (1.927)	*947 (*2.088)	566 (1.248)	523 (1.153)	4,39 (14,4)
	Avambraccio lungo	kg (lb)	*1.345 (*2.965)	*1.345 (*2.965)	*1.345 (*2.965)	*1.696 (*3.739)	949 (2.092)	862 (1.900)	*907 (*2.000)	513 (1.131)	473 (1.043)	4,63 (15,2)

Il peso massimo è dato da tettuccio, cingoli in acciaio, contrappeso extra, operatore, serbatoio del combustibile pieno e lama.

*I suddetti carichi sono conformi allo standard ISO 10567:2007, relativo alla capacità di sollevamento nominale dell'escavatore idraulico, e non superano l'87% della capacità di sollevamento idraulico o il 75% della capacità di ribaltamento. Il peso della benna dell'escavatore non è riportato in questa tabella. Le capacità di sollevamento si riferiscono all'avambraccio standard.

Attrezzature standard e a richiesta

Le attrezzature standard e a richiesta possono variare. Per ulteriori informazioni, rivolgetevi al vostro dealer Cat.

	Standard	A richiesta
MOTORE		
Motore Cat C1.7 NA (U.S. EPA Tier 4 Final/EU Stage V)	✓	
Minimo del motore automatico	✓	
Arresto automatico del motore	✓	
Sistema automatico di traslazione a due velocità	✓	
Separatore acqua/combustibile	✓	
Sistema automatico della potenza (non disponibile in tutte le regioni)	✓	
Pompa a pistoni a cilindrata variabile	✓	
Impianto idraulico con rilevamento del carico/ripartizione del flusso	✓	
IDRAULICA		
Pompa elettronica Smart Tech	✓	
Accumulatore	✓	
Freno di rotazione automatico	✓	
Tubazioni idrauliche ausiliarie	✓	
Flusso ausiliario a uno e due vie	✓	
Flusso ausiliario continuo	✓	
Scollegamenti rapidi delle tubazioni ausiliarie	✓	
CABINA		
Tettuccio inclinabile o cabina inclinabile	✓	
Cabina con climatizzatore		✓
Cabina con riscaldamento		✓
Modalità Stick Steer	✓	
Controllo velocità di traslazione	✓	
Funzione di modifica della configurazione di comando (opzionale in alcune regioni)	✓	
Poggiapolsi regolabili	✓	
Tappetino lavabile	✓	
Pedali di comando marcia e leve manuali	✓	
Nessun pedale di comando marcia e leva manuale (a richiesta in alcune regioni)		✓
Sicurezza della macchina	✓	
Chiave standard con codice di accesso	✓	
Chiave standard con codice di accesso o avviamento facilitato con telecomando		✓
Sedile in tessuto con sospensioni (solo cabina)	✓	
Sedile in vinile con sospensioni (solo tettuccio)	✓	
Sedile senza sospensioni in vinile (solo tettuccio) (non disponibile in tutte le regioni)		✓
Blocco dell'impianto idraulico - Tutti i comandi	✓	
Cintura di sicurezza retrattile ad alta visibilità (75 mm/3")	✓	
Sistema Seat Belt Reminder		✓
Appendiabiti	✓	
Portabicchiere	✓	
Vano portaoggetti	✓	
Lucernaio	✓	

	Standard	A richiesta
CABINA *(continua)*		
Perni di montaggio per la parte anteriore	✓	
Avvisatore acustico	✓	
Luce interna (solo cabina)	✓	
Luce braccio, alogena (non disponibile in tutte le regioni)	✓	
Luci anteriori a LED		✓
Luci a LED anteriori e posteriori		✓
Luce braccio a LED		✓
Tasca portacellulare	✓	
Specchietti, lato sinistro e lato destro		✓
Telecamera		✓
Radio - Bluetooth®, ausiliari, microfono, USB (solo carica) (solo cabina)		✓
Monitor LCD a colori di nuova generazione (IP66)	✓	
- Indicatori del livello combustibile e della temperatura del liquido di raffreddamento		
- Manutenzione e monitoraggio della macchina		
- Prestazioni e regolazioni della macchina		
- Codice di sicurezza numerico		
- Più lingue		
- Contaore con interruttore Wake Up		
- Jog Dial (solo cabina)		
Monitor avanzato di nuova generazione		✓
- Touchscreen		
- Sistema di riferimento cantiere		
- Possibilità di installare telecamera ad alta definizione (IP68 e IP69K)		
- Codice di sicurezza numerico		
Cat Grade Advanced 2D (solo cabina)		✓
Cat Grade 3D (solo cabina)		✓
SOTTOCARRO		
Cinghia in gomma (larghezza 300 mm/11,8")	✓	
Cingoli in acciaio (larghezza 300 mm/11,8")		✓
Lame apripista	✓	
Lama apripista con flottaggio	✓	
Lama angolabile		✓
Punti di ancoraggio sul telaio del cingolo	✓	

(continua alla pagina seguente)

Attrezzature standard e a richiesta *(continua)*

Le attrezzature standard e a richiesta possono variare. Per ulteriori informazioni, rivolgetevi al vostro dealer Cat.

	Standard	A richiesta
BRACCIO, AVAMBRACCIO E LEVERISMI		
Braccio monopezzo (2.400 mm/94,5 pollici)	✓	
Avambraccio standard (1.260 mm/49,6")	✓	
Avambraccio lungo (1.560 mm/61,4")		✓
Predisposizione per pala frontale	✓	
Attacco imperniato	✓	
Attacco manuale a doppio blocco		✓
Attacco idraulico		✓
Predisposizione pinza a pollice (non disponibile in tutte le regioni)	✓	
Occhiello di sollevamento certificato (opzionale in alcune regioni)	✓	
Attrezzatura tra cui attacchi, thumb, benne, trivelle e martelli		✓
Tubazioni idrauliche ausiliarie secondarie		✓
Tubazioni deviazione benna		✓
Valvola di controllo per abbassamento del braccio (standard in Europa)		✓
Valvola di controllo per abbassamento dell'avambraccio (standard in Europa)		✓
Tubazioni idrauliche ad attacco rapido (non disponibili in tutte le regioni)		✓

	Standard	A richiesta
IMPIANTO ELETTRICO		
Batteria 12 volt	✓	
Software (macchina e monitor)	✓	
Batteria esente da manutenzione	✓	
Scollegamento della batteria Lock Out/Tag Out	✓	
Avvisatore acustico	✓	
Presa di alimentazione 12 volt	✓	
Product Link™ PL243 (si applica la normativa)		✓
Product Link PL643 (si applica la normativa)		✓
Allarme di marcia (standard in alcune regioni)		✓
PROTEZIONI		
Struttura ROPS (Roll Over Protective Structure) ISO 12117-2:2008	✓	
TOPS (Tip Over Protective Structure) ISO 12117:1997	✓	
Protezione superiore ISO 10262:1998 (Livello I)	✓	
Protezione anteriore in policarbonato a metà altezza (solo tettuccio)		✓
Protezione anteriore in policarbonato ISO 10262 1998 Livello I e EN356 P5A		✓
ALTRO		
Compatibilità con bio-olio		✓
Scarico Eco		✓
Riscaldatore della camicia d'acqua		✓
Contrappeso leggero (100 kg/221 lb)		✓
Contrappeso extra (250 kg/551 lb)		✓

Le seguenti informazioni si applicano alla macchina al momento della produzione finale configurata per la vendita nelle regioni coperte nel presente documento. Il contenuto della presente dichiarazione è valido dalla data di emissione; tuttavia, i contenuti relativi alle funzionalità e alle caratteristiche tecniche della macchina sono soggetti a modifiche senza preavviso. Per ulteriori informazioni, consultate il Manuale di funzionamento e manutenzione della macchina.

Per ulteriori informazioni sulla sostenibilità in corso e sui nostri progressi, visitate https://www.caterpillar.com/en/company/sustainability.

Motore

- Il motore Cat® C1.7 è conforme agli standard sulle emissioni U.S. EPA Tier 4 Final ed EU Stage V.
- I motori diesel Cat richiedono l'utilizzo esclusivo di combustibili ULSD (diesel a bassissimo tenore di zolfo, massimo 15 ppm) o ULSD miscelati ai seguenti combustibili a bassa intensità di carbonio** fino a:
  - ✓ Biodiesel fino al 20% (FAME, fatty acid methyl ester)
  - ✓ Combustibili diesel 100% rinnovabili, HVO (hydrogenated vegetable oil, olio vegetale idrogenato)* e GTL (gas-liquido)

  Per un'applicazione corretta, fate riferimento alle linee guida. Per dettagli consultate il dealer Cat o le "Raccomandazioni Caterpillar sui liquidi della macchina" (SLBU6250).

**I motori senza dispositivi post-trattamento possono utilizzare miscele superiori, compreso il biodiesel fino al 100% (per l'utilizzo di miscele superiori al 20% di biodiesel, rivolgetevi al vostro dealer Cat).*

***Le emissioni di gas serra dallo scarico dei combustibili a minore intensità di carbonio sono essenzialmente uguali a quelle dei combustibili tradizionali.*

Climatizzazione

- L'impianto di climatizzazione su questa macchina contiene gas refrigerante fluorurato a effetto serra R134a o R1234yf (Europa) (potenziale di riscaldamento globale = 1.430). Consultare l'etichetta o il manuale di istruzioni per informazioni su come identificare il gas refrigerante. Il sistema contiene 0,75 kg (1,65 lb), 0,90 kg (1,98 lb) o 1,0 kg (2,20 lb) di refrigerante, che ha un equivalente di CO_2 pari a 1,430 tonnellate metriche (1,576 tonnellate) per R134a e 0,001 tonnellate metriche (0,001 tonnellate) per R1234yf (Europa).

Vernice

- Sulla base dei dati disponibili più affidabili disponibili, la concentrazione massima consentita, misurata in parti per milione (PPM), dei seguenti metalli pesanti nella vernice è:
  - Bario < 0,01%
  - Cadmio < 0,01%
  - Cromo < 0,01%
  - Piombo < 0,01%

Livelli di rumorosità

Pressione sonora sull'operatore* di 78 dB(A) (ISO 6396:2008)

Livello di potenza sonora esterna** 94 dB(A) (ISO 6395:2008)

*I livelli di pressione sonora sull'operatore dinamici dichiarati in conformità alla normativa ISO 6396:2008. Misurazioni eseguite con gli sportelli e i finestrini della cabina chiusi.

**Il livello di potenza sonora indicato per le configurazioni con marchio CE misurato secondo le procedure di prova e le condizioni specificate nella direttiva 2000/14/CE.

Oli e fluidi

- Negli stabilimenti Caterpillar i liquidi di raffreddamento usati sono a base di glicole etilenico. I liquidi di raffreddamento Cat DEAC (antigelo/liquido di raffreddamento motore diesel) e i liquidi di raffreddamento a lunga durata (ELC) Cat possono essere riciclati. Per ulteriori informazioni, rivolgetevi al vostro dealer Cat.
- Cat Bio HYDO™ Advanced è un olio idraulico biodegradabile approvato da EU Ecolabel.
- È probabile che siano presenti liquidi aggiuntivi, consultate il Manuale di funzionamento e manutenzione o la Guida all'applicazione e all'installazione per consigli completi sui liquidi e intervalli di manutenzione.

Funzionalità e tecnologie

- Le seguenti caratteristiche e tecnologie possono contribuire al risparmio di combustibile e/o alla riduzione del carbonio. Le funzionalità possono variare. Per ulteriori informazioni, rivolgetevi al vostro dealer Cat.
  - Gli impianti idraulici avanzati bilanciano potenza ed efficienza
  - Il sistema di potenza a richiesta offre la massima efficienza e potenza secondo le necessità e non richiede l'intervento dell'operatore
  - Minimo automatico e arresto automatico del motore
  - Gli intervalli di manutenzione estesi riducono il consumo di liquidi e del filtro
  - Aggiornamento flash remoto e risoluzione dei problemi remota (se in dotazione)
  - Cat Grade con Advanced 2D e 3D migliora l'efficienza dell'operatore riducendo al minimo il consumo di combustibile (se in dotazione)

Riciclaggio

- I materiali inclusi nelle macchine sono suddivisi nelle categorie indicate di seguito con percentuale di peso approssimativo. A causa delle variazioni delle configurazioni del prodotto, i seguenti valori nella tabella potrebbero subire delle variazioni.

Tipo di materiale	Percentuale in peso
Acciaio	65,26%
Ferro	13,07%
Gomma	8,59%
Altro	3,04%
Metallo non ferroso	2,93%
Plastica	2,67%
Liquido	2,35%
Non categorizzato	0,85%
Metallo misto e non-metallo	0,68%
Metallo misto	0,54%
Non-metallo misto	0,02%
Totale	100%

- Una macchina con un tasso di riciclabilità superiore garantisce un utilizzo più efficiente delle preziose risorse naturali e migliora il valore di fine vita del prodotto. Secondo la norma ISO 16714:2008 (Macchine movimento terra - Riciclabilità e recuperabilità - Terminologia e metodo di calcolo), il tasso di riciclabilità è definito come percentuale in massa (frazione di massa in percentuale) della nuova macchina potenzialmente riciclabile, riutilizzabile o entrambi.

  Tutte le parti della distinta materiali vengono valutate per tipo di componente in base a un elenco di componenti definiti dagli standard ISO 16714:2008 e Japan CEMA (Construction Equipment Manufacturers Association). Le parti rimanenti vengono ulteriormente valutate per la riciclabilità in base al tipo di materiale.

  A causa delle variazioni delle configurazioni del prodotto, i seguenti valori nella tabella potrebbero subire delle variazioni.

  Riciclabilità - 95%

- I dati forniti sopra si basano sulla configurazione del prodotto come fornito dal singolo gruppo di prodotti.

Per informazioni complete sui prodotti Cat, i servizi dei dealer e le soluzioni per il settore, visitate il sito Web all'indirizzo **www.cat.com**.

© 2025 Caterpillar
Tutti i diritti riservati

Materiali e caratteristiche tecniche sono soggetti a variazione senza obbligo di preavviso. Le macchine illustrate nelle foto possono comprendere attrezzature aggiuntive. Rivolgetevi al vostro dealer Cat per informazioni sulle opzioni disponibili.

CAT, CATERPILLAR, LET'S DO THE WORK, VisionLink™, i rispettivi loghi, "Caterpillar Corporate Yellow", i marchi "Power Edge" e Cat "Modern Hex" nonché le identità aziendali e dei prodotti qui usati sono marchi di fabbrica di Caterpillar e non possono essere usati senza permesso.

ALHQ8351-04 (09-2025)
Sostituisce ALHQ8351-03
Numero di fabbricazione: 07A
(Global excluding
China and Japan)