Cat® 303 CR

Мини-экскаватор

Характеристики

Мини-экскаватор Cat® 303 CR обеспечивает требуемую мощность и производительность, сохраняя свои компактные размеры, что позволяет выполнять работы в самых разных областях применения.

КОМФОРТ В ТЕЧЕНИЕ ВСЕГО ДНЯ

- Можно выбрать навес или герметичную кабину с избыточным давлением, которая может быть оснащена системой кондиционирования воздуха, регулируемыми опорами запястий и подрессоренным сиденьем для комфортной работы в течение всего рабочего дня.

ПРОСТОТА ЭКСПЛУАТАЦИИ

- Органы управления просты в использовании, а информация о машине в удобочитаемом виде представлена на интуитивно понятном ЖК-мониторе следующего поколения. Также можно установить усовершенствованный монитор с сенсорным экраном.

РЕЖИМ ДВИЖЕНИЯ С ДЖОЙСТИКОВЫМ УПРАВЛЕНИЕМ

- Передвижение по рабочей площадке становится еще проще с использованием функции джойстикового управления Cat. Простое переключение с традиционного режима управления движением при помощи рычагов и педалей на управление джойстиком для перемещения машины и эксплуатации отвала. Вы получите все преимущества от меньшего количества прилагаемых усилий и более совершенного управления!

ВЫСОКАЯ ПРОИЗВОДИТЕЛЬНОСТЬ В КОМПАКТНОМ ИСПОЛНЕНИИ

- Высокая производительность подъема и копания поможет вам выполнять работу быстрее. Малый радиус поворота для доступа в самые ограниченные пространства и работы в них. Плавающее положение отвала упрощает очистку.

БЕЗОПАСНОСТЬ НА РАБОЧЕЙ ПЛОЩАДКЕ

- Безопасность — наша приоритетная задача. Мини-экскаватор Cat разработан так, чтобы обеспечивать вашу безопасность при выполнении работ. Освещение рабочей площадки после покидания машины и флуоресцентный ремень безопасности с инерционной катушкой — это лишь некоторые из функций обеспечения безопасности, предусмотренных в машине.

ПРОСТОТА ОБСЛУЖИВАНИЯ ПОЗВОЛЯЕТ СОКРАТИТЬ ВРЕМЯ ПРОСТОЯ

- Техническое обслуживание мини-экскаватора Cat выполняется быстро и просто. Точки проверок планового обслуживания легко доступны через боковые двери с уровня земли. Уникальная откидная кабина или навес при необходимости обеспечивает доступ к дополнительным зонам технического обслуживания.

НИЗКИЕ ЭКСПЛУАТАЦИОННЫЕ РАСХОДЫ

- Благодаря таким особенностям, как автоматическое включение режима холостого хода, автоматическая остановка двигателя и эффективная гидравлическая система с насосом переменной производительности, мини-экскаватор Cat позволяет снизить ваши эксплуатационные расходы.

НЕ ИМЕЮЩАЯ АНАЛОГОВ ДИЛЕРСКАЯ ПОДДЕРЖКА

- Дилер компании Cat поможет достичь поставленных вами бизнес-целей. Дилер компании Cat всегда готов помочь вам — от предоставления оборудования и обучения операторов до выполнения обслуживания и удовлетворения других рабочих потребностей.

Технические характеристики

Двигатель

Модель двигателя	C1.1, с турбокомпрессором	
полезная мощность при 2400 об/мин		
ISO 9249, 80/1269/EEC	17,6 кВт	23,6 hp
Полная мощность при 2400 об/мин		
SAE J1995:2014	18,4 кВт	24,7 hp
Диаметр цилиндров	77,0 мм	3,0 дюйма
Ход поршня	81,0 мм	3,2 дюйма
Рабочий объем двигателя	1,1 л	69,0 дюйма^3

• Соответствует требованиям стандартов Агентства по охране окружающей среды США Tier 4 Final и Stage V ЕС на выбросы загрязняющих веществ.

• Указанная полезная мощность представляет собой мощность на маховике двигателя, работающего с номинальной частотой вращения и номинальной мощностью, если двигатель оборудован заводским вентилятором, воздухозаборником, выхлопной системой и генератором с минимальной нагрузкой.

Массы

Минимальная эксплуатационная масса с навесом*	3025 кг	6,670 фунта
Максимальная эксплуатационная масса с навесом**	3425 кг	7,552 фунта
Минимальная эксплуатационная масса с кабиной*	3140 кг	6,924 фунта
Максимальная эксплуатационная масса с кабиной**	3545 кг	7,817 фунта
EU: Масса, указанная на табличке CE, с навесом***	3080 кг	6,791 фунта
EU: Масса, указанная на табличке CE, с кабиной***	3180 кг	7,012 фунта

*В минимальной массе учитываются фиксированные резиновые гусеничные ленты, вес оператора, полный топливный бак, стандартная рукоять, отвал, ковш и не учитывается дополнительный противовес.

**В максимальной массе учитываются стальные гусеничные ленты, вес оператора, полный топливный бак, удлиненная рукоять, отвал, ковш и дополнительный противовес.

***Масса, указанная на табличке CE, базируется на наиболее распространенной в странах ЕС конфигурации. Включает массу полностью заправленного топливного бака и оператора весом 75 кг (165 фунтов) и не включает массу ковша.

Мини-экскаватор 303 CR

Увеличение массы по сравнению с минимальной конфигурацией

Кабина	115 кг	254 фунта
Противовес (легкий)	100 кг	221 фунта
Противовес (дополнительный)	250 кг	551 фунта
Удлиненная рукоять	25 кг	55 фунта
Стальные гусеничные ленты	125 кг	276 фунта

Система хода

Высокая скорость хода	4,5 км/ч	2,8 мили/ч
Низкая скорость хода	2,6 км/ч	1,6 мили/ч
Максимальное тяговое усилие при высокой скорости движения	14,7 кН	3,305 фунт-сил
Максимальное тяговое усилие при низкой скорости движения	31,4 кН	7,059 фунт-сил
Удельное давление на грунт — минимальная масса	27,6 кПа	4,0 фунта/кв. дюйм
Удельное давление на грунт — максимальная масса	32,3 кПа	4,7 фунта/кв. дюйм
Преодолеваемый уклон (максимальный)	30 градусов	

Вместимость заправочных емкостей

Система охлаждения	4,0 л	1,1 галл.
Моторное масло	4,0 л	1,1 галл.
Топливный бак	45,0 л	11,9 галл.
Гидробак	18,0 л	4,8 галл.
Гидросистема	35,0 л	9,2 галл.

Гидросистема

Гидросистема с регулированием по нагрузке и поршневым регулируемым насосом		
Расход насоса при 2400 об/мин	100 л/мин	26 галл./мин
Рабочее давление — оборудование	245 бар	3553 фунта/кв. дюйм
Рабочее давление — движение	245 бар	3553 фунта/кв. дюйм
Рабочее давление — поворот	176 бар	2,553 фунта/кв. дюйм
Вспомогательный контур, первичный		
Расход*	65 л/мин	17 галл./мин
Давление*	245 бар	3553 фунта/кв. дюйм
Вспомогательный контур — вторичный		
Расход*	25 л/мин	7,0 галл./мин
Давление*	245 бар	3553 фунта/кв. дюйм
Усилие копания — стандартная рукоять	16,6 кН	3,732 фунт-сил
Усилие копания — удлиненная рукоять	14,8 кН	3,327 фунт-сил
Усилие копания — ковш	28,4 кН	6,385 фунт-сил

*Расход и давление не объединяются. Под нагрузкой давление спадает по мере роста расхода.

Система поворота платформы

Скорость поворота платформы	9,0 об/мин
Поворот стрелы — влево	75°
Поворот стрелы — вправо	50°

Отвал

Ширина	1550 мм	61,0 дюйма
Высота	350 мм	13,8 дюйма

Сертификация — кабина и навес

Конструкция защиты при опрокидывании (ROPS)	ISO 12117-2:2008
Конструкция защиты при опрокидывании машины (TOPS)	ISO 12117:1997
Верхнее ограждение	ISO 10262:1998 (уровень I)

Уровень шума

Звуковое давление на оператора (ISO 6396:2008)	78 дБ(A)
Средний уровень внешнего звукового давления (ISO 6395:2008)	94 дБ(A)

• Директива ЕС "2000/14/ЕС"

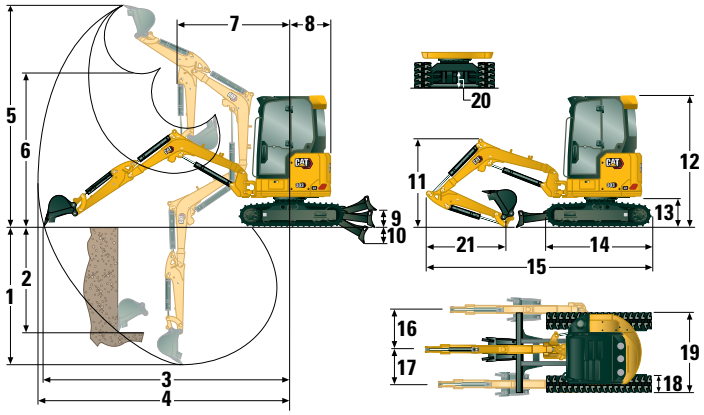

Размеры

		Стандартная рукоять	Удлиненная рукоять
1	Глубина копания	2650 мм (104,3 дюйма)	2950 мм (116,1 дюйма)
2	Глубина вертикальной стенки выемки	1820 мм (71,7 дюйма)	2070 мм (81,5 дюйма)
3	Максимальный вылет на уровне земли	4830 мм (190,2 дюйма)	5110 мм (201,2 дюйма)
4	Максимальный вылет	4980 мм (196,1 дюйма)	5240 мм (206,3 дюйма)
5	Максимальная высота копания	4510 мм (177,6 дюйма)	4650 мм (183,1 дюйма)
6	Максимальная высота разгрузки	3170 мм (124,8 дюйма)	3310 мм (130,3 дюйма)
7	Вылет стрелы	1750 мм (68,9 дюйма)	1910 мм (75,2 дюйма)
8	Вылет задней части платформы		
	без противовеса	775 мм (30,5 дюймов)	775 мм (30,5 дюймов)
	с противовесом (легким)	845 мм (33,3 дюймов)	845 мм (33,3 дюйма)
	с противовесом (дополнительным)	890 мм (35,0 дюймов)	890 мм (35,0 дюймов)
9	Максимальная высота отвала	385 мм (15,2 дюйма)	385 мм (15,2 дюйма)
10	Максимальная глубина копания отвала	535 мм (21,1 дюйма)	535 мм (21,1 дюйма)
11	Высота стрелы в транспортном положении	1600 мм (63,0 дюйма)	1920 мм (75,6 дюйма)
12	Габаритная транспортная высота	2480 мм (97,6 дюйма)	2480 мм (97,6 дюйма)
13	Клиренс поворотного подшипника	570 мм (22,4 дюйма)	570 мм (22,4 дюйма)
14	Общая длина ходовой части	2070 мм (81,5 дюйма)	2070 мм (81,5 дюйма)
15	Габаритная длина в транспортном положении†	4510 мм (177,6 дюйма)	4560 мм (179,5 дюйма)
16	Вынос стрелы вправо	870 мм (34,3 дюйма)	870 мм (34,3 дюйма)
17	Вынос стрелы влево	640 мм (25,2 дюйма)	640 мм (25,2 дюйма)
18	Ширина ходовой части/башмака	300 мм (11,8 дюйма)	300 мм (11,8 дюйма)
19	Ширина ходовой части	1550 мм (61,0 дюймов)	1550 мм (61,0 дюйма)
20	Дорожный просвет	310 мм (12,2 дюйма)	310 мм (12,2 дюйма)
21	Длина рукояти в транспортном положении	1260 мм (49,6 дюйма)	1560 мм (61,4 дюйма)

†Габаритная транспортная длина зависит от положения отвала в процессе транспортировки.

Кабина

Грузоподъемность — минимальная комплектация			Радиус подъемных точек — 2 м (6,6 фута)			Радиус подъемных точек — 3 м (9,8 фута)			Радиус точки подъема (максимальный)			
			С передней разгрузкой			С передней разгрузкой			С передней разгрузкой			
Высота точки подъема			Отвал в опущенном положении	Отвал в поднятом положении	С боковой разгрузкой	Отвал в опущенном положении	Отвал в поднятом положении	С боковой разгрузкой	Отвал в опущенном положении	Отвал в поднятом положении	С боковой разгрузкой	м (фут)
3 м (9,8 фута)	Стандартная рукоять	кг (фунты)				*792 (*1746)	630 (1389)	548 (1208)	*848 (*1870)	441 (972)	385 (849)	3,67 (12,0)
	Удлиненная рукоять	кг (фунты)							*741 (*1634)	376 (829)	327 (721)	3,99 (13,1)
2 м (6,6 фута)	Стандартная рукоять	кг (фунты)				*998 (*2200)	601 (1325)	520 (1146)	*864 (*1905)	349 (769)	303 (668)	4,16 (13,6)
	Удлиненная рукоять	кг (фунты)				*839 (*1850)	604 (1332)	522 (1151)	*767 (*1691)	304 (670)	263 (580)	4,43 (14,5)
1 м (3,3 фута)	Стандартная рукоять	кг (фунты)				*1352 (*2981)	553 (1219)	475 (1047)	*903 (*1991)	321 (708)	278 (613)	4,29 (14,1)
	Удлиненная рукоять	кг (фунты)				*1227 (*2705)	549 (1210)	470 (1036)	*808 (*1781)	281 (619)	242 (534)	4,55 (14,9)
0 м (0 футов)	Стандартная рукоять	кг (фунты)	*1280 (*2822)	1003 (2211)	823 (1814)	*1522 (*3355)	525 (1157)	448 (988)	*955 (*2105)	335 (739)	289 (637)	4,11 (13,5)
	Удлиненная рукоять	кг (фунты)	*1277 (*2815)	974 (2147)	795 (1753)	*1480 (*3263)	511 (1127)	433 (955)	*862 (*1900)	290 (639)	249 (546)	4,39 (14,4)

Минимальная масса включает кабину, резиновые гусеничные ленты, вес оператора, полный топливный бак, отвал и не включает дополнительный противовес.

Грузоподъемность — максимальная комплектация			Радиус подъемных точек — 2 м (6,6 фута)			Радиус подъемных точек — 3 м (9,8 фута)			Радиус точки подъема (максимальный)			
			С передней разгрузкой			С передней разгрузкой			С передней разгрузкой			
Высота точки подъема			Отвал в опущенном положении	Отвал в поднятом положении	С боковой разгрузкой	Отвал в опущенном положении	Отвал в поднятом положении	С боковой разгрузкой	Отвал в опущенном положении	Отвал в поднятом положении	С боковой разгрузкой	м (фут)
3 м (9,8 фута)	Стандартная рукоять	кг (фунты)				*792 (*1746)	*792 (*1746)	647 (1426)	*848 (*1870)	573 (1263)	464 (1023)	3,67 (12,0)
	Удлиненная рукоять	кг (фунты)							*741 (*1634)	495 (1091)	399 (880)	3,99 (13,1)
2 м (6,6 фута)	Стандартная рукоять	кг (фунты)				*998 (*2200)	773 (1704)	620 (1367)	*864 (*1905)	461 (1016)	372 (820)	4,16 (13,6)
	Удлиненная рукоять	кг (фунты)				*839 (*1850)	776 (1711)	622 (1371)	*767 (*1691)	408 (899)	328 (723)	4,43 (14,5)
1 м (3,3 фута)	Стандартная рукоять	кг (фунты)				*1352 (*2981)	725 (1598)	576 (1270)	*903 (*1991)	429 (946)	345 (761)	4,29 (14,1)
	Удлиненная рукоять	кг (фунты)				*1227 (*2705)	721 (1590)	571 (1259)	*808 (*1781)	381 (840)	304 (670)	4,55 (14,9)
0 м (0 футов)	Стандартная рукоять	кг (фунты)	*1280 (*2822)	*1280 (*2822)	990 (2183)	*1522 (*3355)	697 (1537)	549 (1210)	*955 (*2105)	449 (990)	360 (794)	4,11 (13,5)
	Удлиненная рукоять	кг (фунты)	*1277 (*2815)	*1277 (*2815)	962 (2121)	*1480 (*3263)	683 (1506)	535 (1179)	*862 (*1900)	395 (871)	314 (692)	4,39 (14,4)

Максимальная масса включает кабину, стальные гусеничные ленты, дополнительный противовес, вес оператора, полный топливный бак и отвал.

Навес

Грузоподъемность — минимальная комплектация			Радиус подъемных точек — 2 м (6,6 фута)			Радиус подъемных точек — 3 м (9,8 фута)			Радиус точки подъема (максимальный)			
			С передней разгрузкой			С передней разгрузкой			С передней разгрузкой			
Высота точки подъема			Отвал в опущенном положении	Отвал в поднятом положении	С боковой разгрузкой	Отвал в опущенном положении	Отвал в поднятом положении	С боковой разгрузкой	Отвал в опущенном положении	Отвал в поднятом положении	С боковой разгрузкой	м (фут)
3 м (9,8 фута)	Стандартная рукоять	кг (фунты)				*792 (*1746)	603 (1329)	526 (1160)	*848 (*1870)	420 (926)	368 (811)	3,67 (12,0)
	Удлиненная рукоять	кг (фунты)							*741 (*1634)	357 (787)	312 (688)	3,99 (13,1)
2 м (6,6 фута)	Стандартная рукоять	кг (фунты)				*998 (*2200)	574 (1265)	498 (1098)	*864 (*1905)	331 (730)	289 (637)	4,16 (13,6)
	Удлиненная рукоять	кг (фунты)				*839 (*1850)	576 (1270)	500 (1102)	*767 (*1691)	288 (635)	250 (551)	4,43 (14,5)
1 м (3,3 фута)	Стандартная рукоять	кг (фунты)				*1352 (*2981)	526 (1160)	453 (999)	*903 (*1991)	304 (670)	264 (582)	4,29 (14,1)
	Удлиненная рукоять	кг (фунты)				*1227 (*2705)	522 (1151)	448 (988)	*808 (*1781)	264 (582)	228 (503)	4,55 (14,9)
0 м (0 футов)	Стандартная рукоять	кг (фунты)	*1280 (*2822)	952 (2099)	784 (1728)	*1522 (*3355)	498 (1098)	426 (939)	*955 (*2105)	317 (699)	275 (606)	4,11 (13,5)
	Удлиненная рукоять	кг (фунты)	*1277 (*2815)	923 (2035)	756 (1667)	*1480 (*3263)	483 (1065)	411 (906)	*862 (*1900)	273 (602)	235 (518)	4,39 (14,4)

Минимальная масса включает навес, резиновые гусеничные ленты, вес оператора, полный топливный бак, отвал и не включает дополнительный противовес.

Грузоподъемность — максимальная комплектация			Радиус подъемных точек — 2 м (6,6 фута)			Радиус подъемных точек — 3 м (9,8 фута)			Радиус точки подъема (максимальный)			
			С передней разгрузкой			С передней разгрузкой			С передней разгрузкой			
Высота точки подъема			Отвал в опущенном положении	Отвал в поднятом положении	С боковой разгрузкой	Отвал в опущенном положении	Отвал в поднятом положении	С боковой разгрузкой	Отвал в опущенном положении	Отвал в поднятом положении	С боковой разгрузкой	м (фут)
3 м (9,8 фута)	Стандартная рукоять	кг (фунты)				*792 (*1746)	774 (1706)	627 (1382)	*848 (*1870)	552 (1217)	449 (990)	3,67 (12,0)
	Удлиненная рукоять	кг (фунты)							*741 (*1634)	476 (1049)	385 (849)	3,99 (13,1)
2 м (6,6 фута)	Стандартная рукоять	кг (фунты)				*998 (*2200)	746 (1645)	600 (1323)	*864 (*1905)	443 (977)	359 (791)	4,16 (13,6)
	Удлиненная рукоять	кг (фунты)				*839 (*1850)	748 (1649)	601 (1325)	*767 (*1691)	391 (862)	315 (694)	4,43 (14,5)
1 м (3,3 фута)	Стандартная рукоять	кг (фунты)				*1352 (*2981)	698 (1539)	555 (1224)	*903 (*1991)	412 (908)	332 (732)	4,29 (14,1)
	Удлиненная рукоять	кг (фунты)				*1227 (*2705)	694 (1530)	550 (1213)	*808 (*1781)	365 (805)	292 (644)	4,55 (14,9)
0 м (0 футов)	Стандартная рукоять	кг (фунты)	*1280 (*2822)	1269 (2798)	954 (2103)	*1522 (*3355)	670 (1477)	529 (1166)	*955 (*2105)	431 (950)	346 (763)	4,11 (13,5)
	Удлиненная рукоять	кг (фунты)	*1277 (*2815)	1240 (2734)	927 (2044)	*1480 (*3263)	655 (1444)	514 (1133)	*862 (*1900)	378 (833)	301 (664)	4,39 (14,4)

Максимальная масса включает навес, стальные гусеничные ленты, дополнительный противовес, вес оператора, полный топливный бак и отвал.

*Вышеуказанные значения соответствуют значениям грузоподъемности гидравлического экскаватора, предусмотренным стандартом ISO 10567:2007. Они не превышают 87% максимальной грузоподъемности гидросистемы и 75% опрокидывающей нагрузки. Значения, приведенные в данной таблице, не учитывают массу ковша экскаватора. Значения грузоподъемности для стандартной рукояти.

Мини-экскаватор 303 CR

Стандартное и дополнительное оборудование

Перечни стандартного и дополнительного оборудования могут варьироваться. За подробными сведениями по этому вопросу обращайтесь к своему дилеру компании Cat.

	Стандартная	Дополнительно
ДВИГАТЕЛЬ		
Двигатель Cat® C1.1 с турбокомпрессором (соответствует требованиям стандарта Tier 4 Final Агентства по охране окружающей среды США и Stage V ЕС)	✓	
Автоматическое включение режима холостого хода двигателя	✓	
Автоматическая остановка двигателя	✓	
Автоматический двухскоростной механизм хода	✓	
Водоотделитель топливной системы	✓	
Система контроля потребления мощности (доступно не во всех регионах)	✓	
Поршневой насос переменной производительности	✓	
Гидросистема с регулированием по нагрузке/разделением потока	✓	
ГИДРАВЛИКА		
Насос с электронным управлением Smart Tech	✓	
Гидроаккумулятор	✓	
Автоматический тормоз механизма поворота платформы	✓	
Вспомогательные гидролинии	✓	
Однонаправленный и двунаправленный вспомогательный поток	✓	
Непрерывный вспомогательный поток	✓	
Быстроразъемные соединения для вспомогательных контуров	✓	
КАБИНА ОПЕРАТОРА		
Откидной навес или откидная кабина	✓	
Кабина с системой кондиционирования воздуха		✓
Кабина с нагревателем		✓
Верхнее ограждение ISO 10262:1998 (уровень I)	✓	
ROPS — ISO 12117-2:2008	✓	
TOPS — ISO 12117:1997	✓	
Джойстиковое управление движением	✓	
Круиз-контроль для режима движения	✓	
Система изменения схемы управления (дополнительно для некоторых регионов)	✓	
Регулируемые опоры запястий	✓	
Моющийся напольный коврик	✓	
Педали хода и рычаги управления	✓	
Без педалей хода и рычагов управления (на заказ в некоторых регионах)		✓
Безопасность машины	✓	
Стандартный ключ с кодом доступа	✓	
Функция бесключевого пуска Push to Start с помощью брелока или кода доступа		✓
Подрессоренное сиденье с тканевым покрытием (только для кабины)	✓	
Подрессоренное сиденье с виниловым покрытием (только для навеса)	✓	
Сиденье без подвески с виниловым покрытием — только для навеса (поставляется не во все регионы)		✓
Блокировка гидросистемы — все органы управления	✓	
Хорошо заметный ремень безопасности с инерционной катушкой (75 мм/3 дюйма)	✓	
Крючок для одежды	✓	
Подстаканник	✓	
Карман для хранения	✓	
Потолочный люк	✓	
Монтажные приливы для переднего ограждения	✓	
Звуковой сигнал/предупреждающая сирена	✓	
Внутреннее освещение (только для кабины)	✓	
Фонарь стрелы, галогенный (поставляется не во все регионы)	✓	
Светодиодные передние фонари		✓
Светодиодные передние и задние фонари		✓
Светодиодный фонарь стрелы		✓
Отсек для мобильного телефона	✓	
Правое и левое зеркала		✓
Беспроводная связь: Bluetooth®, вход для внешних устройств, микрофон, USB (только зарядка) (только для кабины)		✓

	Стандартная	Дополнительно
КАБИНА ОПЕРАТОРА *(продолжение)*		
Цветной ЖК-монитор следующего поколения (IP66)	✓	
— Указатели уровня топлива и температуры охлаждающей жидкости	✓	
— Обслуживание и контроль состояния машины	✓	
— Производительность и регулировки машины	✓	
— Цифровой код безопасности	✓	
— Меню дисплея на нескольких языках	✓	
— Счетчик моточасов с переключателем активации	✓	
— Поворотный регулятор (только для кабины)	✓	
Усовершенствованный монитор нового поколения		✓
— Сенсорный экран		✓
— Система привязки к рабочей площадке Site Reference		✓
— Работа с камерами высокой четкости (IP68 и IP69K)		✓
— Цифровой код безопасности		✓
ХОДОВАЯ ЧАСТЬ		
Резиновая гусеничная лента (ширина 300 мм / 11,8 дюймов)	✓	
Стальная гусеничная лента (300 мм / 11,8 дюймов)		✓
Бульдозерный отвал	✓	
Плавающее положение отвала	✓	
Крепления строповки на гусеничной раме	✓	
СТРЕЛА, РУКОЯТЬ И РЫЧАЖНЫЕ МЕХАНИЗМЫ		
Моноблочная стрела (2200 мм/86,6 дюйма)	✓	
Стандартная рукоять (1260 мм / 49,6 дюйма)	✓	
Удлиненная рукоять (1560 мм / 61,4 дюйма)		✓
Возможна установка прямой лопаты	✓	
На пальцах	✓	
Ручное устройство для быстрой смены навесного оборудования с двойной фиксацией		✓
Гидравлическое устройство для смены навесного оборудования		✓
Подготовка к установке прижима ковша (доступно не во всех регионах)	✓	
Сертифицированная подъемная проушина (дополнительно для некоторых регионов)	✓	
Навесное оборудование, включая устройства для быстрой смены навесного оборудования, прижимы для ковшей, ковши, шнековые буры и гидромолоты		✓
Вторые вспомогательные гидравлические трубопроводы		✓
Линии отвода ковша		✓
Обратный клапан опускания стрелы		✓
Обратный клапан опускания рукояти		✓
Гидравлические контуры для устройства быстрой смены навесного оборудования (поставляются не во все регионы)		✓
ЭЛЕКТРООБОРУДОВАНИЕ		
Аккумуляторная батарея на 12 В	✓	
Программное обеспечение (машина и монитор)	✓	
Необслуживаемая аккумуляторная батарея	✓	
Выключатель "массы" аккумуляторной батареи	✓	
Звуковой сигнал/предупреждающая сирена	✓	
Разъем питания 12 В	✓	
Система Product Link PL243 (согласно нормативным требованиям)		✓
Система Product Link PLE643 (согласно нормативным требованиям)		✓
Сигнал хода (стандартная опция в некоторых регионах)		✓
ЗАЩИТНЫЕ УСТРОЙСТВА		
Передняя защитная панель половинной высоты из поликарбоната (только для навеса)		✓
Передняя защитная панель из поликарбоната (ISO 10262:1998 Level I и EN356 P5A)		✓
ПРОЧЕЕ		
Возможность использования биотоплива		✓
Экологичный сливной клапан		✓
Нагреватель кожуха водяного охлаждения		✓
Дополнительный противовес (250 кг/551 фунт)		✓

Чтобы получить более подробную информацию о продукции Cat, услугах, предоставляемых дилерами, и продуктах для промышленного использования, посетите наш веб-сайт **www.cat.com**.

© Caterpillar, 2021.
Все права защищены.

Материалы и технические характеристики могут быть изменены без предварительного уведомления. На фотографиях могут быть представлены машины, оснащенные дополнительным оборудованием. Информацию по опционному оснащению вы можете получить у своего дилера Cat.

Надписи CAT, CATERPILLAR, LET'S DO THE WORK, соответствующие логотипы, "Caterpillar Corporate Yellow", маркировки техники "Power Edge" и Cat "Modern Hex", а также идентификационные данные компании и ее продукции, используемые в этом документе, являются товарными знаками Caterpillar и не могут использоваться без разрешения.

ARHQ8350-00 (04.2021)
Заводской номер: 07A
(Global excluding China and Japan)