Cat®
303.5 CR

Мини — экскаватор

Характеристики

Мини-экскаватор Cat® 303.5 CR обеспечивает требуемую мощность и производительность, сохраняя свои компактные размеры, что позволяет выполнять работы в самых разных областях применения.

КОМФОРТ В ТЕЧЕНИЕ ВСЕГО ДНЯ

- Выберите навес или герметичную кабину с избыточным давлением, которые могут оснащаться системой кондиционирования воздуха, регулируемыми опорами запястий и подрессоренным сиденьем, что помогает поддерживать комфорт в течение всего рабочего дня.

ПРОСТОТА ЭКСПЛУАТАЦИИ

- Органы управления просты в использовании, а информация о машине в удобочитаемом виде представлена на интуитивно понятном ЖК-мониторе следующего поколения. Также можно установить усовершенствованный монитор с сенсорным экраном.

РЕЖИМ ДВИЖЕНИЯ С ДЖОЙСТИКОВЫМ УПРАВЛЕНИЕМ ПОВОРОТОМ

- Передвижение по рабочей площадке становится еще проще с использованием функции джойстикового управления Cat. Простое переключение с традиционного режима управления движением при помощи рычагов и педалей на управление джойстиком для перемещения машины и эксплуатации отвала. Вы получите все преимущества от меньшего количества прилагаемых усилий и более совершенного управления!

ВЫСОКАЯ ПРОИЗВОДИТЕЛЬНОСТЬ В КОМПАКТНОМ ИСПОЛНЕНИИ

- Высокая производительность при выемке грунта и подъеме грузов помогает выполнять работу быстрее. Малый радиус поворота для доступа в самые ограниченные пространства и работы в них. Функции "копания до отвала" и плавающего режима отвала упрощают очистку. Поворотный отвал также можно использовать для конечного профилирования и облегчения обратной засыпки.

БЕЗОПАСНОСТЬ НА РАБОЧЕЙ ПЛОЩАДКЕ

- Безопасность — наша приоритетная задача. Мини-экскаватор Cat разработан так, чтобы обеспечивать вашу безопасность при выполнении работ. Фонари рабочего освещения и подсветка, а также флуоресцентный ремень безопасности с инерционной катушкой и возможностью установки системы оповещения — это лишь некоторые из функций обеспечения безопасности, предусмотренных в этой машине.

ПРОСТОТА ОБСЛУЖИВАНИЯ ПОЗВОЛЯЕТ СОКРАТИТЬ ВРЕМЯ ПРОСТОЯ

- Техническое обслуживание мини-экскаватора Cat выполняется быстро и просто. Точки проверок планового обслуживания легко доступны через боковые двери с уровня земли. Уникальная откидная кабина или навес при необходимости обеспечивает доступ к дополнительным зонам технического обслуживания.

НИЗКИЕ ЭКСПЛУАТАЦИОННЫЕ РАСХОДЫ

- Благодаря таким особенностям, как автоматическое включение режима холостого хода, автоматическая остановка двигателя и эффективная гидравлическая система с насосом переменной производительности, мини-экскаватор Cat позволяет снизить ваши эксплуатационные расходы.

НЕ ИМЕЮЩАЯ АНАЛОГОВ ДИЛЕРСКАЯ ПОДДЕРЖКА

- Дилер компании Cat поможет достичь поставленных вами бизнес-целей. Дилер компании Cat всегда готов помочь вам: от предоставления оборудования и обучения операторов до выполнения обслуживания и удовлетворения других рабочих потребностей.

Технические характеристики

Двигатель

Модель двигателя	Cat® C1.7	
Полезная мощность		
ISO 9249, 80/1269/EEC	17,6 кВт	23,6 hp
Мощность двигателя		
ISO 14396	18,4 кВт	24,7 hp
Диаметр	84,0 мм	3,3 дюйма
Ход	100,0 мм	3,9 дюйма
Рабочий объем	1,7 л	104,0 дюйма^3

- Соответствует требованиям стандартов Агентства по охране окружающей среды США Tier 4 Final и Stage V EC на выбросы загрязняющих веществ.
- Объявленная мощность проверена в соответствии со стандартами, действующими на момент изготовления.
- Заявленная полезная мощность — это мощность на маховике при номинальной частоте вращения двигателя 2200 об/мин и с установленными, настроенными на заводе вентилятором, системой впуска воздуха, системой выпуска отработавших газов и генератором с минимальной нагрузкой.

Масса

Минимальная эксплуатационная масса с навесом*	3480 кг	7673 фунта
Максимальная эксплуатационная масса с навесом**	4050 кг	8930 фунтов
Минимальная эксплуатационная масса с кабиной*	3620 кг	7982 фунта
Максимальная эксплуатационная масса с кабиной**	4190 кг	9239 фунтов
ЕС: масса таблички CE с навесом***	3530 кг	7784 фунта
ЕС: масса таблички CE с кабиной***	3630 кг	8004 фунта

*В минимальной массе учитываются фиксированные резиновые гусеничные ленты, вес оператора, полный топливный бак, стандартная рукоять, отвал и не учитываются ковш и дополнительный противовес.

**В максимальной массе учитываются стальные гусеничные ленты, вес оператора, полный топливный бак, удлиненная рукоять, отвал и не учитываются ковш и дополнительный противовес.

***Масса, указанная на табличке CE, базируется на наиболее распространенной в странах ЕС конфигурации. Включает массу полностью заправленного топливного бака и оператора весом 75 кг (165 фунтов) и не включает массу ковша.

Увеличение массы от минимальной конфигурации

Кабина	140 кг	309 фунтов
Противовес (легкий)	100 кг	221 фунт
Противовес (дополнительный)	250 кг	551 фунт
Длинная рукоять	20 кг	44 фунта
Стальные гусеничные ленты	130 кг	287 фунтов
Поворотный отвал	160 кг	353 фунта

Система хода

Скорость хода — высокая	4,5 км/ч	2,8 мили/ч
Скорость хода — низкая	2,6 км/ч	1,6 мили/ч
Максимальное тяговое усилие при высокой скорости движения	16,9 кН	3799 фунт-сил
Максимальное тяговое усилие при низкой скорости движения	31,0 кН	6969 фунт-сил
Удельное давление на грунт — минимальная масса	29,6 кПа	4,3 фунта на кв. дюйм
Удельное давление на грунт — максимальная масса	35,7 кПа	5,2 фунта на кв. дюйм
Преодолеваемый уклон (максимальный)	30°	

Вместимость заправочных емкостей

Система охлаждения	7,0 л	1,8 галл.
Моторное масло	6,0 л	1,6 галл.
Топливный бак	45,0 л	11,9 галл.
Гидробак	20,0 л	5,3 галл.
Гидросистема	45,0 л	11,9 галл.

Гидросистема

Гидросистема с регулированием по нагрузке и поршневым насосом с переменной производительностью

Подача насоса при 2400 об/мин	100 л/мин	26 галл./мин
Рабочее давление — оборудование	245 бар	3553 фнт/кв. дюйм
Рабочее давление — движение	245 бар	3553 фнт/кв. дюйм
Рабочее давление — поворот	181 бар	2625 фнт/кв. дюйм
Вспомогательный контур — первичный		
Расход*	70 л/мин	18 галл./мин
Давление*	245 бар	3553 фнт/кв. дюйм
Вспомогательный контур — вторичный		
Расход*	25 л/мин	7,0 галл./мин
Давление*	245 бар	3553 фнт/кв. дюйм
Усилие копания — стандартная рукоять	18,9 кН	4249 фунт-сил
Усилие копания — удлиненная рукоять	16,9 кН	3799 фунт-сил
Усилие копания — ковш	33,0 кН	7419 фунт-сил

*Расход и давление не объединяются. Под нагрузкой давление спадает по мере роста расхода.

Система поворота платформы

Скорость поворота платформы	9,0 об/мин
Поворот стрелы — влево	75°
Поворот стрелы — вправо	50°

Отвал

Ширина	1780 мм	70,1 дюйма
Высота	350 мм	13,8 дюйма

Сертификация — кабина и навес

Конструкция защиты при опрокидывании (ROPS)	ISO 12 117-2:2008
Конструкция защиты при опрокидывании машины (TOPS)	ISO 12 117:1997
Верхнее ограждение	ISO 10 262:1998 (уровень I)

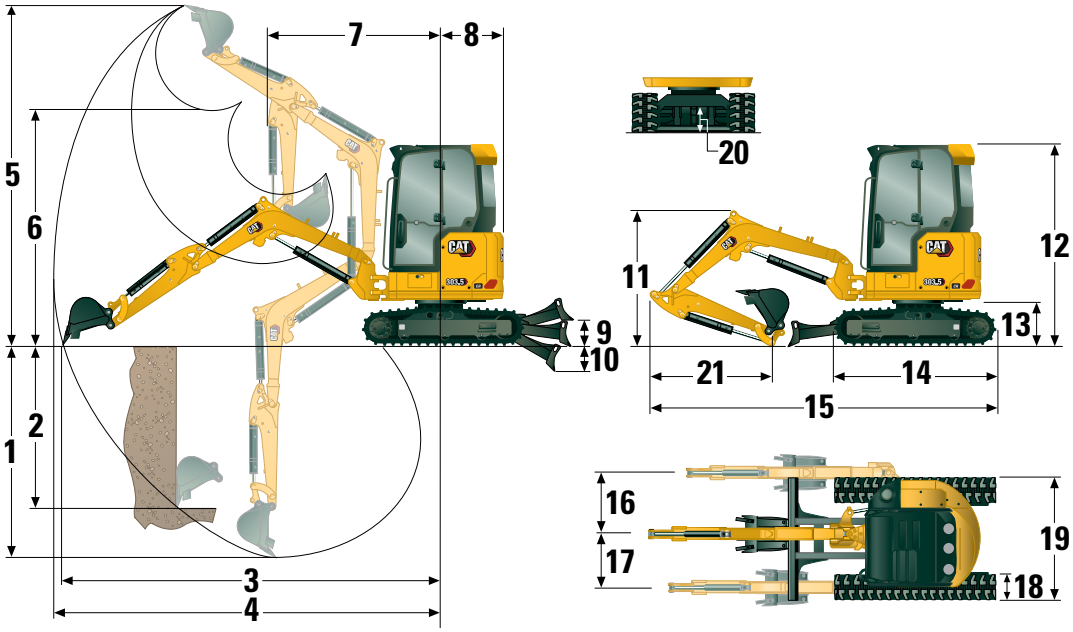

Размеры

		Стандартная рукоять	Удлиненная рукоять
1	Глубина копания	2810 мм (110,6 дюйма)	3110 мм (122,4 дюйма)
2	Глубина вертикальной стенки выемки	2250 мм (88,6 дюйма)	2390 мм (94,1 дюйма)
3	Максимальный вылет на уровне земли	5130 мм (202,0 дюйма)	5380 мм (211,8 дюйма)
4	Максимальный вылет	5270 мм (207,5 дюйма)	5510 мм (216,9 дюйма)
5	Максимальная высота копания	4920 мм (193,7 дюйма)	5020 мм (197,6 дюйма)
6	Максимальная высота разгрузки	3490 мм (137,4 дюйма)	3600 мм (141,7 дюйма)
7	Вылет стрелы	1760 мм (69,3 дюйма)	1860 мм (73,2 дюйма)
8	Вылет задней части платформы		
	без противовеса	890 мм (35,0 дюйма)	890 мм (35,0 дюйма)
	с противовесом (легким)	960 мм (37,8 дюйма)	960 мм (37,8 дюйма)
	с противовесом (дополнительным)	1005 мм (39,6 дюйма)	1005 мм (39,6 дюйма)
9	Максимальная высота отвала	385 мм (15,2 дюйма)	385 мм (15,2 дюйма)
10	Максимальная глубина копания отвала	535 мм (21,1 дюйма)	535 мм (21,1 дюйма)
11	Высота стрелы в транспортном положении	1520 мм (59,8 дюйма)	1750 мм (68,9 дюйма)
12	Габаритная транспортная высота	2480 мм (97,6 дюйма)	2480 мм (97,6 дюйма)
13	Клиренс поворотного подшипника	565 мм (22,2 дюйма)	565 мм (22,2 дюйма)
14	Общая длина ходовой части	2220 мм (87,4 дюйма)	2220 мм (87,4 дюйма)
15	Габаритная длина в транспортном положении†	4800 мм (189,0 дюйма)	4850 мм (190,9 дюйма)
16	Поворот стрелы вправо	870 мм (34,3 дюйма)	870 мм (34,3 дюйма)
17	Поворот стрелы влево	640 мм (25,2 дюйма)	640 мм (25,2 дюйма)
18	Ширина гусеничной ленты/башмака	300 мм (11,8 дюйма)	300 мм (11,8 дюйма)
19	Ширина гусеничной ленты	1780 мм (70,1 дюйма)	1780 мм (70,1 дюйма)
20	Дорожный просвет	310 мм (12,2 дюйма)	310 мм (12,2 дюйма)
21	Длина рукояти	1260 мм (49,6 дюйма)	1560 мм (61,4 дюйма)

†Габаритная транспортная длина зависит от положения отвала в процессе транспортировки.

Мини-экскаватор 303.5 CR

Кабина

Грузоподъемность — минимальная комплектация			Радиус подъемных точек — 2 м (6,6 фута)			Радиус подъемных точек — 3 м (9,8 фута)			Радиус точки подъема (максимальный)			
			С передней разгрузкой			С передней разгрузкой			С передней разгрузкой			
Высота точки подъема			Отвал в опущенном положении	Отвал в поднятом положении	С боковой разгрузкой	Отвал в опущенном положении	Отвал в поднятом положении	С боковой разгрузкой	Отвал в опущенном положении	Отвал в поднятом положении	С боковой разгрузкой	м (футы)
3 м (9,8 фута)	Стандартная рукоять	кг (фунты)				*917 (*2022)	*917 (*2022)	904 (1993)	*835 (*1841)	583 (1285)	575 (1268)	3,95 (13,0)
	Удлиненная рукоять	кг (фунты)							*758 (*1671)	514 (1133)	507 (1118)	4,26 (14,0)
2 м (6,6 фута)	Стандартная рукоять	кг (фунты)				*1176 (*2593)	888 (1958)	867 (1911)	*809 (*1784)	483 (1065)	478 (1054)	4,41 (14,5)
	Удлиненная рукоять	кг (фунты)				*1033 (*2377)	892 (1967)	870 (1918)	*750 (*1653)	435 (959)	430 (948)	4,67 (15,3)
1 м (3,3 фута)	Стандартная рукоять	кг (фунты)				*1547 (*3411)	833 (1836)	813 (1792)	*860 (*1896)	454 (1001)	449 (990)	4,54 (14,9)
	Удлиненная рукоять	кг (фунты)				*1462 (*3223)	831 (1832)	811 (1788)	*805 (*1775)	410 (904)	406 (895)	4,79 (15,7)
0 м (0 футов)	Стандартная рукоять	кг (фунты)				*1676 (*3695)	805 (1775)	786 (1733)	*947 (*2088)	472 (1041)	466 (1027)	4,39 (14,4)
	Удлиненная рукоять	кг (фунты)	*1345 (*2965)	*1345 (*2965)	*1345 (*2965)	*1696 (*3739)	793 (1748)	774 (1706)	*907 (*2000)	424 (935)	420 (926)	4,63 (15,2)

Минимальная масса включает кабину, резиновые гусеничные ленты, вес оператора, полный топливный бак, отвал и не включает дополнительный противовес.

Грузоподъемность — максимальная комплектация			Радиус подъемных точек — 2 м (6,6 фута)			Радиус подъемных точек — 3 м (9,8 фута)			Радиус точки подъема (максимальный)			
			С передней разгрузкой			С передней разгрузкой			С передней разгрузкой			
Высота точки подъема			Отвал в опущенном положении	Отвал в поднятом положении	С боковой разгрузкой	Отвал в опущенном положении	Отвал в поднятом положении	С боковой разгрузкой	Отвал в опущенном положении	Отвал в поднятом положении	С боковой разгрузкой	м (футы)
3 м (9,8 фута)	Стандартная рукоять	кг (фунты)				*917 (*2022)	*917 (*2022)	*917 (*2022)	*835 (*1841)	720 (1587)	663 (1462)	3,95 (13,0)
	Удлиненная рукоять	кг (фунты)							*758 (*1671)	638 (1407)	588 (1296)	4,26 (14,0)
2 м (6,6 фута)	Стандартная рукоять	кг (фунты)				*1176 (*2593)	1086 (2394)	988 (2178)	*809 (*1784)	602 (1327)	556 (1226)	4,41 (14,5)
	Удлиненная рукоять	кг (фунты)				*1033 (*2377)	*1033 (*2377)	992 (2187)	*750 (*1653)	546 (1204)	504 (1111)	4,67 (15,3)
1 м (3,3 фута)	Стандартная рукоять	кг (фунты)				*1547 (*3411)	1031 (2273)	936 (2064)	*860 (*1896)	568 (1252)	524 (1155)	4,54 (14,9)
	Удлиненная рукоять	кг (фунты)				*1462 (*3223)	1029 (2269)	933 (2057)	*805 (*1775)	518 (1142)	477 (1052)	4,79 (15,7)
0 м (0 футов)	Стандартная рукоять	кг (фунты)				*1676 (*3695)	1003 (2211)	909 (2004)	*947 (*2088)	591 (1303)	545 (1202)	4,39 (14,4)
	Удлиненная рукоять	кг (фунты)	*1345 (*2965)	*1345 (*2965)	*1345 (*2965)	*1696 (*3739)	991 (2185)	897 (1978)	*907 (*2000)	536 (1182)	494 (1089)	4,63 (15,2)

Максимальная масса включает кабину, стальные гусеничные ленты, дополнительный противовес, вес оператора, полный топливный бак и отвал.

Навес

Грузоподъемность — минимальная комплектация			Радиус подъемных точек — 2 м (6,6 фута)			Радиус подъемных точек — 3 м (9,8 фута)			Радиус точки подъема (максимальный)			
			С передней разгрузкой			С передней разгрузкой			С передней разгрузкой			
Высота точки подъема			Отвал в опущенном положении	Отвал в поднятом положении	С боковой разгрузкой	Отвал в опущенном положении	Отвал в поднятом положении	С боковой разгрузкой	Отвал в опущенном положении	Отвал в поднятом положении	С боковой разгрузкой	м (футы)
3 м (9,8 фута)	Стандартная рукоять	кг (фунты)				*917 (*2022)	884 (1949)	866 (1909)	*835 (*1841)	555 (1224)	549 (1210)	3,95 (13,0)
	Удлиненная рукоять	кг (фунты)							*764 (*1684)	490 (1080)	485 (1069)	4,26 (14,0)
2 м (6,6 фута)	Стандартная рукоять	кг (фунты)				*1176 (*2593)	846 (1865)	829 (1828)	*809 (*1784)	458 (1010)	455 (1003)	4,41 (14,5)
	Удлиненная рукоять	кг (фунты)				*1034 (*2280)	851 (1876)	834 (1839)	*755 (*1664)	413 (911)	411 (906)	4,67 (15,3)
1 м (3,3 фута)	Стандартная рукоять	кг (фунты)				*1547 (*3411)	791 (1744)	776 (1711)	*860 (*1896)	429 (946)	427 (941)	4,54 (14,9)
	Удлиненная рукоять	кг (фунты)				*1461 (*3221)	788 (1737)	772 (1702)	*809 (*1784)	389 (858)	387 (853)	4,79 (15,7)
0 м (0 футов)	Стандартная рукоять	кг (фунты)				*1676 (*3695)	763 (1682)	749 (1651)	*947 (*2088)	446 (983)	443 (977)	4,39 (14,4)
	Удлиненная рукоять	кг (фунты)	*1351 (*2978)	*1351 (*2978)	*1351 (*2978)	*1694 (*3735)	749 (1651)	735 (1620)	*908 (*2002)	402 (886)	399 (880)	4,63 (15,2)

Минимальная масса включает навес, резиновые гусеничные ленты, вес оператора, полный топливный бак, отвал и не включает дополнительный противовес.

Грузоподъемность — максимальная комплектация			Радиус подъемных точек — 2 м (6,6 фута)			Радиус подъемных точек — 3 м (9,8 фута)			Радиус точки подъема (максимальный)			
			С передней разгрузкой			С передней разгрузкой			С передней разгрузкой			
Высота точки подъема			Отвал в опущенном положении	Отвал в поднятом положении	С боковой разгрузкой	Отвал в опущенном положении	Отвал в поднятом положении	С боковой разгрузкой	Отвал в опущенном положении	Отвал в поднятом положении	С боковой разгрузкой	м (футы)
3 м (9,8 фута)	Стандартная рукоять	кг (фунты)				*917 (*2022)	*917 (*2022)	*917 (*2022)	*835 (*1841)	691 (1523)	639 (1409)	3,95 (13,0)
	Удлиненная рукоять	кг (фунты)							*758 (*1671)	612 (1349)	566 (1248)	4,26 (14,0)
2 м (6,6 фута)	Стандартная рукоять	кг (фунты)				*1176 (*2593)	1044 (2302)	953 (2101)	*809 (*1784)	577 (1272)	534 (1177)	4,41 (14,5)
	Удлиненная рукоять	кг (фунты)				*1033 (*2277)	*1033 (*2277)	956 (2108)	*750 (*1653)	523 (1153)	483 (1065)	4,67 (15,3)
1 м (3,3 фута)	Стандартная рукоять	кг (фунты)				*1547 (*3411)	989 (2180)	901 (1986)	*860 (*1896)	544 (1199)	504 (1111)	4,54 (14,9)
	Удлиненная рукоять	кг (фунты)				*1462 (*3223)	987 (2176)	898 (1980)	*805 (*1775)	495 (1091)	458 (1010)	4,79 (15,7)
0 м (0 футов)	Стандартная рукоять	кг (фунты)				*1676 (*3695)	961 (2199)	874 (1927)	*947 (*2088)	566 (1248)	523 (1153)	4,39 (14,4)
	Удлиненная рукоять	кг (фунты)	*1345 (*2965)	*1345 (*2965)	*1345 (*2965)	*1696 (*3739)	949 (2092)	862 (1900)	*907 (*2000)	513 (1131)	473 (1043)	4,63 (15,2)

Максимальная масса включает навес, стальные гусеничные ленты, дополнительный противовес, вес оператора, полный топливный бак и отвал.

*Вышеуказанные значения соответствуют значениям грузоподъемности гидравлического экскаватора, предусмотренным стандартом ISO 10567:2007. Они не превышают 87% максимальной грузоподъемности гидросистемы и 75% опрокидывающей нагрузки. Значения, приведенные в данной таблице, не учитывают массу ковша экскаватора. Значения грузоподъемности для стандартной рукояти.

Стандартное и дополнительное оборудование

Перечни стандартного и дополнительного оборудования могут различаться. Подробнее можно узнать у дилера Cat.

	Стандарт	Дополнительно
ДВИГАТЕЛЬ		
Двигатель Cat® C1.7 NA соответствует требованиям стандарта Tier 4 Final EPA США и Stage V EC	✓	
Автоматическое включение режима холостого хода двигателя	✓	
Автоматическая остановка двигателя	✓	
Автоматический двухскоростной механизм хода	✓	
Водоотделитель топливной системы	✓	
Мощность по запросу (доступно не во всех регионах)	✓	
Поршневой регулируемый насос	✓	
Гидросистема с регулированием по нагрузке / разделением потока	✓	
ГИДРАВЛИЧЕСКАЯ СИСТЕМА		
Насос с электронным управлением Smart Tech	✓	
Гидроаккумулятор	✓	
Автоматический тормоз механизма поворота платформы	✓	
Вспомогательные гидролинии	✓	
Одно- или двунаправленный вспомогательный поток	✓	
Непрерывный вспомогательный поток	✓	
Быстроразъемные соединения для вспомогательных контуров	✓	
РАБОЧЕЕ МЕСТО ОПЕРАТОРА		
Откидной навес или откидная кабина	✓	
Кабина с системой кондиционирования		✓
Кабина с нагревателем		✓
Режим джойстикового управления поворотом	✓	
Круиз-контроль для режима движения	✓	
Система изменения схемы управления (дополнительно для некоторых регионов)	✓	
Регулируемые опоры запястий	✓	
Моющийся напольный коврик	✓	
Педали хода и рычаги управления	✓	
Без педалей хода и рычагов управления (на заказ в некоторых регионах)		✓
Безопасность машины	✓	
Стандартный ключ с кодом	✓	
Нажатие для запуска с помощью брелка/кода		✓
Подрессоренное сиденье с тканевым покрытием (только для кабины)	✓	
Подрессоренное сиденье с виниловой обивкой (только для навеса)	✓	
Неподрессоренное сиденье с виниловой обивкой (только с навесом) (доступно не во всех регионах)		✓
Блокировка гидравлики — все органы управления	✓	
Хорошо заметный ремень безопасности с инерционной катушкой (75 мм / 3 дюйма)	✓	
Система напоминания о непристегнутом ремне безопасности		✓
Крючок для одежды	✓	
Подстаканник	✓	
Карман для хранения	✓	
Потолочный люк	✓	

	Стандарт	Дополнительно
КАБИНА ОПЕРАТОРА *(продолжение)*		
Крепежные бобышки для передней части	✓	
Звуковой сигнал / предупреждающая сирена	✓	
Внутреннее освещение (только кабина)	✓	
Освещение стрелы, галогенное (доступно не во всех регионах)	✓	
Светодиодные передние фонари		✓
Светодиодные передние и задние фонари		✓
Светодиодный фонарь стрелы		✓
Отсек для мобильного телефона	✓	
Правое и левое зеркала		✓
Видеокамера		✓
Радиоприемник — Bluetooth®, вход для внешних устройств, микрофон, USB (только зарядка) (только для кабины)		✓
Цветной ЖК-монитор следующего поколения (IP66)	✓	
– Указатели уровня топлива и температуры охлаждающей жидкости		
– Обслуживание и контроль состояния машины		
– Производительность и регулировки машины		
– Цифровой код безопасности		
– Меню дисплея на нескольких языках		
– Счетчик мото-часов с переключателем активации		
– Поворотный регулятор (только для кабины)		
Усовершенствованный монитор нового поколения		✓
– Сенсорный экран		
– Система привязки к рабочей площадке Site Reference		
– Работа с камерами высокой четкости (IP68 и IP69K)		
– Цифровой код безопасности		
Cat Grade Advanced 2D (только для версии с кабиной)		✓
Cat Grade Advanced 3D (только для версии с кабиной)		✓
ХОДОВАЯ ЧАСТЬ		
Резиновый ремень (ширина: 300 мм / 11,8 дюйма)	✓	
Стальная гусеничная лента (ширина: 300 мм / 11,8 дюйма)		✓
Бульдозерный отвал	✓	
Плавающий отвал бульдозера	✓	
Поворотный отвал		✓
Крепежные проушины на раме гусеничной ленты	✓	

(продолжение на следующей странице)

Стандартное и дополнительное оборудование *(продолжение)*

Перечни стандартного и дополнительного оборудования могут различаться. Подробнее можно узнать у дилера Cat.

	Стандарт	Дополнительно
СТРЕЛА, РУКОЯТИ И РЫЧАЖНЫЕ МЕХАНИЗМЫ		
Односекционная стрела (2400 мм / 94,5 дюйма)	✓	
Стандартная рукоять (1260 мм / 49,6 дюйма)	✓	
Длинная рукоять (1560 мм / 61,4 дюйма)		✓
Возможна установка прямой лопаты	✓	
На штифтах	✓	
Ручное устройство для быстрой смены навесного оборудования с двойной фиксацией		✓
Гидравлическое устройство для смены навесного оборудования		✓
Подготовка к установке прижима ковша (доступно не во всех регионах)	✓	
Сертифицированная подъемная проушина (дополнительно в некоторых регионах)	✓	
Навесное оборудование, включая устройства быстрой смены навесного оборудования, захваты, ковши, шнековые буры и молоты		✓
Дополнительные вспомогательные гидролинии		✓
Линии отвода ковша		✓
Гидрораспределитель механизма опускания стрелы (стандартная комплектация для стран Европы)		✓
Гидрораспределитель механизма опускания рукояти (стандартная комплектация для стран Европы)		✓
Гидравлические контуры для устройства быстрой смены навесного оборудования (поставляются не во все регионы)		✓

	Стандарт	Дополнительно
ЭЛЕКТРООБОРУДОВАНИЕ		
Аккумуляторная батарея на 12 В	✓	
Программное обеспечение (машина и монитор)	✓	
Необслуживаемая аккумуляторная батарея	✓	
Блокировка и установка предупредительных табличек для выключателя "массы" аккумуляторной батареи	✓	
Звуковой сигнал / предупреждающая сирена	✓	
Розетка питания на 12 В	✓	
Система Product Link™ PL243 (согласно нормативным требованиям)		✓
Система Product Link PL643 (согласно нормативным требованиям)		✓
Сигнал хода (входит в стандартную комплектацию в некоторых регионах)		✓
ЗАЩИТНЫЕ УСТРОЙСТВА		
Конструкция для защиты при опрокидывании (ROPS) в соответствии с ISO 12117-2:2008	✓	
Конструкция защиты при опрокидывании машины (TOPS) ISO 12117:1997	✓	
Верхнее ограждение в соответствии с ISO 10262:1998 (уровень I)	✓	
Поликарбонатная половинная передняя защитная панель (только с навесом)		✓
Поликарбонатная передняя защитная панель ISO 10262 1998, уровень I и EN356 P5A		✓
ПРОЧЕЕ		
Возможность применения биомасла		✓
Сливной шланг типа ECO		✓
Нагреватель кожуха водяного охлаждения		✓
Легкий противовес (100 кг / 221 фунт)		✓
Дополнительный противовес (250 кг / 551 фунт)		✓

Экологическая декларация модели 303.5 CR

Следующая информация применима к машине в момент окончательной сборки в конфигурации для продажи в регионах, описанной в настоящем документе. Содержащаяся в настоящей декларации информация действительна на момент ее оформления, однако информация, касающаяся функций и технических характеристик машины, может быть изменена без предварительного уведомления. Для получения дополнительной информации см. руководство по эксплуатации и техническому обслуживанию машины.

Для получения дополнительной информации о текущем устойчивом развитии и наших успехах посетите страницу https://www.caterpillar.com/en/company/sustainability.

Двигатель

- Двигатель Cat® C1.7 соответствует требованиям стандартов Tier 4 Final EPA США и Stage V ЕС на выбросы загрязняющих веществ.
- Дизельные двигатели Cat должны использовать ULSD (дизельное топливо со сверхнизким содержанием серы 15 ppm или меньше) или ULSD, смешанное со следующими видами топлива с низким содержанием углерода** в пропорции:
  - ✓ 20% дизельного биотоплива FAME (метиловые эфиры жирных кислот);
  - ✓ 100% возобновляемого дизельного топлива, HVO (гидрогенизированного растительного масла)* и СЖТ (синтетического жидкого топлива).

  Следуйте рекомендациям для успешной эксплуатации. За подробностями обратитесь к дилеру компании Cat или к документу "Рекомендации по эксплуатационным жидкостям для машин компании Caterpillar" (SRBU6250).

  **В двигателях без системы доочистки ОГ можно использовать смеси с повышенным содержанием дизельного биотоплива, вплоть до 100%. (Подробнее об использовании смесей с содержанием дизельного биотоплива более 20% можно узнать у дилера компании Cat.)*

  ***Содержание парниковых газов в отработавших газах от топлива с более низким содержанием углерода практически такое же, как у традиционных видов топлива.*

Кондиционирование воздуха

- Система кондиционирования воздуха этих машин содержит хладагент с фторированными парниковыми газами R134a (потенциал глобального потепления = 1430). Система содержит 1,0 кг (2,2 фунта) хладагента, что соответствует 1,430 метр. тонны (1,576 ам. т) CO_2.

Краска

- С учетом доступной информации максимально допустимая концентрация, измеряемая в частях на миллион (ppm), следующих тяжелых металлов в краске составляет:
  – барий <0,01%;
  – кадмий <0,01%;
  – хром <0,01%;
  – свинец <0,01%.

Шумоизоляция

Уровень воздействующего на оператора шума:* 78 дВ(А) (ISO 6396:2008)

Уровень внешнего звукового давления:** 94 дБ(А) (ISO 6395:2008)

*Уровень динамического звукового давления, воздействующего на оператора, согласно стандарту ISO 6396:2008. Измерения проводились при закрытых дверях и окнах кабины.

**Измерения уровня звуковой мощности на машинах комплектации CE проводились по методике испытаний и в условиях, оговоренных стандартом 2000/14/EC.

Масла и жидкости

- Охлаждающая жидкость на основе этиленгликоля заливается на заводе компании Caterpillar. Антифриз / охлаждающую жидкость для дизельных двигателей Cat (DEAC) и охлаждающую жидкость Cat с увеличенным сроком службы (ELC) можно перерабатывать. Более подробную информацию можно получить у дилера Cat.
- Cat Bio HYDO™ Advanced — это биоразлагаемое гидравлическое масло, имеющее сертификат EU Ecolabel.
- По-видимому, присутствуют дополнительные жидкости. Для получения рекомендаций по всем жидкостям и интервалам технического обслуживания обратитесь к руководству по эксплуатации и техническому обслуживанию или руководству по применению и установке.

Особенности и технологии

- Следующие функции и технологии могут способствовать экономии топлива и/или сокращению выбросов углерода. Особенности могут быть разными. Подробнее можно узнать у дилера Cat.
  – Усовершенствованные гидросистемы обеспечивают баланс мощности и эффективности.
  – Удобная для оператора система контроля потребления мощности обеспечивает постоянную эффективность и мощность, когда они необходимы.
  – Автоматическое включение режима холостого хода и автоматический останов двигателя.
  – Увеличенные интервалы технического обслуживания сокращают потребление жидкостей и фильтров.
  – Дистанционное программирование Remote Flash и дистанционный поиск и устранение неисправностей (при наличии).
  – Системы Cat Grade с технологиями Advanced 2D и 3D (при наличии) повышают эффективность работы оператора и сокращают расход топлива.

Переработка

- Материалы, используемые в машинах, классифицируются, как показано ниже, с приблизительным процентным содержанием по весу. Из-за различий в комплектации машин следующие значения в таблице могут отличаться.

Тип материала	Процент веса
Сталь	65,26%
Железо	13,07%
Резина	8,59%
Прочее	3,04%
Цветные металлы	2,93%
Пластмассы	2,67%
Жидкости	2,35%
Без категории	0,85%
Смешанные металлы и неметаллические материалы	0,68%
Смешанные металлы	0,54%
Смешанные неметаллические материалы	0,02%
Всего	100%

- Машина с высоким коэффициентом вторичной переработки обеспечивает эффективное использование ценных природных ресурсов и имеет более высокую ценность в конце срока службы. В соответствии со стандартом ISO 16714:2008 (Машины землеройные. Пригодность к переработке для повторного использования и восстанавливаемость. Термины, определения и метод расчета) степень пригодности к переработке определяется как выраженная в процентах доля массы (массовая доля в процентах) новой машины, потенциально подлежащая повторному использованию и/или восстановлению.

  Все детали в спецификации материалов сначала оцениваются по типу компонента на основе списка компонентов, определенного стандартом ISO 16714:2008 и стандартами Японской ассоциации производителей строительного оборудования (CEMA). Оставшиеся детали дополнительно оцениваются на возможность вторичной переработки в зависимости от типа материала.

  Из-за различий в комплектации машин следующие значения в таблице могут отличаться.

  Восстанавливаемость — 95%

- Приведенные выше данные основаны на комплектации машины, предоставленной группой по продуктам.

Чтобы получить более подробную информацию о продукции Cat, услугах, предоставляемых дилерами, и продуктах для промышленного использования, посетите наш веб-сайт **www.cat.com**.

© Caterpillar, 2024.
Все права защищены.

Материалы и технические характеристики могут быть изменены без предварительного уведомления. На фотографиях могут быть представлены машины, оснащенные дополнительным оборудованием. Информацию по опционному оснащению вы можете получить у своего дилера Cat.

CAT, CATERPILLAR, LET'S DO THE WORK, соответствующие логотипы, "Caterpillar Corporate Yellow", маркировка техники "Power Edge" и "Cat Modern Hex", а также идентификационные данные корпорации и ее продукции, используемые в данной публикации, являются товарными знаками компании Caterpillar и не могут использоваться без разрешения.

ARHQ8351-03 (11-2024)
Заменяет публикацию
ARHQ8351-02
Текущая версия документа: 07A
(Global excluding
China and Japan)