

953

Ładowarka gąsienicowa

Numer konstrukcji: 12 A

Dane techniczne

Konfiguracje i funkcje mogą różnić się w zależności od regionu. Dostępność w danym obszarze można sprawdzić u dealera Cat®.

Spis treści

Ładowarka gąsienicowa 953

Specyfikacje 3
- Silnik 3
- Klimatyzacja 3
- Układ napędowy 3
- Układ osprzętu roboczego 3
- Objętości płynów eksploatacyjnych 3
- Siła uciągu 3
- Masy i wymiary 4
- Łyżki i złącza osprzętu 6
- Łyżki 7
- Gąsienica 9
- Zrywak 9
- Normy 9
- Specyfikacje robocze wersji z widłami paletowymi 10

Wyposażenie standardowe i dodatkowe 11

Deklaracja środowiskowa 953 14

Ładowarka gąsienicowa 953 — konfiguracja do pracy na wysypiskach

Najważniejsze cechy i zalety 15

Specyfikacje 16
- Silnik 16
- Klimatyzacja 16
- Układ napędowy 16
- Układ osprzętu roboczego 16
- Objętości płynów eksploatacyjnych 16
- Siła uciągu 16
- Maszyna do prac na wysypiskach 17
- Maszyna do prac na wysypiskach z ulepszonym zestawem do czyszczenia 17
- Gąsienica 17
- Zrywak 17
- Wymiary 18
- Łyżki 19
- Cechy do prac na wysypiskach 20
- Normy 21

Wyposażenie standardowe i dodatkowe 22

(ciąg dalszy na następnej stronie)

Spis treści *(c.d.)*

Ładowarka gąsienicowa 953 — konfiguracja do ładowni statku

Najważniejsze cechy i zalety 25

Specyfikacje 26

Silnik 26
Klimatyzacja 26
Układ napędowy 26
Układ osprzętu roboczego 26
Objętości płynów eksploatacyjnych 26
Siła uciągu 26
Masy i wymiary 27
Gąsienica 27
Normy 27
Wymiary 28
Lemiesze 28
Łyżki 29
Specyfikacje robocze wersji z widłami paletowymi 31

Wyposażenie standardowe i dodatkowe 32

Ładowarka gąsienicowa 953 – częściowa konfiguracja do hut i stalowni

Najważniejsze cechy i zalety 35

Specyfikacje 36

Silnik 36
Klimatyzacja 36
Układ napędowy 36
Układ osprzętu roboczego 36
Objętości płynów eksploatacyjnych 36
Siła uciągu 36
Masy i wymiary 37
Łyżki 38
Normy 38

Wyposażenie standardowe i dodatkowe 39

Silnik

Silnik	Cat® C7.1	
Normy emisji spalin	Spełnia normy emisji EPA Tier 4 Final (USA), Stage V (UE), Tier 4 (Korea), Nonroad Stage III (Chiny), japońskie normy emisji 2014, Bharat Stage III (Indie), Stage IIIA (Euroazjatycka Unia Gospodarcza), UN ECE R96 Stage IIIA, odpowiadające normie Tier 3 (USA) / Stage IIIA (UE).	
Moc użyteczna (przy 1800 obr./min)		
ISO 9249/SAE J1349	119 kW	160 hp
ISO 9249 (DIN)	162 KM	
Moc silnika (1800 obr./min.)		
ISO 14396	129 kW	173 hp
ISO 14396 (DIN)	175 KM	
Średnica cylindra	105 mm	4,1 in
Skok tłoka	135 mm	5,3 in
Pojemność skokowa	7,01 l	427,8 in^3

- Podana moc użyteczna jest mocą zmierzoną na kole zamachowym silnika wyposażonego w wentylator, układ oczyszczania powietrza, moduł oczyszczania gazów spalinowych i alternator.
- Deklarowana moc jest mierzona zgodnie z podaną normą w wersji obowiązującej w momencie wyprodukowania.
- Rzędowy sześciocylindrowy silnik wysokoprężny z jedną turbosprężarką, doładowaniem ATAAC i układem oczyszczania spalin (jeśli jest na wyposażeniu) wbudowanym w silniku.
- Do wysokości 3000 m (9842 stopy) n.p.m. nie ma konieczności redukcji mocy silnika.
- Cat U.S. EPA Tier 4 Final, EU Stage V, Korea Stage V, China Nonroad Stage IV, Japonia 2014 motorların ULSD (15 ppm veya daha az kükürt içeren ultra düşük kükürtlü dizel yakıt) kullanması gerekir ve aşağıdaki düşük karbon yoğunluklu yakıtlarla** karıştırılmış ULSD ile uyumludur*:
  - ✓ %20 biyodizel FAME (yağ asidi metil esteri)***
  - ✓ %100 yenilenebilir dizel, HVO (hidrojene bitkisel yağ) ve GTL (gazdan sıvıya dönüştürülmüş) yakıtlar

  US EPA Tier 3/ UE Stage IIIA eşdeğeri Eurazjatycka Unia Gospodarcza Stage IIIA, UN ECE R96 Stage IIIA norma emisji emisji karıştırılmış dizel yakıtlarla uyumludur*:
  - ✓ %%100 biyodizel FAME (yağ asidi metil esteri)****
  - ✓ %100 yenilenebilir dizel, HVO (hidrojene bitkisel yağ) ve GTL (gazdan sıvıya dönüştürülmüş) yakıtlar

  Başarılı bir uygulama için yönergelere bakın. Ayrıntılar için lütfen Kot temsilcinize danışın veya "Caterpillar Makine Sıvıları Önerileri" (SEBU6250) bölümüne bakın.

  **Caterpillar motorları bu alternatif yakıtlarla uyumlu olsa da bazı bölgelerde bunların kullanımına izin verilmeyebilir.*

  ***Düşük karbon yoğunluklu yakıtlardan kaynaklanan egzoz borusu sera gazı emisyonları, temel olarak geleneksel yakıtlarla aynıdır.*

  ****Atık arıtma cihazları bulunmayan motorlar, %100'e kadar biyodizel olmak üzere daha yüksek karışımlarla uyumludur (%20 biyodizelden daha yüksek karışımların kullanımı için Cat temsilcinize Danışın).*

  *****%20 biyodizelden daha yüksek karışımlarla kullanım için Kot temsilcinize danışın.*

Układ klimatyzacji

Układ klimatyzacji w maszynie zawiera fluorowany gaz cieplarniany R134a lub R1234yf. Identyfikację gazu można znaleźć na etykiecie lub w instrukcji obsługi.

Układ z czynnikiem chłodniczym R134a (współczynnik ocieplenia globalnego = 1430), zawiera 1,134 kg (2,5 funta) czynnika chłodniczego, którego ekwiwalent CO_2 wynosi 1,622 tony metrycznej (1,787 tony).

Układ napędowy

Opis	Sterowany elektronicznie napęd hydrostatyczny z dwoma silnikami osiowymi o zmiennym wydatku i dwiema pompami osiowo-tłokowymi o zmiennym wydatku z tarczą skośną	
Prędkość jazdy	Bezstopniowa regulacja prędkości w zakresie od 0 do 10 km/h (od 0 do 6,2 mph)	
Nastawa zaworu nadmiarowego	47 500 kPa	6890 psi

Układ osprzętu roboczego

Opis	Układ wykrywający obciążenie, pompa tłokowa o zmiennym wydatku	
Maksymalny ciągły przepływ (1800 obr./min)	155 l/min	41 gal/min
Maksymalne ciśnienie w układzie	28 000 kPa	4061 psi
Układ filtrowania	Filtr powrotny osprzętu	

Objętości płynów eksploatacyjnych

Zbiornik paliwa	265 l	70 gal
Zbiornik płynu DEF (jeśli jest na wyposażeniu)	16 l	4,2 gal
Układ chłodzenia	32 l	8,5 gal
Skrzynia korbowa (z filtrem)	16,5 l	4,5 gal
Zwolnice (każda)	10,8 l	2,8 gal
Zbiornik oleju hydraulicznego	70 l	18,5 gal
Czop centrujący	0,7 l	0,18 gal

Siła uciągu

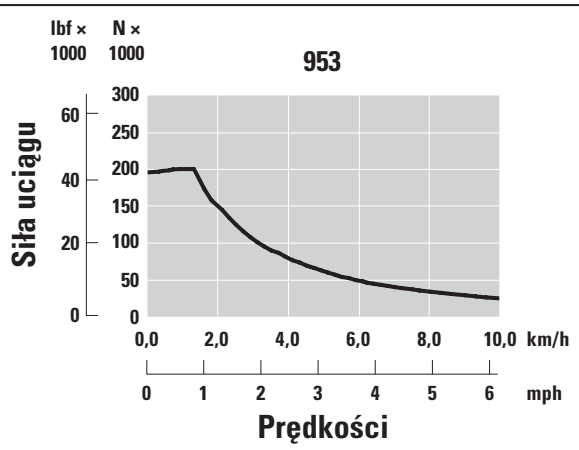

Ładowarka gąsienicowa 953 – specyfikacje

Masy i wymiary

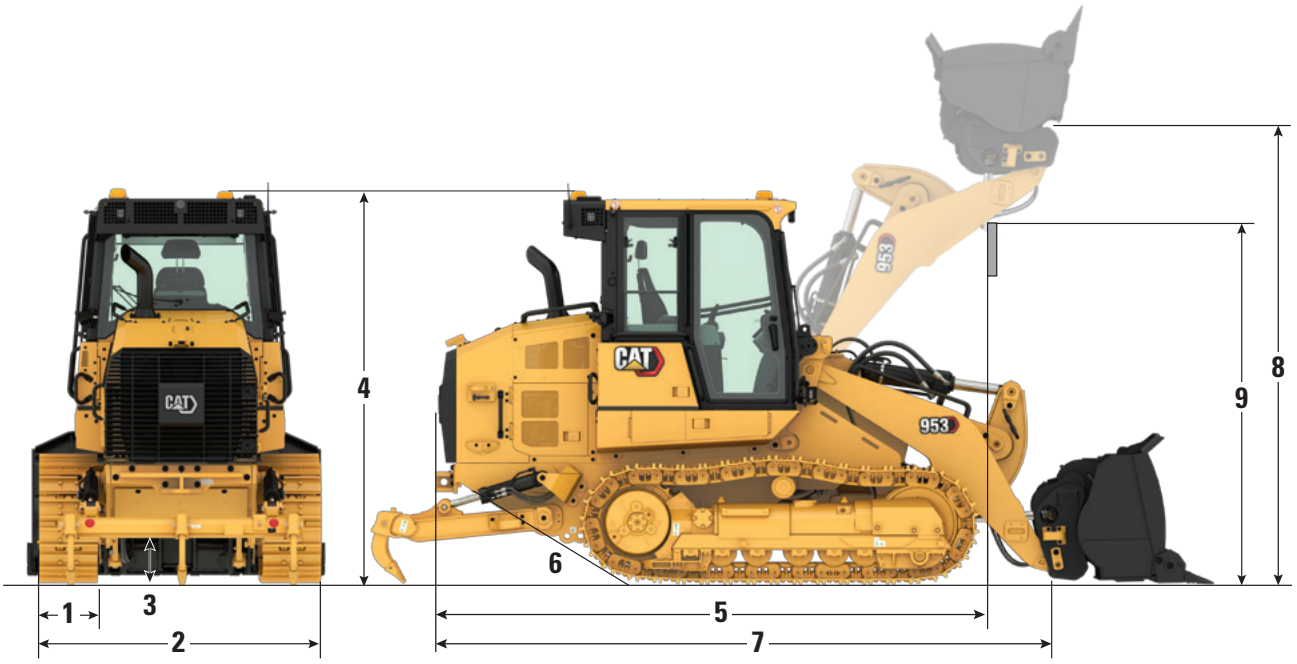

		Standard (Standardowy)		Niski nacisk na podłoże (LGP)	
	Masa eksploatacyjna[1]	15 958 kg	35 181 lb	17 261 kg	38 055 lb
	Masa transportowa[2]	13 317 kg	29 359 lb	14 473 kg	31 907 lb
1	Szerokość nakładek gąsienic:				
	Wersja standardowa[3]	480 mm	19 in	—	—
	Wersja poszerzona[3]	—	—	800 mm	31,5 in
	Wersja zwężona[3]	380 mm	15 in	—	—
	Rolki gąsienic – po każdej stronie	6		6	
	Nakładki – po każdej stronie	37		37	
	Rozstaw gąsienic	1836 mm	72,3 in	2136 mm	84,1 in
	Długość styku gąsienicy z podłożem	2286 mm	90,0 in	2286 mm	90,0 in
	Powierzchnia styku z podłożem — nakładki standardowe	2,4 m²	3720 in²	3,9 m²	6045 in²
	Powierzchnia styku z podłożem – nakładka opcjonalna	1,9 m²	2945 in²	—	—
	Nacisk na podłoże:				
	Nakładki o standardowej szerokości	66 kPa	10 psi	—	—
	Nakładki poszerzone	—	—	43 kPa	6 psi
	Nakładki zwężone	83 kPa	12 psi	—	—

[1] Masa eksploatacyjna: maszyna z pakietem budowlanym, łyżką standardową z zębami i segmentami, podwoziem o zwiększonej wytrzymałości i trwałości, układem oczyszczania spalin, środkami smarnymi, pełnym zbiornikiem paliwa i operatorem o masie ciała 75 kg (165 lb). W przypadku maszyn bez układu oczyszczania spalin należy odjąć 287 kg (632 lb).

[2] Masa transportowa: maszyna z pakietem budowlanym, podwoziem o dużej wytrzymałości i zwiększonej trwałości, układem oczyszczania spalin, środkami smarnymi, zbiornikiem paliwa wypełnionym do poziomu 10% i bez łyżki. W przypadku maszyn bez układu oczyszczania spalin należy odjąć 287 kg (632 lb).

[3] Pojedyncza lub podwójna ostroga, z otworami środkowymi lub bez.

Masy i wymiary *(c.d.)*

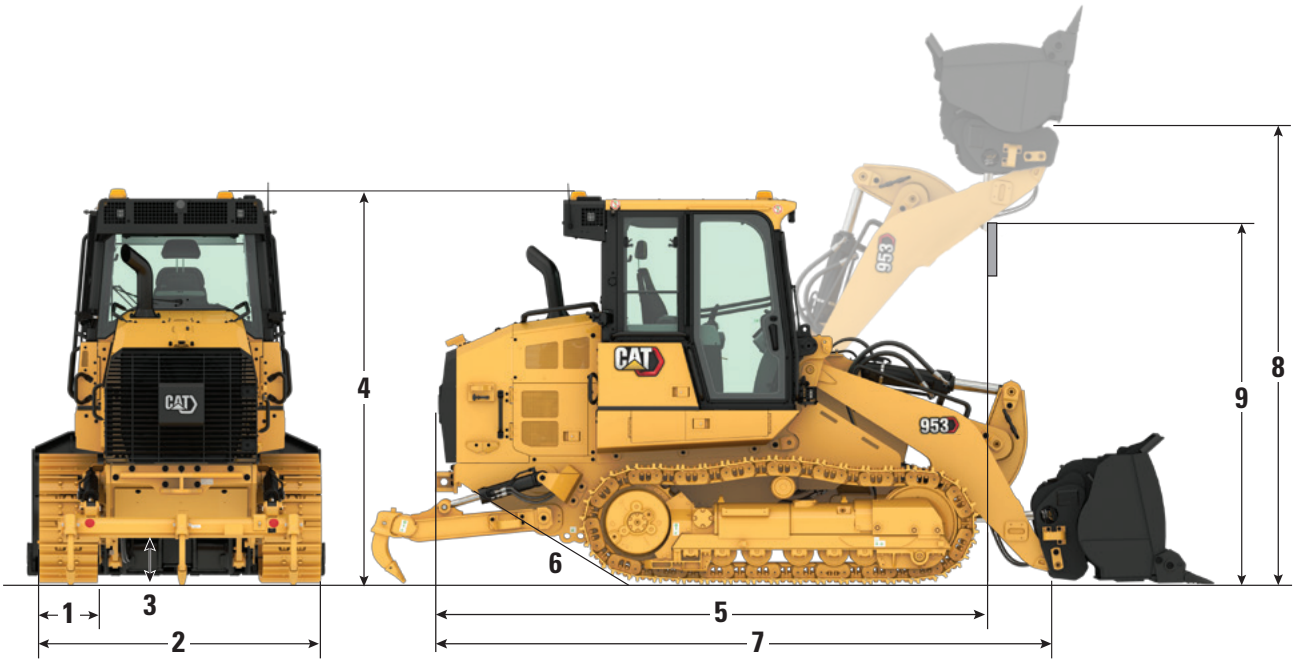

2	Szerokość całkowita maszyny (bez łyżki):		
	Gąsienice standardowe — nakładki 480 mm (20 in)	2316 mm	91,2 in
	Gąsienice wąskie — nakładki 380 mm (15 in)	2216 mm	87,2 in
	Gąsienice LGP – nakładki 800 mm (31,5 in)	2936 mm	115,6 in
3	Prześwit	413 mm	16,3 in
4	Wysokość maszyny do szczytu kabiny	3156 mm	124,2 in
5	Długość maszyny do czoła gąsienic (włącznie z tylnym zderzakiem)	4520 mm	177,9 in
	ze zrywakiem dodatkowo	421 mm	16,6 in
6	Kąt rampowy	29°	
7	Całkowita długość transportowa (bez łyżki)	5122 mm	201,6 in
8	Wysokość sworznia przegubu łyżki przy maksymalnej wysokości podnoszenia	3608 mm	142,1 in
9	Prześwit ramienia podnoszenia przy maksymalnej wysokości podnoszenia	3003 mm	118,3 in
	Promień skrętu	3,6 m	141,7 in

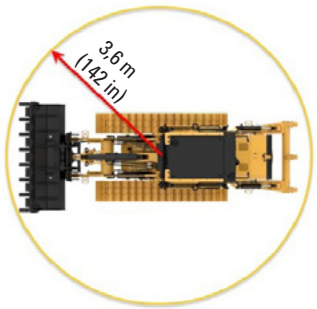

Oferowane mogą być różne łyżki i elementy osprzętu. Dostępność można sprawdzić u dealerów Cat.

Ładowarka gąsienicowa 953 – specyfikacje

Łyżki i złącza osprzętu



Osprzęt do prac ziemnych Advansys™

Łyżki ładowarki gąsienicowej Cat są fabrycznie wyposażone w zęby łyżki, adapter i układ blokowania Advansys™ Zęby Advansys zapewniają maksymalną wydajność i najniższe koszty eksploatacji łyżki w całym okresie jej użytkowania w najtrudniejszych warunkach.

- Cat Advansys jest beznarzędziowym systemem mocowania, który zapewnia bezpieczne i szybkie wymontowywanie i instalowanie. Do beznarzędziowego mocowania nie są potrzebne żadne specjalne narzędzia. Instalowanie lub wymontowywanie zębów sprowadza się do przekręcenia elementu ustalającego o 180°.
- Konstrukcja nakładki powoduje kierowanie przepływu materiału nad mocowaniem adaptera, co poprawia żywotność nakładki i samej łyżki.
- Odlewany sworzeń ustalający eliminuje potrzebę kupowania oddzielnego sworznia ustalającego, który może wypaść podczas wymiany zębów. Ząb opiera się na wierzchołku adaptera, nigdy nie powodując naprężenia ani zużycia odlewanych zaczepów ustalających.
- Dla klientów, którym zależy na zmianie krawędzi tnącej w celu adaptacji do innych zastosowań lub warunków, przewidziano przykręcane adaptery Cat Advansys.

Masz łyżki do ładowarki gąsienicowej starszego typu? Łyżki do ładowarek kołowych? Mieszany tabor? Zęby Advansys wnoszą wartość dodaną, ponieważ można je dopasować do dowolnej łyżki, jaka występuje na rynku.

Jak łatwo jest instalować zęby Advansys, dowiesz się, oglądając film.
https://www.youtube.com/watch?app=desktop&v=iiDYN9m3J-Y

Złącze osprzętu Fusion™ Cat

Złącza osprzętu Fusion™ Cat zwiększają wszechstronność ładowarki Cat bez uszczerbku dla jej wydajności. Fusion to system z kompletem łyżek, ramion do przeładunku materiałów, wideł i innego osprzętu, który pozwala wykonać praktycznie dowolne zadanie.

Pełna wydajność

- Do dyspozycji jest pełna siła odspajania maszyny, ponieważ złącze osprzętu nie powiększa odsadzki.
- Zapewnia elastyczność złącza osprzętu z zachowaniem pełnej wydajności.
- Złącze osprzętu jest osadzone wewnątrz ramion sterujących, utrzymując oś przegubu i środek obciążenia niemal identycznie jak w przypadku narzędzi z mocowaniem sworzniowym.

Niezrównana trwałość

- Klinowy mechanizm zachowuje precyzję mocowania nawet po tysiącach cykli, eliminując luzy i zgrzytanie oraz zapewniając lepsze panowanie nad narzędziem i wydajność pracy.
- Zestaw złącza i osprzętu dłużej zachowuje sprawność, eliminując konieczność napraw i wymiany.
- Bezpośrednie połączenie między cylindrem a klinem zamiast skomplikowanych i podatnych na awarie układów zawieszenia.

Bezkonkurencyjna wszechstronność

- Dzięki otwartej konstrukcji ramy zęby wideł są przez cały czas w polu widzenia operatora.
- System Fusion zawiera następujące elementy:
  - Łyżki
  - Lemiesze
  - Zgrabiarki
  - Widły ITA i budowlane
  - Ramiona do transportu i przeładunku materiałów
- Fusion stanowi wspólny interfejs, z którego w razie potrzeby mogą korzystać różne narzędzia na placu budowy.



Zobacz, jak szybko można zmieniać osprzęt w ładowarce gąsienicowej ze złączem osprzętu Fusion: https://www.youtube.com/watch?v=ua7F26_k0Uw

Łyżki

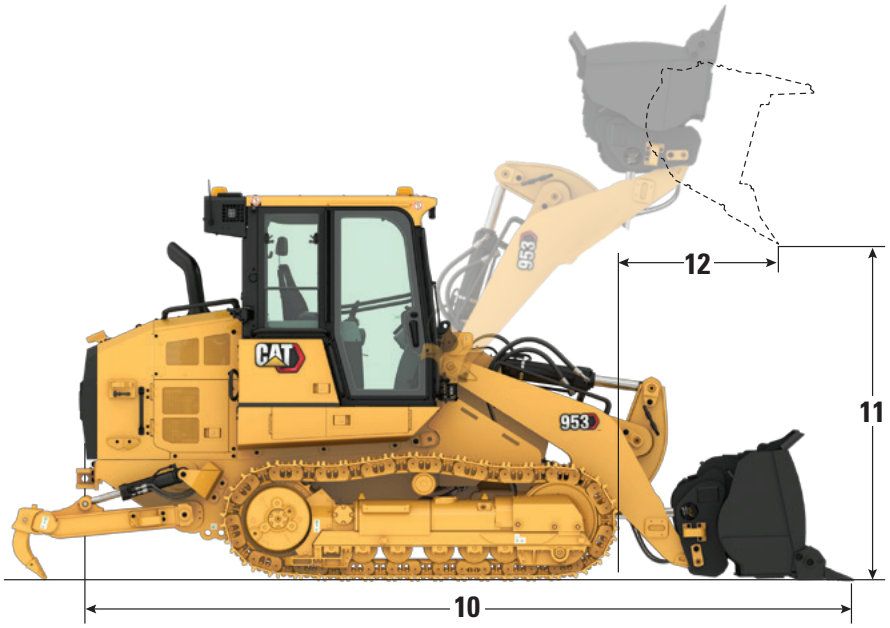

Odpowiednie narzędzie do danego zadania

Wszystkie łyżki mogą służyć do kopania, karczowania pniaków, ładowania, przenoszenia, profilowania itp. Niektóre łyżki są bardziej wyspecjalizowane:

Łyżki Performance – przystosowane do ładowania i przenoszenia

Wielozadaniowe – chwytanie materiału i wyrównywanie z otwartym zaciskiem

Łyżki z dnem płaskim – profilowanie, transport i przeładunek sypkiego materiału

Złącze osprzętu Fusion pasuje do wielu łyżek, wideł, zgrabiarek, ramion do transportu i przeładunku materiałów, a także innych elementów osprzętu. Informacji o kompatybilności udzielają dealerzy Cat.

Łyżki z szybkozłączem Fusion™	**Łyżki z Fusion**	
Typ krawędzi tnącej	**Długie zęby i segmenty**	
Masa łyżki	1490 kg	3285 lb
Szerokość łyżki	2536 mm	99,8 in
Objętość znamionowa przy współczynniku napełnienia 100%[1]	1,8 m³	2,4 yd³
Znamionowa zdolność przeładunkowa[2]	3634 kg	8012 lb
Statyczne obciążenie destabilizujące[3]	10 383 kg	22 890 lb
10 Całkowita długość maszyny (z łyżką na ziemi)	6469 mm	254,7 in
11 Prześwit zrzutu przy maksymalnej wysokości podnoszenia i kącie zrzutu 45°	2858 mm	112,5 in
12 Zasięg przy maksymalnej wysokości podnoszenia i kącie zrzutu 45°	1234 mm	48,6 in
Siła odspajania	120 671 N	27 128 lbf

[1]Wolumetryczna pojemność łyżki mierzona zgodnie z normą ISO 7546:1983.
[2]W znamionowej zdolności przeładunkowej należy uwzględnić 35% statycznego obciążenia destabilizującego, jak nakazuje norma ISO 14397-1:2007.
[3]Maszyna wyposażona w standardową i dodatkową przeciwwagę.

Ładowarka gąsienicowa 953 – specyfikacje

Łyżki *(c.d.)*

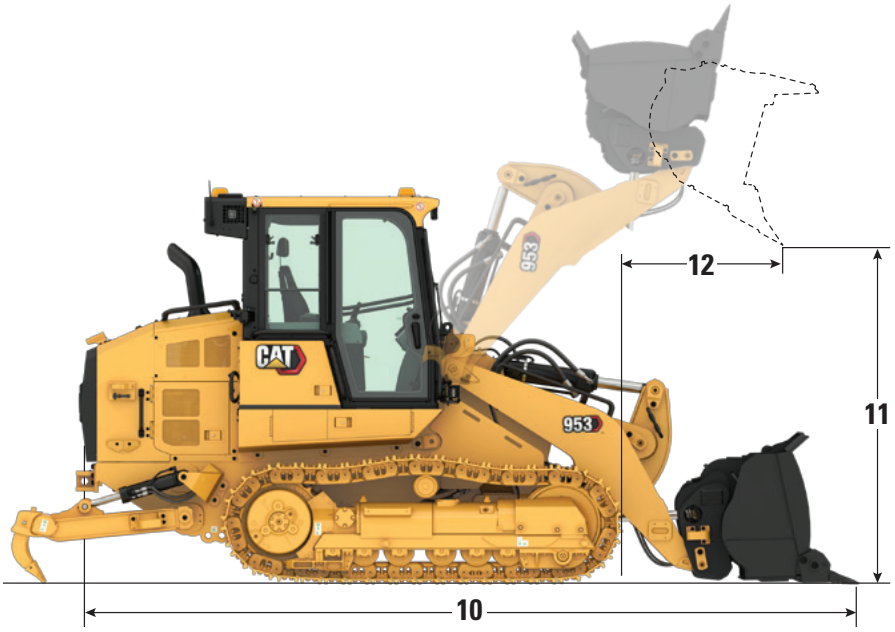

Łyżki z mocowaniem sworzniowym	Łyżki standardowe*		Łyżka Performance**	Łyżki z dnem płaskim*		Łyżka wieloza-daniowa**
Typ krawędzi tnącej	Długie zęby i segmenty	Przykręcana pełna krawędź	Długie zęby i segmenty	Spawane na płasko adaptery, długie zęby	Poszerzone — spawane na płasko adaptery, długie zęby	Długie zęby i segmenty
Masa łyżki	1216 kg (2681 lb)	1100 kg (2425 lb)	1419 kg (3128 lb)	1100 kg (2425 lb)	1383 kg (3048 lb)	1809 kg (3987 lb)
Szerokość łyżki	2485 mm (97,8 in)	2483 mm (97,8 in)	2551 mm (100,4 in)	2446 mm (96,3 in)	3009 mm (118,5 in)	2485 mm (97,8 in)
Objętość znamionowa przy współczynniku napełnienia 100%[1]	1,8 m³ (2,4 yd³)	1,8 m³ (2,4 yd³)	2,1 m³ (2,7 yd³)	1,8 m³ (2,3 yd³)	2,2 m³ (2,9 yd³)	1,6 m³ (2,1 yd³)
Objętość znamionowa przy współczynniku napełnienia 110%			2,3 m³ (3,0 yd³)			
Znamionowa zdolność przeładunkowa[2]	3692 kg (8139 lb)	3737 kg (8238 lb)	3871 kg (8533 lb)	3987 kg (8789 lb)	4115 kg (9071 lb)	2828 kg (6234 lb)
Statyczne obciążenie destabilizujące	10 548 kg (23 255 lb)	10 676 kg (23 536 lb)	11 059 kg (24 380 lb)	11 391 kg (25 112 lb)	11 756 kg (25 917 lb)	8080 kg (17 812 lb)
10 Całkowita długość maszyny (z łyżką na ziemi)	6378 mm (251,1 in)	6176 mm (243,2 in)	6474 mm (254,9 in)	6365 mm (250,6 in)	6396 mm (251,8 in)	6512 mm (256,4 in)
11 Prześwit zrzutu przy maksymalnej wysokości podnoszenia i kącie zrzutu 45°	2838 mm (111,7 in)	2838 mm (111,7 in)	2775 mm (109,3 in)	2914 mm (114,7 in)	2875 mm (113,2 in)	2853 mm (112,3 in)
12 Zasięg przy maksymalnej wysokości podnoszenia i kącie zrzutu 45°	1053 mm (41,4 in)	1053 mm (41,4 in)	1115 mm (43,9 in)	1000 mm (39,4 in)	1036 mm (40,8 in)	1248 mm (49,1 in)
Siła odspajania	141 669 N (31 849 lbf)	142 755 N (32 093 lbf)	126 732 N (28 491 lbf)	159 216 N (35 793 lbf)	147 446 N (33 147 lbf)	121 694 N (27 358 lbf)

*Maszyna niewyposażona w przeciwwagę.

**Maszyna wyposażona w standardową i dodatkową przeciwwagę.

[1]Wolumetryczna pojemność łyżki mierzona zgodnie z normą ISO 7546:1983.

[2]W znamionowej zdolności przeładunkowej należy uwzględnić 35% statycznego obciążenia destabilizującego, jak nakazuje norma ISO 14397-1:2007.

Gąsienice

Szerokość nakładek gąsienic	Ostrogi	Charakterystyka
O wysokiej wytrzymałości i zwiększonej trwałości (HDXL)		
380 mm (15 in)	Podwójna	Zwężona
480 mm (19 in)	Podwójna	—
480 mm (19 in)	Podwójna	Otwór środkowy
800 mm (31,5 in)	Podwójna	Niski nacisk na podłoże
Cat Abrasion		
480 mm (19 in)	Podwójna	—

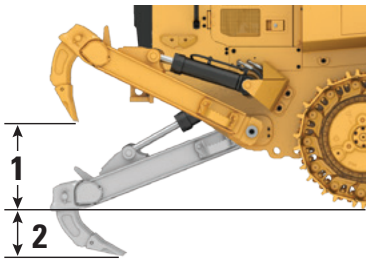

Zrywak

	Typ	Radialny	
	Masa	592 kg	1306 lb
1	Maksymalny prześwit w stanie podniesionym (wierzchołek zęba zrywaka)	745 mm	29,3 in
2	Maksymalna głębokość penetracji	253 mm	9,9 in
3	Rozstaw gniazd	900 mm	35,4 in
4	Grubość zęba zrywaka	1800 mm	70,9 in
5	Szerokość całkowita	1955 mm	77 in
	Przekrój poprzeczny belki	203,5 mm × 165 mm	8,0 in × 6,5 in
	Maksymalna siła penetracji	148 kN	33 212 lbf
	Maksymalna siła odspajania	86 kN	19 363 lbf

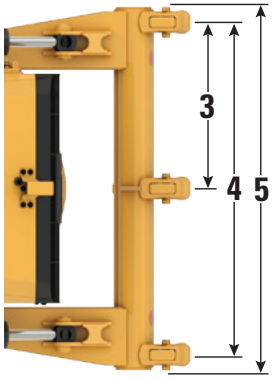

Uwaga: zrywaki z modelu 953K pasują do modelu 953.

Normy

Konstrukcja ROPS/FOPS

- Montowana przez firmę Caterpillar konstrukcja ROPS (Roll Over Protective Structure), zapewniająca ochronę w razie przewrócenia się maszyny, jest zgodna z normą ISO 3471:2008.
- Konstrukcja FOPS (Falling Object Protective Structure), chroniąca przed spadającymi przedmiotami, spełnia wymagania normy ISO 3449:2005 poziom II.

Hamulce

- Układ hamulcowy jest zgodny z normami ISO 10265:2008.

Informacje dotyczące poziomu hałasu i drgań

- Deklarowany dynamiczny poziom ciśnienia akustycznego na stanowisku operatora, zmierzony według wytycznych normy ISO 6396:2008, przy zamkniętej kabinie, wynosi 74 dB(A). Pomiary przeprowadzono przy wentylatorze chłodzącym silnik pracującym z prędkością obrotową równą 70% prędkości maksymalnej. Poziom hałasu może zmieniać się zależnie od prędkości obrotowej wentylatora silnika. Kabina została prawidłowo zamontowana i była właściwie konserwowana. Pomiar przeprowadzono przy zamkniętych drzwiach i oknach kabiny. UWAGA: margines błędu dynamicznego poziomu ciśnienia akustycznego na stanowisku operatora wynosi ±2 dB(A).
- Ochronniki słuchu mogą być niezbędne w przypadku, gdy maszyna jest obsługiwana przy otwartym stanowisku operatora przez dłuższy czas w środowisku pracy o dużym natężeniu hałasu lub wtedy, gdy kabina nie jest utrzymywana w dobrym stanie.
- Gwarantowany zewnętrzny poziom hałasu (LWA) jest mierzony zgodnie z procedurami testów dynamicznych i warunkami określonymi w normie „ISO 6395:2008” [109 dB(A)]. Pomiary przeprowadzono przy wentylatorze chłodzącym silnik pracującym z prędkością obrotową równą 70% prędkości maksymalnej. Poziom hałasu może zmieniać się zależnie od prędkości obrotowej wentylatora silnika.
- Informacje dotyczące poziomu hałasu mające zastosowanie w przypadku maszyn oferowanych w krajach członkowskich Unii Europejskiej oraz w krajach, które przyjęły dyrektywy UE: naklejka certyfikacyjna potwierdza, że certyfikat poziomu natężenia hałasu tej maszyny jest zgodny z wymogami Unii Europejskiej. Wartość podana na etykiecie przedstawia gwarantowany poziom natężenia hałasu zewnętrznego (L_{WA}) dla fabrycznie nowej maszyny, w warunkach określonych w dyrektywie „2000/14/WE”.

Ładowarka gąsienicowa 953 – specyfikacje

Specyfikacje robocze wersji z widłami paletowymi

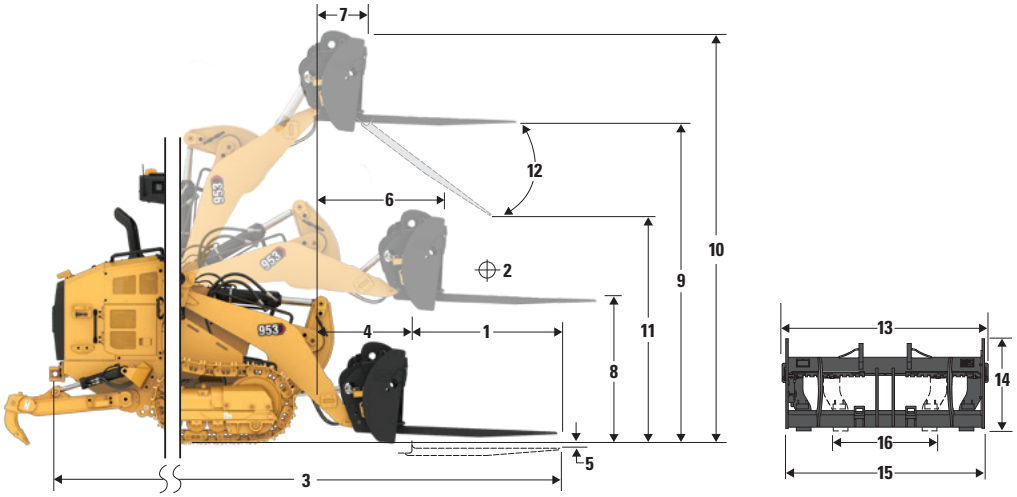

Ładowarka gąsienicowa 953*	Zęby 48-calowe		Zęby 60-calowe		Zęby 72-calowe		Zęby 84-calowe		Zęby 96-calowe	
	mm	in	mm	in	mm	in	mm	in	mm	in
1 Długość zęba	1219	48,0	1524	60,0	1829	72,0	2134	84,0	2438	96,0
2 Środek ciężkości	609	24,0	762	30,0	914	36,0	1067	42,0	1219	48,0
3 Maksymalna długość całkowita	6951	274,0	7256	286,0	7561	298,0	7866	3107	8170	3227
4 Zasięg przy widłach ustawionych na poziomie podłoża	1213	48,0	1213	48,0	1213	48,0	1213	48,0	1213	48,0
5 Głębokość kopania	–50	–2	–50	–2	–50	–2	–50	–2	–50	–2
6 Zasięg przy ramionach ładowarki ustawionych poziomo i widłach ustawionych płasko	1713	67,0	1713	67,0	1713	67,0	1713	67,0	1713	67,0
7 Zasięg przy widłach ustawionych na maksymalnej wysokości	930	37,0	930	37,0	930	37,0	930	37,0	930	37,0
8 Wysokość od poziomu podłoża do górnej płaszczyzny ramion wideł przy ramionach ładowarki ustawionych poziomo i widłach ustawionych płasko	1619	64,0	1619	64,0	1619	64,0	1619	64,0	1619	64,0
9 Wysokość od poziomu podłoża do górnej płaszczyzny ramion wideł przy ramionach ładowarki na maksymalnej wysokości i widłach ustawionych płasko	3472	137,0	3472	137,0	3472	137,0	3472	137,0	3472	137,0
10 Wysokość całkowita przy widłach na maksymalnej wysokości (od górnej krawędzi uchwytu do poziomu podłoża)	4513	178,0	4513	178,0	4513	178,0	4513	178,0	4513	178,0
11 Prześwit przy maksymalnej wysokości podnoszenia/zrzutu	2107	83,0	1853	73,0	1598	63,0	1344	53,0	1090	43,0
12 Maksymalny kąt zrzutu z położenia poziomego	–57°		–57°		–57°		–57°		–57°	
13 Szerokość całkowita uchwytu	2528	100,0	2528	100,0	2528	100,0	2528	100,0	2528	100,0
14 Wysokość całkowita uchwytu	1130	45,0	1130	45,0	1130	45,0	1130	45,0	1130	45,0
15 Szerokość zewnętrzna zębów (przy maksymalnym rozsunięciu)	2178	86,0	2178	86,0	2178	86,0	2178	86,0	2178	86,0
16 Szerokość zewnętrzna zębów (przy minimalnym rozsunięciu)	576	23,0	576	23,0	576	23,0	576	23,0	576	23,0
Szerokość zęba (jeden ząb)	180	7,0	180	7,0	180	7,0	180	7,0	180	7,0
Grubość zębów	90	4,0	90	4,0	90	4,0	90	4,0	90	4,0
	kg	lb	kg	lb	kg	lb	kg	lb	kg	lb
Nośność zębów (na parę)	22 200	48 943	17 800	39 242	14 800	32 628	12 700	27 999	11 300	24 912
Statyczne obciążenie destabilizujące przy ramionach ładowarki ustawionych poziomo i widłach ustawionych płasko	6528	14 392	6120	13 493	5747	12 670	5397	11 899	5085	11 210
Statyczny udźwig przy ramionach ładowarki ustawionych poziomo i widłach ustawionych płasko	8425	18 573	7827	17 256	6892	15 193	6116	13 483	5492	12 107
Obciążenie znamionowe (SAE J1197)**	2285	5037	2142	4723	2011	4434	1889	4165	1780	3924

*Konfiguracja budowlana z gąsienicami HDXL 480 mm (20 in), standardową przeciwwagą 250 kg (551 lb) i dodatkową przeciwwagą 220 kg (485 lb).

**W przypadku ładowarek gąsienicowych 35% obciążenia destabilizującego lub 100% udźwigu, jeśli ta wartość jest mniejsza. (SAE J1197:2011, EN474-3:2022, ISO 14397-1:2007).

Wyposażenie standardowe i dodatkowe

Wyposażenie standardowe i dodatkowe może ulec zmianie. Szczegółowych informacji udziela dealer Cat.

	Standard	Opcja
UKŁAD NAPĘDOWY		
Silnik wysokoprężny Cat C7.1 z wbudowanym układem oczyszczania spalin spełniający wymagania normy emisji EPA Tier 4 Final (USA), Stage IV (UE), Tier 5 (Korea), Nonroad Stage IV (Chiny), japońskiej z 2014 roku.		✓
Silnik wysokoprężny Cat C7.1 spełniający wymagania normy emisji Bharat Stage II, Stage III A (Euroazjatycka Unia Gospodarcza), UN ECE R96 Stage III A, będące odpowiednikiem Tier 3 / Stage IIIA		✓
Turbosprężarka silnika	✓	
Chłodnica powietrza doładowującego (ATAAC)	✓	
Modułowy układ chłodzenia powietrza dolotowego, oleju i wody	✓	
Hydrauliczny wentylator sterowany temperaturowo — elektroniczna regulacja, czujnik temperatury	✓	
Hydrauliczny wentylator, jednokierunkowy	✓	
Hydrauliczny wentylator, dwukierunkowy		✓
Sterowanie elektroniczno-hydrostatyczne (EHC) do przekładni	✓	
Regulator czasowy pracy na biegu jałowym	✓	
Automatyczne sterowanie prędkością obrotową silnika	✓	
Elektryczna pompa paliwowa	✓	
Separator wody	✓	
Świece żarowe ułatwiające rozruch	✓	
Układ oczyszczania powietrza silnika		✓
Filtr wstępny powietrza silnika		✓
PODWOZIE		
Podwozie i gąsienice HDXL (37 sekcji), rozstaw gąsienic 1836 mm (72,3 in)	✓	
Podwozie Cat Abrasion™		✓
Wahliwe ramy rolek gąsienic	✓	
Osłony sekcji końcowej prowadnic gąsienic	✓	
Hydrauliczny napinacz gąsienic	✓	
Obręcze kół napędowych z mocowanymi śrubowo wymiennymi segmentami z wytrzymałej stali	✓	
Osłony kół napędowych	✓	
Sześć rolek gąsienic po każdej stronie z jedną rolką nośną, niewymagające smarowania	✓	
Tradycyjne koła pośredniczące, niewymagające smarowania	✓	

	Standard	Opcja
UKŁAD ELEKTRYCZNY		
Węzeł serwisowy dostępny z poziomu podłoża	✓	
Alternator 24 V o dużej obciążalności	✓	
Alarm cofania	✓	
Dwa klaksony	✓	
Dwa akumulatory o dużej obciążalności i dużej mocy, bezobsługowe, 900 CCA	✓	
Główny odłącznik akumulatorów	✓	
Rozrusznik elektryczny (o dużej obciążalności, 24 V)	✓	
Dodatkowe oświetlenie — dwie dodatkowe lampy LED na dole kabiny świecące do przodu i 1 lampa pod pokrywą silnika		✓
Obrotowe światło ostrzegawcze LED		✓
STANOWISKO PRACY OPERATORA		
Pod ciśnieniem, tłumienie dźwięku, kabina z konstrukcją ROPS/FOPS z przyciemnianą szybą i bocznym oknem rozsuwanym	✓	
Pakiet kabiny z jednym przesuwnym oknem bocznym i czterema lampami halogenowymi: dwiema na dachu świecącymi do przodu, dwiema wbudowanymi w klimatyzator świecącymi do tyłu		✓
Pakiet kabiny Deluxe z dwoma przesuwnymi oknami bocznymi i ośmioma lampami LED: czterema na dachu świecącymi do przodu, dwiema świecącymi do tyłu i dwiema świecącymi w bok wbudowanymi w klimatyzator		✓
Fotel z wysokim oparciem Deluxe — podgrzewany z regulacją tłumienia wstrząsów		✓
Fotel z wysokim oparciem Premium Plus — podgrzewany i wentylowany, amortyzator ruchów na boki z możliwością zablokowania		✓
Regulowane podłokietniki	✓	
Elektrohydrauliczne dźwignie sterujące z szybszym czasem reakcji, montowane na fotelu	✓	
Układ kierowniczy obsługiwany pedałami i w układzie V		✓
Układ kierowniczy obsługiwany joystickiem		✓
Sterowanie osprzętem za pomocą joysticka		✓
Sterowanie osprzętem za pomocą dwóch dźwigni		✓
Zwijany pas bezpieczeństwa ze wskaźnikiem zapięcia na desce rozdzielczej	✓	
Fotel przystosowany do czteropunktowego pasa bezpieczeństwa	✓	
Klimatyzacja i ogrzewanie	✓	
Nagrzewnica i odszraniacz z automatycznym sterowaniem temperaturą i automatycznym sterowaniem dmuchawą	✓	
Aktywny filtr wstępny powietrza kabiny		✓
Wewnętrzne regulowane lusterko wsteczne	✓	

(ciąg dalszy na następnej stronie)

Wyposażenie standardowe i dodatkowe modelu 953

Wyposażenie standardowe i dodatkowe *(ciąg dalszy)*

Wyposażenie standardowe i dodatkowe może ulec zmianie. Szczegółowych informacji udziela dealer Cat.

	Standard	Opcja
STANOWISKO PRACY OPERATORA *(cd.)*		
Przygotowanie do montażu radia 24 V zawiera głośniki, antenę, gniazdo zasilające 12 V i gniazdo USB 5 V	✓	
Radio — zestaw przygotowania do radia FM		✓
Radio – Bluetooth® oraz Aux i mikrofon		✓
Radio – Bluetooth oraz Aux i mikrofon – **Dab+**		✓
Radio – Bluetooth oraz Aux i mikrofon — **Sirius**		✓
Przełącznik hamulca postojowego i kontrolka „załączenia” hamulca	✓	
Przełącznik blokady osprzętu	✓	
Kamera cofania o wysokiej rozdzielczości	✓	
Wyświetlacz z kolorowym ekranem dotykowym 254 mm (10 cali) z wbudowanym wyświetlaczem kamery cofania oraz wskaźnikiem nachylenia maszyny	✓	
Trzy tryby pracy do wyboru (Auto, Power, Eco)	✓	
Konfigurowane przez operatora funkcje podnoszenia i przechylania z funkcją powrotu osprzętu do zadanego położenia	✓	
Wskaźnik pochylenia i przechylenia maszyny	✓	
Wstrząsanie łyżką	✓	
Usługi zdalne (diagnostyka, Remote Flash)		✓
Wzmocniony gumowy dywanik	✓	
Spryskiwacze i wycieraczki szyby przedniej i tylnej ze zmienną prędkością pracy	✓	
Wytrzymały dach metalowy	✓	
Wieszak na ubranie	✓	
Schowki wewnętrzne pod lewym podłokietnikiem	✓	
Uchwyt na dokumenty na prawej konsoli	✓	

	Standard	Opcja
POZOSTAŁE ELEMENTY WYPOSAŻENIA STANDARDOWEGO		
Mocny metalowy zderzak	✓	
Tłumienie hałasu na zewnątrz	✓	
Pompa do obsługi osprzętu roboczego z funkcją regulacji wydatku zależnie od obciążenia	✓	
Zawieszenie osprzętu typu „Z”	✓	
Siłowniki narzędzi z czujnikami	✓	
Obudowa silnika z pokrywą zamykaną na klucz	✓	
Rdzeń chłodnicy odporny na zanieczyszczenia (sześć żeberek na cal)	✓	
Osłona chłodnicy mocowana na zawiasach i odchylany wentylator	✓	
4 × 2 łatwe w obsłudze punkty mocowania na podwoziu	✓	
PAKIETY FUNKCJI:		
Konfiguracja o niskim nacisku na podłoże (LGP)		✓
Konfiguracja do pracy na wysypisku		✓
Ulepszony zestaw do czyszczenia do pracy na wysypisku		✓
Pakiet do ładowni statku		✓
Częściowy zestaw do stalowni, o podwyższonej wytrzymałości		✓
OSŁONY		
Pełne osłony dolne	✓	
Osłona koła pośredniczącego (brak)		✓
Osłona koła pośredniczącego		✓
Osłona koła pośredniczącego — do ładowni statku		✓
Osłona świateł przednich		✓
Osłona przedniej szyb		✓
Osłona rolek gąsienicy		✓

(ciąg dalszy na następnej stronie)

Wyposażenie standardowe i dodatkowe *(ciąg dalszy)*

Wyposażenie standardowe i dodatkowe może ulec zmianie. Szczegółowych informacji udziela dealer Cat.

	Standard	Opcja
ŁYŻKI*		
Ogólnego przeznaczenia – 1,8 m^3 (2,4 yd^3)		✓
Ogólnego przeznaczenia ze spawanym na płasko adapterem – 1,7 m^3 (2,2 yd^3)		✓
Ogólnego przeznaczenia o zwiększonej obciążalności – 1,8 m^3 (2,4 yd^3)		✓
Wielozadaniowa – 1,6 m^3 (2,1 yd^3)		✓
Wielozadaniowa o zwiększonej obciążalności do pracy na wysypiskach – 2,1 m^3 (2,7 yd^3)		✓
Ogólnego przeznaczenia z pełną przykręcaną krawędzią tnącą – 1,8 m^3 (2,4 yd^3)		✓
Ogólnego przeznaczenia w wersji Performance – 2,1 m3 (2,7 yd3)		✓
Poszerzona płaska ogólnego przeznaczenia – 2,2 m3 (2,9 yd3)		✓
Szybkozłącze, ogólnego przeznaczenia – 1,8 m3 (2,4 yd3)		✓
Łyżka o zwiększonej obciążalności do pracy na wysypiskach – 2,3 m3 (3,0 yd3)		✓
Łyżka do żużla – 1,6 m3 (2,1 yd3)		✓
Uwaga: Wszystkie łyżki (z wyjątkiem łyżki do żużla i łyżki ogólnego przeznaczenia z pełną przykręcaną krawędzią tnącą) z osprzętem do prac ziemnych Advansys.		
HYDRAULIKA		
Dwuobwodowy układ hydrauliczny, dwie dźwignie		✓
Dwuobwodowy układ hydrauliczny, joystick		✓
Trzyobwodowy układ hydrauliczny, przód, joystick		✓
Trzyobwodowy układ hydrauliczny, tył, joystick		✓
Trzyobwodowy układ hydrauliczny, tył, dwie dźwignie		✓
Czteroobwodowy układ hydrauliczny, przód i tył, joystick		✓
Standardowe przewody hydrauliczne		✓
Przewody hydrauliczne z szybkozłączami		✓
ZBIORNIK PALIWA		
Zbiornik paliwa	✓	
Zbiornik szybkiego tankowania paliwa		✓
Pompa do tankowania zbiornika paliwa		✓
Ręczna pompa osadowa		✓

*Łyżki i inny osprzęt roboczy z modelu 953K oraz niektóre łyżki i osprzęt roboczy z modelu 953D pasują do modelu 953. Oferowane mogą być różne łyżki i elementy osprzętu. Informacji o kompatybilności i dostępności udziela dealer Cat.

	Standard	Opcja
KONSERWACJĄ		
Standardowy środek smarny		✓
Biodegradowalny środek smarny		✓
Bezpieczny dla środowiska środek smarny (do pracy w stalowni)		✓
Ciecz chłodząca Cat o zwiększonej trwałości	✓	
Pakiet serwisowy		✓
Rozszerzony pakiet serwisowy — ręczny układ hydrauliczny umożliwiający bezpieczne przechylanie kabiny i blokowanie w zakresie 30 stopni podczas pracy w polu, uchwyt na łopatę (łopata nie jest dołączona)		✓
Układ szybkiej wymiany oleju		✓
Ekologiczne zawory spustowe zbiornika oleju hydraulicznego	✓	
Zawory do pobierania próbek oleju	✓	
Przewody elastyczne Cat XT™	✓	
HYDO™ Advanced 10	✓	
Filtr oleju powrotnego osprzętu w zbiorniku hydraulicznym	✓	
TYLNY OSPRZĘT ROBOCZY		
Zderzak		✓
Zrywak		✓
Bez zderzaka		✓
Zaczep zrywaka		✓
Pręty zgarniające		✓
PRZECIWWAGI		
Lekka przeciwwaga 250 kg (551 lb)		✓
Lekka przeciwwaga, dodatkowa 220 kg (485 lb)		✓
POZOSTAŁE ELEMENTY WYPOSAŻENIA		
Pakiet dostępu		✓
Nagrzewnica płaszcza wodnego (110 V) i wspomaganie rozruchu za pomocą eteru		✓
Nagrzewnica płaszcza wodnego (240 V) i wspomaganie rozruchu za pomocą eteru		✓
Szybkozłącze Fusion		✓
PRODUKTY TECHNOLOGICZNE		
Przygotowanie do montażu systemu Product Link™	✓	
System Product Link – komunikacja przez sieć telefonii komórkowej		✓
Product Link, dwa tryby — łączność satelitarna lub komórkowa		✓
Cat Payload		✓
Maszt systemu Grade Control		✓

Deklaracja środowiskowa 953

Poniższe informacje dotyczą maszyny w momencie jej ostatecznej produkcji, skonfigurowanej do sprzedaży w regionach, o których mowa w niniejszym dokumencie. Treść tej deklaracji jest ważna od daty jej publikacji; jednakże treść dotycząca cech i specyfikacji maszyny może ulec zmianie bez powiadomienia. Dodatkowe informacje można znaleźć w Instrukcji obsługi i konserwacji maszyny.

Więcej informacji na temat zrównoważonego rozwoju w działaniu i naszych postępów można znaleźć na stronie www.caterpillar.com/en/company/sustainability.html.

Silnik

- Silnik Cat® C7.1 spełnia normy emisji EPA Tier 4 Final (USA), Stage V (UE), Tier 4 (Korea), Nonroad Stage III (Chiny), japońskie normy emisji 2014, Bharat Stage III (Indie), Stage IIIA (Euroazjatycka Unia Gospodarcza), UN ECE R96 Stage IIIA, odpowiadające normie Tier 3 (USA) / Stage IIIA (UE).
- Cat U.S. EPA Tier 4 Final, EU Stage V, Korea Stage V, China Nonroad Stage IV, Japonia 2014 motorların ULSD (15 ppm veya daha az kükürt içeren ultra düşük kükürtlü dizel yakıt) kullanması gerekir ve aşağıdaki düşük karbon yoğunluklu yakıtlarla** karıştırılmış ULSD ile uyumludur*:
  - ✓ %20 biyodizel FAME (yağ asidi metil esteri)***
  - ✓ %100 yenilenebilir dizel, HVO (hidrojene bitkisel yağ) ve GTL (gazdan sıvıya dönüştürülmüş) yakıtlar

  US EPA Tier 3/ UE Stage IIIA eşdeğeri Eurazjatycka Unia Gospodarcza Stage IIIA, UN ECE R96 Stage IIIA norma emisji emisji karıştırılmış dizel yakıtlarla uyumludur*:
  - ✓ %%100 biyodizel FAME (yağ asidi metil esteri)****
  - ✓ %100 yenilenebilir dizel, HVO (hidrojene bitkisel yağ) ve GTL (gazdan sıvıya dönüştürülmüş) yakıtlar

  Başarılı bir uygulama için yönergelere bakın. Ayrıntılar için lütfen Kot temsilcinize danışın veya "Caterpillar Makine Sıvıları Önerileri" (SEBU6250) bölümüne bakın.

  **Caterpillar motorları bu alternatif yakıtlarla uyumlu olsa da bazı bölgelerde bunların kullanımına izin verilmeyebilir.*

  ***Düşük karbon yoğunluklu yakıtlardan kaynaklanan egzoz borusu sera gazı emisyonları, temel olarak geleneksel yakıtlarla aynıdır.*

  ****Atık arıtma cihazları bulunmayan motorlar, %100'e kadar biyodizel olmak üzere daha yüksek karışımlarla uyumludur (%20 biyodizelden daha yüksek karışımların kullanımı için Cat temsilcinize Danışın).*

  *****%20 biyodizelden daha yüksek karışımlarla kullanım için Kot temsilcinize danışın.*

Układ klimatyzacji

Układ klimatyzacji w maszynie zawiera fluorowany gaz cieplarniany R134a lub R1234yf. Identyfikację gazu można znaleźć na etykiecie lub w instrukcji obsługi.

Układ z czynnikiem chłodniczym R134a (współczynnik ocieplenia globalnego = 1430), zawiera 1,134 kg (2,5 funta) czynnika chłodniczego, którego ekwiwalent CO_2 wynosi 1,622 tony metrycznej (1,787 tony).

Farba

- Zgodnie z najlepszą dostępną wiedzą, maksymalne dopuszczalne stężenie następujących metali ciężkich w farbach, mierzone w częściach na milion (PPM), wynosi:
  - Bar < 0,01%
  - Kadm < 0,01%
  - Chrom < 0,01%
  - Ołów < 0,01%

Poziom hałasu

Przy wentylatorze chłodzącym pracującym z wykorzystaniem 70% maksymalnej prędkości obrotowej:

- Poziom ciśnienia akustycznego na stanowisku operatora (ISO 6396:2008) – 74 dB(A)

Poziom hałasu na zewnątrz – (ISO 6395:2008) – 109 dB(A)

- Poziom hałasu może zmieniać się zależnie od prędkości obrotowej wentylatora silnika. Kabina została prawidłowo zamontowana i była właściwie konserwowana. Pomiar przeprowadzono przy zamkniętych drzwiach i oknach kabiny. UWAGA: margines błędu dynamicznego poziomu ciśnienia akustycznego na stanowisku operatora wynosi ±2 dB(A).
- Podczas długotrwałej pracy przy otwartej lub nieprawidłowo serwisowanej kabinie albo w środowisku o dużym natężeniu hałasu niezbędne może być stosowanie ochronników słuchu.

Oleje i płyny

- Fabryka Caterpillar wypełnia maszynę płynami chłodzącymi na bazie glikolu etylenowego. Płyn niezamarzający/ciecz chłodząca do silników wysokoprężnych (DEAC) i ciecz chłodząca o wydłużonej trwałości Cat (ELC) mogą zostać poddane recyklingowi. Aby uzyskać dodatkowe informacje, skontaktuj się z dealerem Cat.
- Cat Bio HYDO™ Advanced to biodegradowalny olej hydrauliczny zatwierdzony przez EU Ecolabel.
- Istnieje prawdopodobieństwo obecności dodatkowych płynów. Pełne zalecenia dotyczące płynów i częstotliwości konserwacji znajdują się w Instrukcji obsługi i konserwacji lub w Przewodniku zastosowań i instalacji.

Cechy i technologia

- Ładowarka 953 zużywa o 10% mniej paliwa na godzinę niż 953K. Poniższe cechy i technologie mogą przyczynić się do oszczędności paliwa i/lub redukcji emisji dwutlenku węgla. Cechy mogą się różnić. Szczegółowych informacji udziela dealer Cat.
  - W trybie Smart moc maszyny jest automatycznie dostosowywana do wymagań kopania
  - W trybie Eco jest minimalizowane zużycie paliwa podczas lżejszych prac
  - Technologia redukcji emisji spalin (jeśli maszyna jest w nią wyposażona) działa w sposób niezauważalny — nie wymaga podejmowania żadnych działań przez operatora.
  - Zdalne monitorowanie zużycia paliwa, stanu, położenia i godzin pracy na żądanie maszyny za pośrednictwem interfejsu ProductLink™ VisionLink™
  - Hydrauliczny wentylator sterowany temperaturowo redukuje prędkość zależnie od stanu chłodnicy, co umożliwia zmniejszenie poboru mocy, oszczędzenie paliwa i zmniejszenie poziomu hałasu
  - Remote Flash i zdalna diagnostyka

953

Ładowarka gąsienicowa
Maszyna do prac na wysypiskach

Ładowarka do pracy na wysypiskach może wykonywać różne zadania na wysypisku lub w stacji przeładunkowej. Znakomicie nadaje się do spychania, rozdrabniania i wstępnego zgniatania odpadów. Ładowarki gąsienicowe są na tyle wszechstronne, że mogą także służyć do tworzenia i utrzymywania dojścia, kopania komórek oraz wykopywania, przenoszenia i rozprowadzania materiału zasypowego.

Najwyższa wydajność

- Ładowarka 953 zużywa o 10% mniej paliwa na godzinę niż poprzedni model.
- Płynniejsze reakcje osprzętu roboczego i układu kierowniczego w porównaniu z poprzednim modelem.
- Zmodernizowana kabina odznacza się wyższym poziomem komfortu i jest wyposażona w intuicyjny, 10-calowy (254 mm) ekran dotykowy wbudowany w desce rozdzielczej.
- Standardowa kamera cofania zapewniająca obraz w jakości HD na wyświetlaczu głównym.
- Doskonała widoczność łyżki i otoczenia zwiększa poziom bezpieczeństwa i pozwala operatorowi pracować z większą pewnością.

Maszyna do prac na wysypiskach

- Specjalne osłony i uszczelnienia chronią maszynę oraz jej podzespoły przed uderzeniami i unoszącymi się odpadami.
- Osłony zwolnic uniemożliwiają owijanie się odpadków wokół podzespołów i chronią je przed uszkodzeniem.
- Układ chłodzenia z dwukierunkowym wentylatorem sterowanym temperaturowo przystosowany do pracy w warunkach dużego zanieczyszczenia — wentylator chłodnicy można rozłożyć, aby czyszczenie było łatwiejsze.
- Specjalne funkcje obsługi powietrza pomagają w dostarczaniu czystszego powietrza do maszyny.
- Szeroka gama łyżek i nakładek gąsienic umożliwia dodatkową optymalizację maszyny pod kątem wyższej wydajności i dłuższego okresu eksploatacji.

Maszyna do prac na wysypiskach z ulepszonym zestawem do czyszczenia

- Pomaga skrócić czas czyszczenia, zwiększając nacisk na podłoże, aby zagęszczanie było skuteczniejsze.
- Podwozie o szerokim rozstawie, wyposażone w standardowej szerokości gąsienice, zapewnia więcej miejsca na przedostawanie się zanieczyszczeń przez ramę rolek gąsienicy, gąsienice i podwozie.
- Mniejsza ilość gromadzących się osadów oznacza krótszy czas czyszczenia.
- Pomaga ograniczyć uszkodzenia powodowane odłamkami przenoszonymi na gąsienicach.
- Wyższa masa maszyny do pracy na wysypiskach w połączeniu z węższymi okładzinami gąsienic zwiększa nacisk na podłoże i pozwala w ten sposób uzyskać większe ugniatanie.Uwaga:

Ładowarka gąsienicowa 953 do prac na wysypiskach – specyfikacje

Silnik

Silnik	Cat® C7.1	
Normy emisji spalin	Spełnia normy emisji EPA Tier 4 Final (USA), Stage V (UE), Tier 4 (Korea), Nonroad Stage III (Chiny), japońskie normy emisji 2014, Bharat Stage III (Indie), Stage IIIA (Euroazjatycka Unia Gospodarcza), UN ECE R96 Stage IIIA, odpowiadające normie Tier 3 (USA) / Stage IIIA (UE).	
Moc użyteczna (przy 1800 obr./min)		
ISO 9249/SAE J1349	119 kW	160 hp
ISO 9249 (DIN)	162 KM	
Moc silnika (1800 obr./min.)		
ISO 14396	129 kW	173 hp
ISO 14396 (DIN)	175 KM	
Średnica cylindra	105 mm	4,1 in
Skok tłoka	135 mm	5,3 in
Pojemność skokowa	7,01 l	427,8 in^3

- Podana moc użyteczna jest mocą zmierzoną na kole zamachowym silnika wyposażonego w wentylator, układ oczyszczania powietrza, moduł oczyszczania gazów spalinowych i alternator.
- Deklarowana moc jest mierzona zgodnie z podaną normą w wersji obowiązującej w momencie wyprodukowania.
- Rzędowy sześciocylindrowy silnik wysokoprężny z jedną turbosprężarką, doładowaniem ATAAC i układem oczyszczania spalin (jeśli jest na wyposażeniu) wbudowanym w silniku.
- Do wysokości 3000 m (9842 stopy) n.p.m. nie ma konieczności redukcji mocy silnika.
- Cat U.S. EPA Tier 4 Final, EU Stage V, Korea Stage V, China Nonroad Stage IV, Japonia 2014 motorların ULSD (15 ppm veya daha az kükürt içeren ultra düşük kükürtlü dizel yakıt) kullanması gerekir ve aşağıdaki düşük karbon yoğunluklu yakıtlarla** karıştırılmış ULSD ile uyumludur*:
  - ✓ %20 biyodizel FAME (yağ asidi metil esteri)***
  - ✓ %100 yenilenebilir dizel, HVO (hidrojene bitkisel yağ) ve GTL (gazdan sıvıya dönüştürülmüş) yakıtlar

  US EPA Tier 3/ UE Stage IIIA eşdeğeri Eurazjatycka Unia Gospodarcza Stage IIIA, UN ECE R96 Stage IIIA norma emisji emisji karıştırılmış dizel yakıtlarla uyumludur*:
  - ✓ %%100 biyodizel FAME (yağ asidi metil esteri)****
  - ✓ %100 yenilenebilir dizel, HVO (hidrojene bitkisel yağ) ve GTL (gazdan sıvıya dönüştürülmüş) yakıtlar

  Başarılı bir uygulama için yönergelere bakın. Ayrıntılar için lütfen Kot temsilcinize danışın veya "Caterpillar Makine Sıvıları Önerileri" (SEBU6250) bölümüne bakın.

**Caterpillar motorları bu alternatif yakıtlarla uyumlu olsa da bazı bölgelerde bunların kullanımına izin verilmeyebilir.*

***Düşük karbon yoğunluklu yakıtlardan kaynaklanan egzoz borusu sera gazı emisyonları, temel olarak geleneksel yakıtlarla aynıdır.*

****Atık arıtma cihazları bulunmayan motorlar, %100'e kadar biyodizel olmak üzere daha yüksek karışımlarla uyumludur (%20 biyodizelden daha yüksek karışımların kullanımı için Cat temsilcinize Danışın).*

*****%20 biyodizelden daha yüksek karışımlarla kullanım için Kot temsilcinize danışın.*

Układ klimatyzacji

Układ klimatyzacji w maszynie zawiera fluorowany gaz cieplarniany R134a lub R1234yf. Identyfikację gazu można znaleźć na etykiecie lub w instrukcji obsługi.

Układ z czynnikiem chłodniczym R134a (współczynnik ocieplenia globalnego = 1430), zawiera 1,134 kg (2,5 funta) czynnika chłodniczego, którego ekwiwalent CO_2 wynosi 1,622 tony metrycznej (1,787 tony).

Układ napędowy

Opis	Sterowany elektronicznie napęd hydrostatyczny z dwoma silnikami osiowymi o zmiennym wydatku i dwiema pompami osiowo-tłokowymi o zmiennym wydatku z tarczą skośną	
Prędkość jazdy	Bezstopniowa regulacja prędkości w zakresie od 0 do 10 km/h (od 0 do 6,2 mph)	
Nastawa zaworu nadmiarowego	47 500 kPa	6890 psi

Układ osprzętu roboczego

Opis	Układ wykrywający obciążenie, pompa tłokowa o zmiennym wydatku	
Maksymalny ciągły przepływ (1800 obr./min)	155 l/min	41 gal/min
Maksymalne ciśnienie w układzie	28 000 kPa	4061 psi
Układ filtrowania	Filtr powrotny osprzętu	

Objętości płynów eksploatacyjnych

Zbiornik paliwa	265 l	70 gal
Zbiornik płynu DEF (jeśli jest na wyposażeniu)	16 l	4,2 gal
Układ chłodzenia	32 l	8,5 gal
Skrzynia korbowa (z filtrem)	16,5 l	4,5 gal
Zwolnice (każda)	10,8 l	2,8 gal
Zbiornik oleju hydraulicznego	70 l	18,5 gal
Czop centrujący	0,7 l	0,18 gal

Siła uciągu

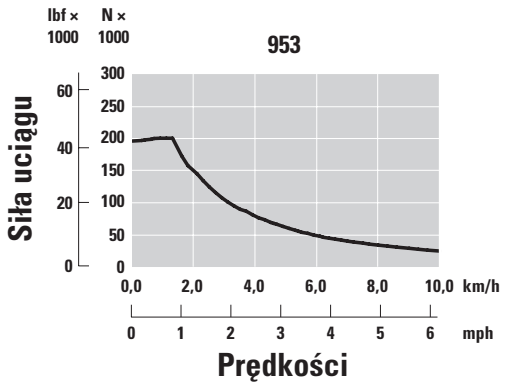

Ładowarka gąsienicowa 953 do prac na wysypiskach – specyfikacje

Maszyna do prac na wysypiskach

Masa eksploatacyjna[1]	16 176 kg	35 662 lb
Masa transportowa[2]	13 269 kg	29 253 lb
Szerokość nakładki gąsienic – wersja standardowa[3]	480 mm	20 in
Szerokość nakładek gąsienic – wersja zwężona[3]	380 mm	15 in
Rolki gąsienic – po każdej stronie		6
Nakładki – po każdej stronie		37
Długość styku gąsienicy z podłożem	2286 mm	90 in
Nacisk na podłoże – nakładki standardowe	67 kPa	10 psi
Nacisk na podłoże – nakładki zwężone	84 kPa	12,2 psi

Maszyna do prac na wysypiskach z ulepszonym zestawem do czyszczenia

Masa eksploatacyjna[1]	16 602 kg	36 601 lb
Masa transportowa[2]	13 695 kg	30 192 lb
Szerokość nakładki gąsienic — wersja standardowa[3]	480 mm	20 in
Szerokość nakładek gąsienic — wersja zwężona[3]	380 mm	15 in
Rolki gąsienic – po każdej stronie		6
Nakładki – po każdej stronie		37
Długość styku gąsienicy z psodłożem	2286 mm	90 in
Nacisk na podłoże – nakładki standardowe	69 kPa	10 psi
Nacisk na podłoże – nakładki zwężone	86 kPa	12,5 psi

[1] Masa eksploatacyjna: maszyna z pakietem budowlanym, łyżką standardową do pracy na wysypisku z zębami i segmentami, podwoziem o zwiększonej wytrzymałości i trwałości, układem oczyszczania spalin, środkami smarnymi, pełnym zbiornikiem paliwa i operatorem o masie ciała 75 kg (165 lb). W przypadku maszyn bez układu oczyszczania spalin należy odjąć 287 kg (632 lb).

[2] Masa transportowa: maszyna z pakietem budowlanym, podwoziem o dużej wytrzymałości i zwiększonej trwałości, układem oczyszczania spalin, środkami smarnymi, zbiornikiem paliwa wypełnionym do poziomu 10% i bez lemiesza/łyżki. W przypadku maszyn bez układu oczyszczania spalin należy odjąć 287 kg (632 lb).

[3] Pojedyncza lub podwójna ostroga, z otworami środkowymi lub bez.

Gąsienice

Szerokość nakładek gąsienic	Ostrogi	Charakterystyka
O wysokiej wytrzymałości i zwiększonej trwałości (HDXL)		
380 mm (15 in)	Podwójna	Zwężona
480 mm (19 in)	Podwójna	—
480 mm (19 in)	Podwójna	Otwór środkowy

Wybór ostróg

Podwójna ostroga — najlepsze połączenie przyczepności i zwrotności

Otwory środkowe — ułatwiają odrzucanie materiału, aby zredukować jego osadzanie i zwiększyć naprężenie gąsienicy

Zrywak

	Typ	Radialny	
	Masa	592 kg	1306 lb
1	Maksymalny prześwit w stanie podniesionym (wierzchołek zęba zrywaka)	745 mm	29,3 in
2	Maksymalna głębokość penetracji	253 m	9,9 in
3	Rozstaw gniazd	900 mm	35,4 in
4	Grubość zęba zrywaka	1800 mm	70,9 cala
5	Szerokość całkowita	1955 mm	77 in
	Przekrój poprzeczny belki	203,5 mm × 165 mm	8,0 in × 6,5 in
	Maksymalna siła penetracji	148 kN	33 212 lbf
	Maksymalna siła odspajania	86 kN	19 363 lbf

Uwaga: zrywaki z modelu 953K pasują do modelu 953.

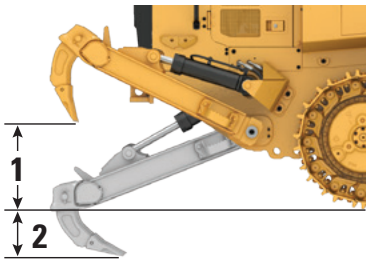

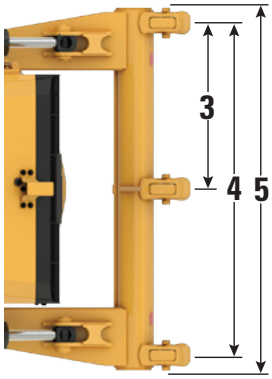

Ładowarka gąsienicowa 953 do prac na wysypiskach – specyfikacje

Wymiary

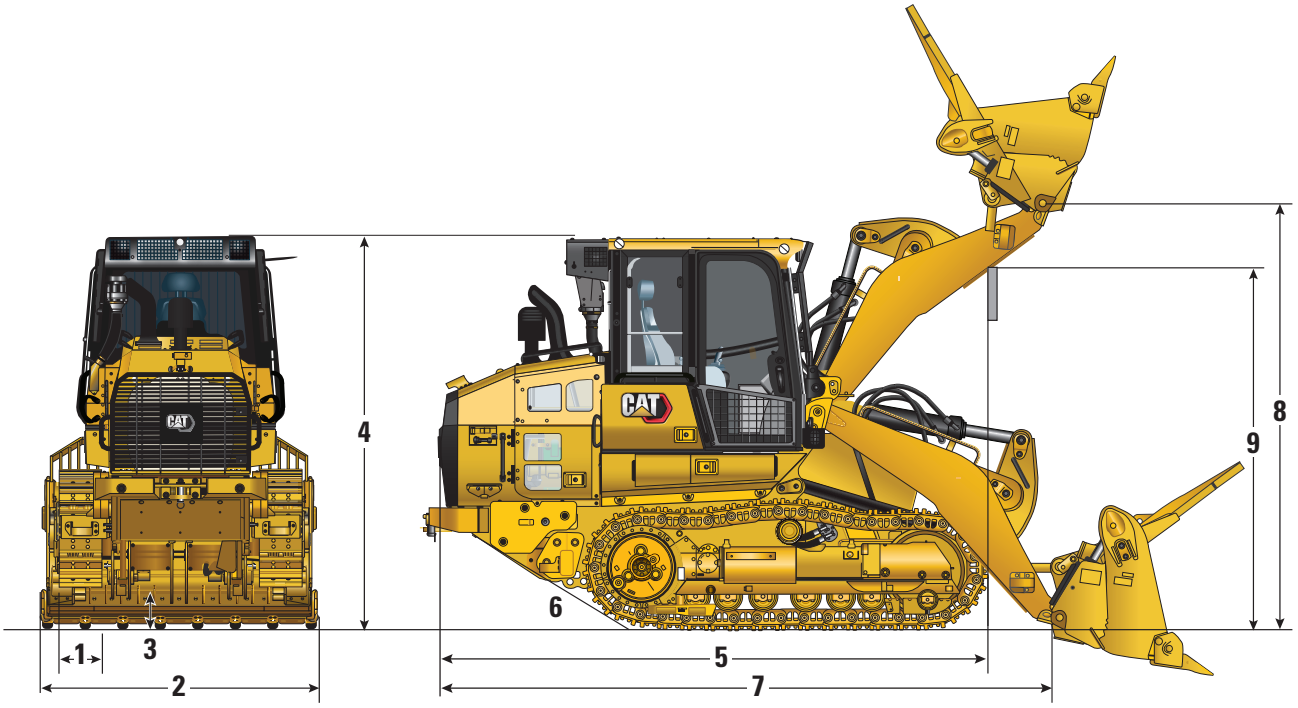

		Maszyna do prac na wysypiskach		Ulepszone czyszczenie	
1	Standardowa szerokość nakładki ogniw gąsienicy	480 mm	20,0 in	480 mm	20,0 in
2	Szerokość całkowita maszyny (bez łyżki)				
	Standardowy rozstaw (nakładki 480 mm/20,0 in)	2316 mm	91,2 in	2616 mm	103,0 in
3	Prześwit	413 mm	16,3 in	413 mm	16,3 in
4	Wysokość maszyny do szczytu kabiny	3156 mm	124,2 in	3156 mm	124,2 in
5	Długość maszyny do czoła gąsienic	4520 mm	177,9 in	4520 mm	177,9 in
	ze zrywakiem dodatkowo	421 mm	16,6 in	421 mm	16,6 in
6	Kąt rampowy	29°		29°	
7	Długość całkowita (bez łyżki)	5122 mm	201,6 in	5122 mm	201,6 in
8	Wysokość sworznia przegubu łyżki przy maksymalnej wysokości podnoszenia	3608 mm	142,1 in	3608 mm	142,1 in
9	Prześwit ramienia podnoszenia przy maksymalnej wysokości podnoszenia	3003 mm	118,3 in	3003 mm	118,3 in
	Promień skrętu	3,6 m	141,7 in	3,6 m	141,7 in

Oferowane mogą być różne łyżki i elementy osprzętu. Dostępność można sprawdzić u dealerów Cat.

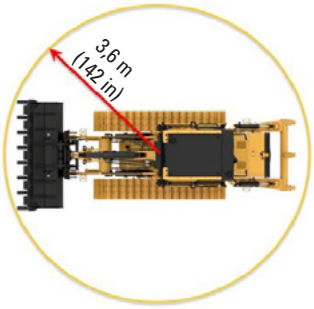

Łyżki

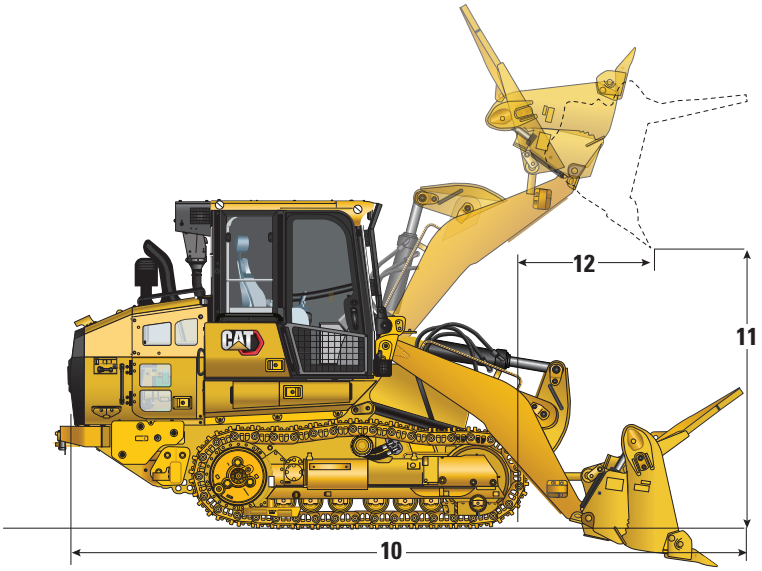

Łyżki z mocowaniem sworzniowym	Łyżka standardowa*		Łyżka do prac na wysypisku**	Łyżka Performance**	Łyżka z dnem płaskim*		Łyżka wieloza-daniowa**	Łyżka wieloza-daniowa do prac na wysypisku**
Typ krawędzi tnącej	Długie zęby i segmenty	Przykręcana pełna krawędź	Długie zęby i segmenty	Długie zęby i segmenty	Spawane na płasko adaptery, długie zęby	Poszerzone — spawane na płasko adaptery, długie zęby	Długie zęby i segmenty	Długie zęby i segmenty
Masa łyżki	1216 kg (2681 lb)	1100 kg (2425 lb)	1472 kg (3245 lb)	1419 kg (3128 lb)	1098 kg (2421 lb)	1382 kg (3047 lb)	1809 kg (3987 lb)	2008 kg (4418 lb)
Szerokość łyżki	2485 mm (97,8 in)	2483 mm (97,8 in)	2484 mm (97,8 in)	2551 mm (100,4 in)	2446 mm (96,0 in)	3009 mm (118 in)	2485 mm (97,8 in)	2484 mm (97,8 in)
Objętość znamionowa przy współczynniku napełnienia 100%[1]	1,8 m³ (2,4 yd³)	1,8 m³ (2,4 yd³)	2,3 m³ (3,0 yd³)	2,1 m³ (2,7 yd³)	1,7 m³ (2,3 yd³)	2,2 m³ (2,9 yd³)	1,6 m³ (2,1 yd³)	2,1 m³ (2,7 yd³)
Objętość znamionowa przy współczynniku napełnienia 110%				2,3 m³ (3,0 yd³)				
Znamionowa zdolność przeładunkowa[2]	3692 kg (8139 lb)	3737 kg (8238 lb)	3617 kg (7974 lb)	3871 kg (8533 lb)	4672 kg (10 300 lb)	4545 kg (10 020 lb)	2828 kg (6234 lb)	3295 kg (7265 lb)
Statyczne obciążenie destabilizujące	10 548 kg (23 255 lb)	10 676 kg (23 536 lb)	10 335 kg (22 784 lb)	11 059 kg (24 380 lb)	11 360 kg (25 045 lb)	10 999 kg (24 250 lb)	8080 kg (17 812 lb)	8120 kg (17 901 lb)
10 Całkowita długość maszyny (z łyżką na ziemi)	6378 mm (251,1 in)	6176 mm (243,2 in)	6378 mm (251,1 in)	6474 mm (254,9 in)	6365 mm (250,6 in)	6396 mm (251,8 in)	6512 mm (256,4 in)	6512 mm (256,4 in)
11 Prześwit zrzutu przy maksymalnej wysokości podnoszenia i kącie zrzutu 45°	2838 mm (111,7 in)	2838 mm (111,7 in)	2838 mm (111,7 in)	2775 mm (109,3 in)	2914 mm (114,7 in)	2875 mm (113,2 in)	2853 mm (112,3 in)	2853 mm (112,3 in)
12 Zasięg przy maksymalnej wysokości podnoszenia i kącie zrzutu 45°	1053 mm (41,4 in)	1053 mm (41,4 in)	1053 mm (41,4 in)	1115 mm (43,9 in)	1000 mm (39,4 in)	1036 mm (40,8 in)	1248 mm (49,1 in)	1248 mm (49,1 in)
Siła odspajania	141 669 N (31 849 lbf)	142 755 N (32 093 lbf)	138 923 N (31 231 lbf)	126 732 N (28 491 lbf)	159 222 N (35 795 lbf)	147 230 N (33 099 lbf)	121 694 N (27 358 lbf)	119 612 N (26 890 lbf)

Uwaga: do ogólnych prac budowlanych pasują do konfiguracji do prac na wysypiskach. Są dostępne dodatkowe łyżki i osprzęt roboczy. Szczegółowe informacje można uzyskać u dealera Cat.

*Maszyna niewyposażona w przeciwwagę.

**Maszyna wyposażona w standardową i dodatkową przeciwwagę.

[1]Wolumetryczna pojemność łyżki mierzona zgodnie z normą ISO 7546:1983.

[2]W znamionowej zdolności przeładunkowej należy uwzględnić 35% statycznego obciążenia destabilizującego, jak nakazuje norma ISO 14397-1:2007.

Ładowarka gąsienicowa 953 do prac na wysypiskach – specyfikacje

Cechy do prac na wysypiskach

✓ W zestawie
★ Wskazane
● Kompatybilność

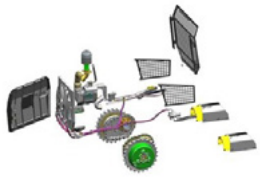
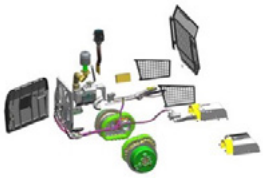
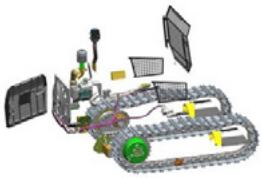
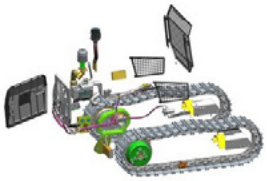

Cecha	Maszyna do prac na wysypiskach	Ulepszone czyszczenie
Zabezpieczenie przedniej szyby	✓	✓
Osłona koła pośredniczącego	✓	✓
Pierścień uszczelniający dwustożkowy zwolnicy chroniący przed owijaniem przewodu	✓	✓
Osłona na całej długości	●	★
Pręty zgarniające	★	★
Programowalny wentylator dwukierunkowy (częstotliwość i czas trwania) ze stałym nachyleniem łopatek i obrotami wstecznymi	✓	✓
Dwustopniowy filtr wstępny powietrza silnika z turbiną	✓	✓
Filtr wstępny powietrza kabiny z napędzaną turbiną do odrzucania zanieczyszczeń	★	✓
Gąsienice 480 mm (19 in) HDXL ze środkowymi otworami	★	★
Zrywak	●	●
Lekka przeciwwaga	●	●
Dodatkowa przeciwwaga	●	●
Zatrzaski na tylnej osłonie	✓	✓
Przewody szybkozłącza	●	●
Dodatkowe lampy — dwie dodatkowe lampy LED na dole kabiny, lampa pod pokrywą silnika	●	●
Rozszerzony pakiet serwisowy (hydrauliczne odchylanie kabiny i uchwyt na łopatę)	✓	✓

Normy

Konstrukcja ROPS/FOPS

- Montowana przez firmę Caterpillar konstrukcja ROPS (Roll Over Protective Structure), zapewniająca ochronę w razie przewrócenia się maszyny, jest zgodna z normą ISO 3471:2008.
- Konstrukcja FOPS (Falling Object Protective Structure), chroniąca przed spadającymi przedmiotami, spełnia wymagania normy ISO 3449:2005 poziom II.

Hamulce

- Układ hamulcowy jest zgodny z normami ISO 10265:2008.

Informacje dotyczące poziomu hałasu i drgań

- Deklarowany dynamiczny poziom ciśnienia akustycznego na stanowisku operatora, zmierzony według wytycznych normy ISO 6396:2008, przy zamkniętej kabinie, wynosi 74 dB(A). Pomiary przeprowadzono przy wentylatorze chłodzącym silnik pracującym z prędkością obrotową równą 70% prędkości maksymalnej. Poziom hałasu może zmieniać się zależnie od prędkości obrotowej wentylatora silnika. Kabina została prawidłowo zamontowana i była właściwie konserwowana. Pomiar przeprowadzono przy zamkniętych drzwiach i oknach kabiny. UWAGA: margines błędu dynamicznego poziomu ciśnienia akustycznego na stanowisku operatora wynosi ±2 dB(A).
- Ochronniki słuchu mogą być niezbędne w przypadku, gdy maszyna jest obsługiwana przy otwartym stanowisku operatora przez dłuższy czas w środowisku pracy o dużym natężeniu hałasu lub wtedy, gdy kabina nie jest utrzymywana w dobrym stanie.
- Gwarantowany zewnętrzny poziom hałasu (LWA) jest mierzony zgodnie z procedurami testów dynamicznych i warunkami określonymi w normie „ISO 6395:2008” [109 dB(A)]. Pomiary przeprowadzono przy wentylatorze chłodzącym silnik pracującym z prędkością obrotową równą 70% prędkości maksymalnej. Poziom hałasu może zmieniać się zależnie od prędkości obrotowej wentylatora silnika.
- Informacje dotyczące poziomu hałasu mające zastosowanie w przypadku maszyn oferowanych w krajach członkowskich Unii Europejskiej oraz w krajach, które przyjęły dyrektywy UE: naklejka certyfikacyjna potwierdza, że certyfikat poziomu natężenia hałasu tej maszyny jest zgodny z wymogami Unii Europejskiej. Wartość podana na etykiecie przedstawia gwarantowany poziom natężenia hałasu zewnętrznego (L_{WA}) dla fabrycznie nowej maszyny, w warunkach określonych w dyrektywie „2000/14/WE”.

Wyposażenie standardowe i dodatkowe modelu 953 w konfiguracji do prac na wysypiskach

Wyposażenie standardowe i dodatkowe

Wyposażenie standardowe i dodatkowe może ulec zmianie. Szczegółowych informacji udziela dealer Cat.

	Standard	Opcja
UKŁAD NAPĘDOWY		
Silnik wysokoprężny Cat C7.1 z wbudowanym układem oczyszczania spalin spełniający wymagania normy emisji EPA Tier 4 Final (USA), Stage IV (UE), Tier 5 (Korea), Nonroad Stage IV (Chiny), japońskiej z 2014 roku.		✓
Silnik wysokoprężny Cat C7.1 spełniający wymagania normy emisji Bharat Stage II, Stage III A (Euroazjatycka Unia Gospodarcza), UN ECE R96 Stage III A, będące odpowiednikiem Tier 3 / Stage IIIA		✓
Turbosprężarka silnika	✓	
Chłodnica powietrza doładowującego (ATAAC)	✓	
Modułowy układ chłodzenia powietrza dolotowego, oleju i wody	✓	
Hydrauliczny wentylator sterowany temperaturowo — elektroniczna regulacja, czujnik temperatury	✓	
Hydrauliczny wentylator, dwukierunkowy	✓	
Sterowanie elektroniczno-hydrostatyczne (EHC) do przekładni	✓	
Regulator czasowy pracy na biegu jałowym	✓	
Automatyczne sterowanie prędkością obrotową silnika	✓	
Elektryczna pompa paliwowa	✓	
Separator wody	✓	
Świece żarowe ułatwiające rozruch	✓	
Układ oczyszczania powietrza silnika		✓
Filtr wstępny powietrza silnika	✓	
PODWOZIE		
Podwozie i gąsienice HDXL (37 sekcji), rozstaw gąsienic 1836 mm (72,3 in)	✓	
Wahliwe ramy rolek gąsienic	✓	
Osłony sekcji końcowej prowadnic gąsienic	✓	
Hydrauliczny napinacz gąsienic	✓	
Obręcze kół napędowych z mocowanymi śrubowo wymiennymi segmentami z wytrzymałej stali	✓	
Osłony kół napędowych	✓	
Sześć rolek gąsienic po każdej stronie z jedną rolką nośną, niewymagające smarowania	✓	
Tradycyjne koła pośredniczące, niewymagające smarowania	✓	

	Standard	Opcja
UKŁAD ELEKTRYCZNY		
Węzeł serwisowy dostępny z poziomu podłoża	✓	
Alternator 24 V o dużej obciążalności	✓	
Alarm cofania	✓	
Dwa klaksony	✓	
Dwa akumulatory o dużej obciążalności i dużej mocy, bezobsługowe, 900 CCA	✓	
Główny odłącznik akumulatorów	✓	
Rozrusznik elektryczny (o dużej obciążalności, 24 V)	✓	
Dodatkowe oświetlenie. Dwie dodatkowe lampy LED na dole kabiny świecące do przodu i jedna lampa pod pokrywą silnika		✓
Obrotowe światło ostrzegawcze LED		✓
STANOWISKO PRACY OPERATORA		
Pod ciśnieniem, tłumienie dźwięku, kabina z konstrukcją ROPS/FOPS z przyciemnianą szybą i bocznym oknem rozsuwanym	✓	
Pakiet kabiny z jednym przesuwnym oknem bocznym i czterema lampami halogenowymi: dwiema na dachu świecącymi do przodu, dwiema wbudowanymi w klimatyzator świecącymi do tyłu		✓
Pakiet kabiny Deluxe z dwoma przesuwnymi oknami bocznymi i ośmioma lampami LED: czterema na dachu świecącymi do przodu, dwiema świecącymi do tyłu i dwiema świecącymi w bok wbudowanymi w klimatyzator		✓
Fotel z wysokim oparciem Deluxe — podgrzewany z regulacją tłumienia wstrząsów		✓
Fotel z wysokim oparciem Premium Plus — podgrzewany i wentylowany, amortyzator ruchów na boki z możliwością zablokowania		✓
Regulowane podłokietniki	✓	
Elektrohydrauliczne dźwignie sterujące z szybszym czasem reakcji, montowane na fotelu	✓	
Układ kierowniczy obsługiwany pedałami i w układzie V		✓
Układ kierowniczy obsługiwany joystickiem		✓
Sterowanie osprzętem za pomocą joysticka		✓
Sterowanie osprzętem za pomocą dwóch dźwigni		✓
Zwijany pas bezpieczeństwa ze wskaźnikiem zapięcia na desce rozdzielczej	✓	
Fotel przystosowany do czteropunktowego pasa bezpieczeństwa	✓	
Klimatyzacja i ogrzewanie	✓	
Nagrzewnica i odszraniacz z automatycznym sterowaniem temperaturą i automatycznym sterowaniem dmuchawą	✓	
Aktywny filtr wstępny powietrza kabiny		✓
Wewnętrzne regulowane lusterko wsteczne	✓	

(ciąg dalszy na następnej stronie)

Wyposażenie standardowe i dodatkowe *(ciąg dalszy)*

Wyposażenie standardowe i dodatkowe może ulec zmianie. Szczegółowych informacji udziela dealer Cat.

	Standard	Opcja
STANOWISKO PRACY OPERATORA *(cd.)*		
Przygotowanie do montażu radia. zawiera głośniki, antenę, gniazdo zasilające 12 V i gniazdo USB 5 V	✓	
Radio — zestaw przygotowania do radia FM		✓
Radio – Bluetooth oraz Aux i mikrofon		✓
Radio – Bluetooth oraz Aux i mikrofon – **Dab+**		✓
Radio – Bluetooth oraz Aux i mikrofon – **Sirius**		✓
Przełącznik hamulca postojowego i kontrolka „załączenia" hamulca	✓	
Przełącznik blokady osprzętu	✓	
Kamera cofania o wysokiej rozdzielczości	✓	
Wyświetlacz z kolorowym ekranem dotykowym 254 mm (10 cali) z wbudowanym wyświetlaczem kamery cofania oraz wskaźnikiem nachylenia maszyny	✓	
Trzy tryby pracy do wyboru (Auto, Power, Eco)	✓	
Konfigurowane przez operatora funkcje podnoszenia i przechylania z funkcją powrotu osprzętu do zadanego położenia	✓	
Wskaźnik pochylenia i przechylenia maszyny	✓	
Wstrząsanie łyżką	✓	
Usługi zdalne (diagnostyka, Remote Flash)		✓
Wzmocniony gumowy dywanik	✓	
Spryskiwacze i wycieraczki szyby przedniej i tylnej ze zmienną prędkością pracy	✓	
Wytrzymały dach metalowy	✓	
Wieszak na ubranie	✓	
Schowki wewnętrzne pod lewym podłokietnikiem	✓	
Uchwyt na dokumenty na prawej konsoli	✓	

	Standard	Opcja
POZOSTAŁE ELEMENTY WYPOSAŻENIA STANDARDOWEGO		
Mocny metalowy zderzak	✓	
Tłumienie hałasu na zewnątrz	✓	
Pompa do obsługi osprzętu roboczego z funkcją regulacji wydatku zależnie od obciążenia	✓	
Zawieszenie osprzętu typu „Z"	✓	
Siłowniki narzędzi z czujnikami	✓	
Obudowa silnika z pokrywą zamykaną na klucz	✓	
Rdzeń chłodnicy odporny na zanieczyszczenia (sześć żeberek na cal)	✓	
Osłona chłodnicy mocowana na zawiasach z zatrzaskiem i odchylany wentylator	✓	
4 × 2 łatwe w obsłudze punkty mocowania na podwoziu	✓	
PAKIETY FUNKCJI:		
Konfiguracja do pracy na wysypisku		✓
Ulepszony zestaw do czyszczenia do pracy na wysypisku		✓
OSŁONY		
Pełne osłony dolne	✓	
Osłona koła pośredniczącego (brak)		✓
Osłona koła pośredniczącego		✓
Osłona koła pośredniczącego – do ładowni statku		✓
Osłona świateł przednich		✓
Osłona przedniej szyb		✓
Osłona pierścienia uszczelniającego dwustożkowego zwolnicy	✓	
Osłona rolek gąsienicy		✓

(ciąg dalszy na następnej stronie)

Wyposażenie standardowe i dodatkowe modelu 953 w konfiguracji do prac na wysypiskach

Wyposażenie standardowe i dodatkowe *(ciąg dalszy)*

Wyposażenie standardowe i dodatkowe może ulec zmianie. Szczegółowych informacji udziela dealer Cat.

	Standard	Opcja
ŁYŻKI*		
Ogólnego przeznaczenia – 1,8 m^3 (2,4 yd^3)		✓
Ogólnego przeznaczenia ze spawanym na płasko adapterem – 1,7 m^3 (2,2 yd^3)		✓
Ogólnego przeznaczenia o zwiększonej obciążalności – 1,8 m^3 (2,4 yd^3)		✓
Wielozadaniowa – 1,6 m^3 (2,1 yd^3)		✓
Wielozadaniowa o zwiększonej obciążalności do pracy na wysypiskach – 2,1 m^3 (2,7 yd^3)		✓
Ogólnego przeznaczenia z pełną przykręcaną krawędzią tnącą – 1,8 m^3 (2,4 yd^3)		✓
Ogólnego przeznaczenia w wersji Performance – 2,1 m^3 (2,7 yd^3)		✓
Poszerzona płaska ogólnego przeznaczenia – 2,2 m^3 (2,9 yd^3)		✓
Łyżka o zwiększonej obciążalności do pracy na wysypiskach – 2,3 m^3 (3,0 yd^3)		✓
Uwaga: Wszystkie łyżki (z wyjątkiem łyżki ogólnego przeznaczenia z pełną przykręcaną krawędzią tnącą) z osprzętem do prac ziemnych Advansys.		
HYDRAULIKA		
Dwuobwodowy układ hydrauliczny, dwie dźwignie		✓
Dwuobwodowy układ hydrauliczny, joystick		✓
Trzyobwodowy układ hydrauliczny, przód, joystick		✓
Trzyobwodowy układ hydrauliczny, tył, joystick		✓
Trzyobwodowy układ hydrauliczny, tył, dwie dźwignie		✓
Czteroobwodowy układ hydrauliczny, przód i tył, joystick		✓
Standardowe przewody hydrauliczne		✓
Przewody hydrauliczne z szybkozłączami		✓
ZBIORNIK PALIWA		
Zbiornik paliwa	✓	
Zbiornik szybkiego tankowania paliwa		✓
Pompa do tankowania zbiornika paliwa		✓
Ręczna pompa osadowa		✓

*Łyżki i inny osprzęt roboczy z modelu 953K oraz niektóre łyżki i osprzęt roboczy z modelu 953D pasują do modelu 953. Oferowane mogą być różne łyżki i elementy osprzętu. Informacji o kompatybilności i dostępności udziela sdealer Cat.

	Standard	Opcja
KONSERWACJĄ		
Standardowy środek smarny		✓
Biodegradowalny środek smarny		✓
Ciecz chłodząca Cat o zwiększonej trwałości	✓	
Pakiet serwisowy		✓
Rozszerzony pakiet serwisowy — ręczny układ hydrauliczny umożliwiający bezpieczne przechylanie kabiny i blokowanie w zakresie 30 stopni podczas pracy w polu, uchwyt na łopatę (łopata nie jest dołączona)		✓
Układ szybkiej wymiany oleju		✓
Ekologiczne zawory spustowe zbiornika oleju hydraulicznego	✓	
Zawory do pobierania próbek oleju	✓	
Przewody elastyczne Cat XT	✓	
HYDO Advanced 10	✓	
Filtr oleju powrotnego osprzętu w zbiorniku hydraulicznym	✓	
TYLNY OSPRZĘT ROBOCZY		
Zderzak		✓
Zrywak		✓
Bez zderzaka		✓
Zaczep zrywaka		✓
Pręty zgarniające		✓
PRZECIWWAGI		
Lekka przeciwwaga 250 kg (551 lb)		✓
Lekka przeciwwaga, dodatkowa 220 kg (485 lb)		✓
POZOSTAŁE ELEMENTY WYPOSAŻENIA		
Pakiet dostępu		✓
Nagrzewnica płaszcza wodnego (110 V)		✓
Nagrzewnica płaszcza wodnego (240 V)		✓
Szybkozłącze Fusion		✓
PRODUKTY TECHNOLOGICZNE		
Przygotowanie do montażu systemu Product Link	✓	
System Product Link – komunikacja przez sieć telefonii komórkowej		✓
Product Link, dwa tryby — łączność satelitarna lub komórkowa		✓
Cat Payload		✓
Maszt systemu Grade Control		✓

953

Ładowarka gąsienicowa
Konfiguracja do ładowni statku

Siła pociągowa, równowaga i zwinność to najważniejsze cechy ładowarki gąsienicowej używanej do prac w ładowni statku. Jeśli dodać do tego prędkość, zasięg, pole widzenia i możliwość stosowania różnego osprzętu roboczego, uzyskamy najlepsze ładowarki gąsienicowe do rozładunku masowców.

Zalety ładowarki gąsienicowej

- Równowaga maszyny
- Zwrotność, zwłaszcza na małej przestrzeni
- Płynna i szybka reakcja elementów sterujących
- Zdolność pracy na nachyleniu
- Podwozie zapewnia znakomitą przyczepność i amortyzację podczas jazdy po nierównej lub grząskiej nawierzchni.
- Niski nacisk na podłoże
- Znakomite pole widzenia, teraz z kamerą cofania
- Wyciszona kabina
- Wygodny regulowany fotel z zawieszeniem pneumatycznym
- Łatwość serwisowania i czyszczenia układu chłodzenia
- Wysoki zasięg umożliwiający rozbieranie ścian lub załadunek
- Wszechstronność w zakresie osprzętu roboczego

Informacji o dostępności konfiguracji do pracy w ładowni statku udzielają dealerzy Cat.

Cechy do prac w ładowni statku

- Zestaw mocnych zaczepów spełniających wymagania normy ISO 15818 zapewnia szybki i bezpieczny załadunek do ładowni.
- Szeroki rozstaw zaczepów zapewnia stabilność podczas podnoszenia.
- Schodki ułatwiające wchodzenie do kabiny z przodu i z tyłu
- Stabilność podczas podnoszenia.
- Osłona lepiej chroni tłoczysko siłownika przechyłu przed zanieczyszczeniami i uderzeniem.
- Opcjonalne nakładki z otworem środkowym zmniejszają osad na gąsienicy i naprężenie łańcucha gąsienicy z korzyścią dla okresu eksploatacji podwozia.

Wszechstronność w zakresie osprzętu roboczego

- Lemiesz zbierający
- Łyżki standardowe
- Łyżki wielozadaniowe
- Opcjonalne szybkozłącze Fusion™ ułatwia zmienianie osprzętu obejmującego szeroki zakres narzędzi takich jak widły, łyżki itp. ładowarek kołowych i innych maszyn zgodnych ze standardem Fusion.

Ładowarka gąsienicowa 953 do ładowni statku – specyfikacje

Silnik

Silnik	Cat® C7.1	
Normy emisji spalin	Spełnia normy emisji EPA Tier 4 Final (USA), Stage V (UE), Tier 4 (Korea), Nonroad Stage III (Chiny), japońskie normy emisji 2014, Bharat Stage III (Indie), Stage IIIA (Euroazjatycka Unia Gospodarcza), UN ECE R96 Stage IIIA, odpowiadające normie Tier 3 (USA) / Stage IIIA (UE).	
Moc użyteczna (przy 1800 obr./min)		
ISO 9249/SAE J1349	119 kW	160 hp
ISO 9249 (DIN)	162 KM	
Moc silnika (1800 obr./min.)		
ISO 14396	129 kW	173 hp
ISO 14396 (DIN)	175 KM	
Średnica cylindra	105 mm	4,1 in
Skok tłoka	135 mm	5,3 in
Pojemność skokowa	7,01 l	427,8 in^3

- Podana moc użyteczna jest mocą zmierzoną na kole zamachowym silnika wyposażonego w wentylator, układ oczyszczania powietrza, moduł oczyszczania gazów spalinowych i alternator.
- Deklarowana moc jest mierzona zgodnie z podaną normą w wersji obowiązującej w momencie wyprodukowania.
- Rzędowy sześciocylindrowy silnik wysokoprężny z jedną turbosprężarką, doładowaniem ATAAC i układem oczyszczania spalin (jeśli jest na wyposażeniu) wbudowanym w silniku.
- Do wysokości 3000 m (9842 stopy) n.p.m. nie ma konieczności redukcji mocy silnika.
- Cat U.S. EPA Tier 4 Final, EU Stage V, Korea Stage V, China Nonroad Stage IV, Japonia 2014 motorların ULSD (15 ppm veya daha az kükürt içeren ultra düşük kükürtlü dizel yakıt) kullanması gerekir ve aşağıdaki düşük karbon yoğunluklu yakıtlarla** karıştırılmış ULSD ile uyumludur*:
  - ✓ %20 biyodizel FAME (yağ asidi metil esteri)***
  - ✓ %100 yenilenebilir dizel, HVO (hidrojene bitkisel yağ) ve GTL (gazdan sıvıya dönüştürülmüş) yakıtlar

  US EPA Tier 3/ UE Stage IIIA eşdeğeri Eurazjatycka Unia Gospodarcza Stage IIIA, UN ECE R96 Stage IIIA norma emisji emisji karıştırılmış dizel yakıtlarla uyumludur*:
  - ✓ %%100 biyodizel FAME (yağ asidi metil esteri)****
  - ✓ %100 yenilenebilir dizel, HVO (hidrojene bitkisel yağ) ve GTL (gazdan sıvıya dönüştürülmüş) yakıtlar

  Başarılı bir uygulama için yönergelere bakın. Ayrıntılar için lütfen Kot temsilcinize danışın veya "Caterpillar Makine Sıvıları Önerileri" (SEBU6250) bölümüne bakın.

**Caterpillar motorları bu alternatif yakıtlarla uyumlu olsa da bazı bölgelerde bunların kullanımına izin verilmeyebilir.*

***Düşük karbon yoğunluklu yakıtlardan kaynaklanan egzoz borusu sera gazı emisyonları, temel olarak geleneksel yakıtlarla aynıdır.*

****Atık arıtma cihazları bulunmayan motorlar, %100'e kadar biyodizel olmak üzere daha yüksek karışımlarla uyumludur (%20 biyodizelden daha yüksek karışımların kullanımı için Cat temsilcinize Danışın).*

*****%20 biyodizelden daha yüksek karışımlarla kullanım için Kot temsilcinize danışın.*

Układ klimatyzacji

Układ klimatyzacji w maszynie zawiera fluorowany gaz cieplarniany R134a lub R1234yf. Identyfikację gazu można znaleźć na etykiecie lub w instrukcji obsługi.

Układ z czynnikiem chłodniczym R134a (współczynnik ocieplenia globalnego = 1430), zawiera 1,134 kg (2,5 funta) czynnika chłodniczego, którego ekwiwalent CO_2 wynosi 1,622 tony metrycznej (1,787 tony).

Układ napędowy

Opis	Sterowany elektronicznie napęd hydrostatyczny z dwoma silnikami osiowymi o zmiennym wydatku i dwiema pompami osiowo-tłokowymi o zmiennym wydatku z tarczą skośną	
Prędkość jazdy	Bezstopniowa regulacja prędkości w zakresie od 0 do 10 km/h (od 0 do 6,2 mph)	
Nastawa zaworu nadmiarowego	47 500 kPa	6890 psi

Układ osprzętu roboczego

Opis	Układ wykrywający obciążenie, pompa tłokowa o zmiennym wydatku	
Maksymalny ciągły przepływ (1800 obr./min)	155 l/min	41 gal/min
Maksymalne ciśnienie w układzie	28 000 kPa	4061 psi
Układ filtrowania	Filtr powrotny osprzętu	

Objętości płynów eksploatacyjnych

Zbiornik paliwa	265 l	70 gal
Zbiornik płynu DEF (jeśli jest na wyposażeniu)	16 l	4,2 gal
Układ chłodzenia	32 l	8,5 gal
Skrzynia korbowa (z filtrem)	16,5 l	4,5 gal
Zwolnice (każda)	10,8 l	2,8 gal
Zbiornik oleju hydraulicznego	70 l	18,5 gal
Czop centrujący	0,7 l	0,18 gal

Siła uciągu

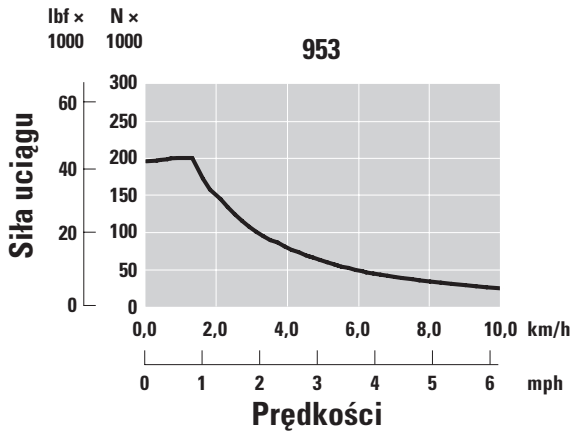

Ładowarka gąsienicowa 953do ładowni statku – specyfikacje

Masy i wymiary

	Konfiguracja do ładowni statku	
Masa eksploatacyjna[1]	16 819 kg	37 079 lb
Masa transportowa[2]	13 488 kg	29 736 lb
Szerokość nakładki gąsienic – wersja standardowa[3]	480 mm	20,0 in
Szerokość nakładek gąsienic – wersja zwężona[3]	380 mm	15,0 in
Rolki gąsienic – po każdej stronie	6	
Nakładki – po każdej stronie	37	
Długość styku gąsienicy z podłożem	2286 mm	90,0 in
Nacisk na podłoże – nakładki standardowe	70 kPa	10 psi
Nacisk na podłoże – nakładki zwężone	87 kPa	13 psi

[1] Masa eksploatacyjna: maszyna z pakietem budowlanym, lemieszem zbierającym, podwoziem o zwiększonej wytrzymałości i trwałości, układem oczyszczania spalin, środkami smarnymi, pełnym zbiornikiem paliwa i operatorem o masie ciała 75 kg (165 lb). W przypadku maszyn bez układu oczyszczania spalin należy odjąć 287 kg (632 lb).

[2] Masa transportowa: maszyna z pakietem budowlanym, podwoziem o dużej wytrzymałości i zwiększonej trwałości, układem oczyszczania spalin, środkami smarnymi, zbiornikiem paliwa wypełnionym w 10% i bez lemiesza/łyżki. W przypadku maszyn bez układu oczyszczania spalin należy odjąć 287 kg (632 lb).

[3] Pojedyncza lub podwójna ostroga, z otworami środkowymi lub bez.

Gąsienice

Szerokość nakładek gąsienic	Ostrogi	Charakterystyka
O wysokiej wytrzymałości i zwiększonej trwałości (HDXL)		
380 mm (15 in)	Podwójna	Zwężona
480 mm (19 in)	Podwójna	—
480 mm (19 in)	Podwójna	Otwór środkowy

Normy

Konstrukcja ROPS/FOPS

- Montowana przez firmę Caterpillar konstrukcja ROPS (Roll Over Protective Structure), zapewniająca ochronę w razie przewrócenia się maszyny, jest zgodna z normą ISO 3471:2008.
- Konstrukcja FOPS (Falling Object Protective Structure), chroniąca przed spadającymi przedmiotami, spełnia wymagania normy ISO 3449:2005 poziom II.

Hamulce

- Układ hamulcowy jest zgodny z normami ISO 10265:2008.

Informacje dotyczące poziomu hałasu i drgań

- Deklarowany dynamiczny poziom ciśnienia akustycznego na stanowisku operatora, zmierzony według wytycznych normy ISO 6396:2008, przy zamkniętej kabinie, wynosi 74 dB(A). Pomiary przeprowadzono przy wentylatorze chłodzącym silnik pracującym z prędkością obrotową równą 70% prędkości maksymalnej. Poziom hałasu może zmieniać się zależnie od prędkości obrotowej wentylatora silnika. Kabina została prawidłowo zamontowana i była właściwie konserwowana. Pomiar przeprowadzono przy zamkniętych drzwiach i oknach kabiny. UWAGA: margines błędu dynamicznego poziomu ciśnienia akustycznego na stanowisku operatora wynosi ±2 dB(A).
- Ochronniki słuchu mogą być niezbędne w przypadku, gdy maszyna jest obsługiwana przy otwartym stanowisku operatora przez dłuższy czas w środowisku pracy o dużym natężeniu hałasu lub wtedy, gdy kabina nie jest utrzymywana w dobrym stanie.
- Gwarantowany zewnętrzny poziom hałasu (LWA) jest mierzony zgodnie z procedurami testów dynamicznych i warunkami określonymi w normie „ISO 6395:2008” [109 dB(A)]. Pomiary przeprowadzono przy wentylatorze chłodzącym silnik pracującym z prędkością obrotową równą 70% prędkości maksymalnej. Poziom hałasu może zmieniać się zależnie od prędkości obrotowej wentylatora silnika.
- Informacje dotyczące poziomu hałasu mające zastosowanie w przypadku maszyn oferowanych w krajach członkowskich Unii Europejskiej oraz w krajach, które przyjęły dyrektywy UE: naklejka certyfikacyjna potwierdza, że certyfikat poziomu natężenia hałasu tej maszyny jest zgodny z wymogami Unii Europejskiej. Wartość podana na etykiecie przedstawia gwarantowany poziom natężenia hałasu zewnętrznego (L_{WA}) dla fabrycznie nowej maszyny, w warunkach określonych w dyrektywie „2000/14/WE”.

Ładowarka gąsienicowa 953 do ładowni statku – specyfikacje

Wymiary

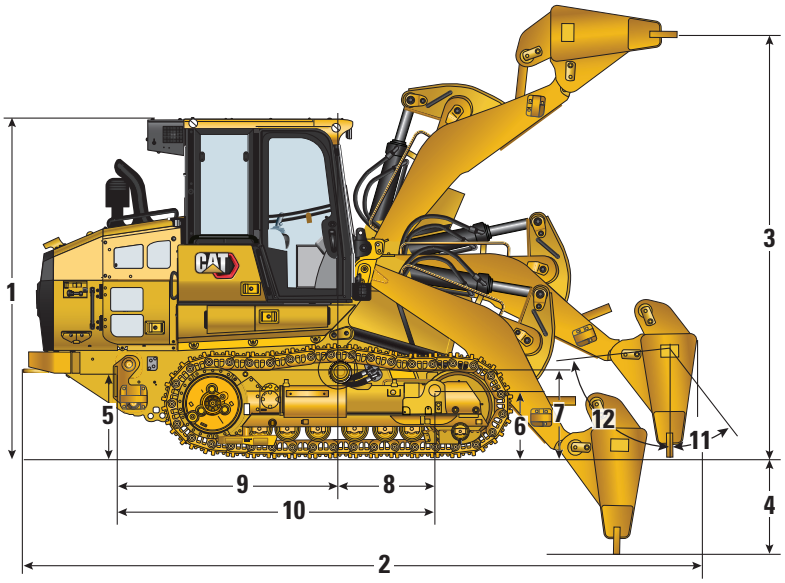

Wymiary (ze sprzęgiem)		Lemiesz z mocowaniem sworzniowym	
1	Wysokość całkowita	3156 mm	124,2 in
2	Długość całkowita	6167 mm	242,8 in
3	Maksymalna wysokość podniesienia krawędzi tnącej osprzętu roboczego	4013 mm	158,0 in
4	Głębokość kopania — z pełnym wychyleniem, z pełnym cofnięciem	843 mm	33,2 in
4	Głębokość kopania — pionowe ustawienie lemiesza	903 mm	35,5 in
	Całkowita szerokość — z nakładkami 380 mm (15 in)	2216 mm	87,2 in
	Całkowita szerokość — z nakładkami 480 mm (20 in)	2316 mm	91,2 in
	Szerokość lemiesza	3150 mm	124,0 in
5	Wysokość tylnego zaczepu do podnoszenia	765 mm	30,1 in
6	Wysokość przedniego zaczepu do podnoszenia	595 mm	23,4 in
	Wymiary środka ciężkości		
7	Wysokość środka ciężkości	732 mm	28,8 in
8	Odległość od środka ciężkości do przedniego zaczepu	782 mm	30,8 in
9	Odległość od środka ciężkości do tylnego zaczepu	2143 mm	84,4 in
10	Odległość od tyłu do przednich zaczepów	2924 mm	115,1 in
11	Nachylenie lemiesza zbierającego — jazda do przodu	83°	
12	Nachylenie lemiesza zbierającego — jazda wstecz	32°	
	Promień skrętu	3,97 m	156,4 in

Lemiesze

Lemiesze zbierające	Lemiesz z mocowaniem sworzniowym	
Masa lemiesza	1906 kg	4202 lb
Szerokość lemiesza	3150 mm	124,0 in
Wysokość lemiesza	1154 mm	45,4 in
Powierzchnia lemiesza	3,64 m²	39,1 ft²

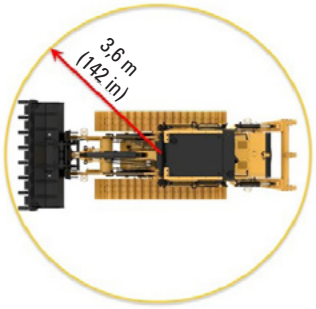

Ładowarka gąsienicowa 953 do ładowni statku – specyfikacje

Łyżki

Oferowane mogą być różne łyżki i elementy osprzętu. Dostępność można sprawdzić u dealerów Cat.

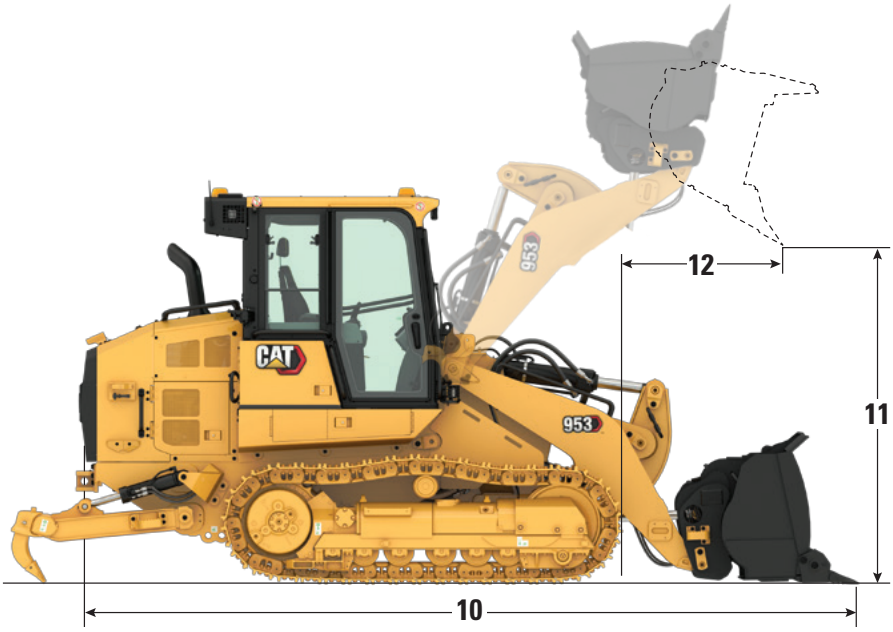

Łyżki z mocowaniem sworzniowym	Łyżki standardowe*		Łyżka Performance**	Łyżki z dnem płaskim*		Łyżka wieloza-daniowa**
Typ krawędzi tnącej	Długie zęby i segmenty	Przykręcana pełna krawędź	Długie zęby i segmenty	Spawane na płasko adaptery, długie zęby	Poszerzone — spawane na płasko adaptery, długie zęby	Długie zęby i segmenty
Masa łyżki	1216 kg (2681 lb)	1100 kg (2425 lb)	1419 kg (3128 lb)	1100 kg (2425 lb)	1383 kg (3048 lb)	1809 kg (3987 lb)
Szerokość łyżki	2485 mm (97,8 in)	2483 mm (97,8 in)	2551 mm (100,4 in)	2446 mm (96,3 in)	3009 mm (118,5 in)	2485 mm (97,8 in)
Objętość znamionowa przy współczynniku napełnienia 100%[1]	1,8 m³ (2,4 yd³)	1,8 m³ (2,4 yd³)	2,1 m³ (2,7 yd³)	1,8 m³ (2,3 yd³)	2,2 m³ (2,9 yd³)	1,6 m³ (2,1 yd³)
Objętość znamionowa przy współczynniku napełnienia 110%			2,3 m³ (3,0 yd³)			
Znamionowa zdolność przeładunkowa[2]	3692 kg (8139 lb)	3737 kg (8238 lb)	3871 kg (8533 lb)	3987 kg (8789 lb)	4115 kg (9071 lb)	2828 kg (6234 lb)
Statyczne obciążenie destabilizujące	10 548 kg (23 255 lb)	10 676 kg (23 536 lb)	11 059 kg (24 380 lb)	11 391 kg (25 112 lb)	11 756 kg (25 917 lb)	8080 kg (17 812 lb)
10 Całkowita długość maszyny (z łyżką na ziemi)	6378 mm (251,1 in)	6176 mm (243,2 in)	6474 mm (254,9 in)	6365 mm (250,6 in)	6396 mm (251,8 in)	6512 mm (256,4 in)
11 Prześwit zrzutu przy maksymalnej wysokości podnoszenia i kącie zrzutu 45°	2838 mm (111,7 in)	2838 mm (111,7 in)	2775 mm (109,3 in)	2914 mm (114,7 in)	2875 mm (113,2 in)	2853 mm (112,3 in)
12 Zasięg przy maksymalnej wysokości podnoszenia i kącie zrzutu 45°	1053 mm (41,4 in)	1053 mm (41,4 in)	1115 mm (43,9 in)	1000 mm (39,4 in)	1036 mm (40,8 in)	1248 mm (49,1 in)
Siła odspajania	141 669 N (31 849 lbf)	142 755 N (32 093 lbf)	126 732 N (28 491 lbf)	159 216 N (35 793 lbf)	147 446 N (33 147 lbf)	121 694 N (27 358 lbf)

*Maszyna niewyposażona w przeciwwagę.

**Maszyna wyposażona w standardową i dodatkową przeciwwagę.

[1]Wolumetryczna pojemność łyżki mierzona zgodnie z normą ISO 7546:1983.

[2]W znamionowej zdolności przeładunkowej należy uwzględnić 35% statycznego obciążenia destabilizującego, jak nakazuje norma ISO 14397-1:2007.

Ładowarka gąsienicowa 953 do ładowni statku – specyfikacje

Łyżki *(c.d.)*

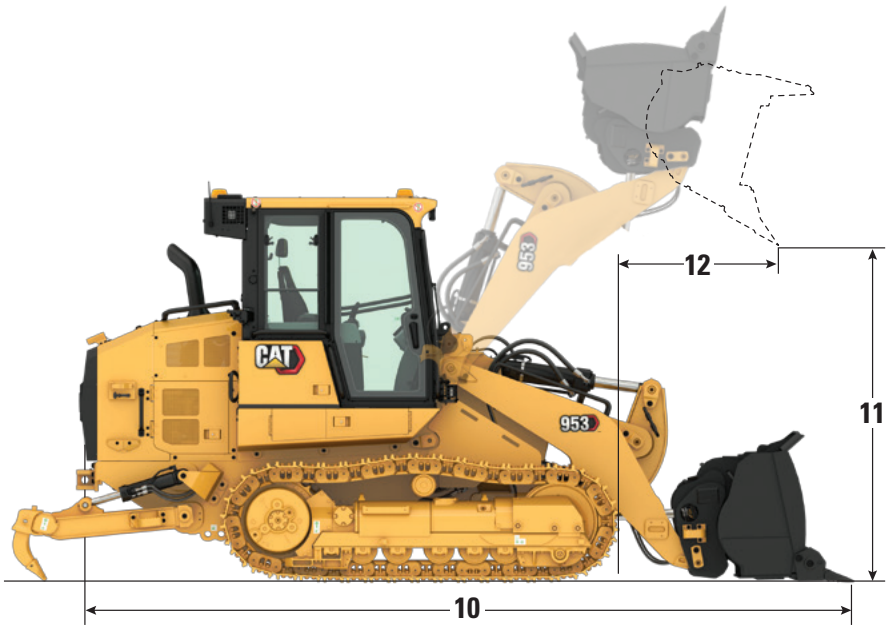

Odpowiednie narzędzie do danego zadania

Wszystkie łyżki mogą służyć do kopania, karczowania pniaków, ładowania, przenoszenia, profilowania itp. Niektóre łyżki są bardziej wyspecjalizowane:

Łyżki Performance – przystosowane do ładowania i przenoszenia

Wielozadaniowe – chwytanie materiału i wyrównywanie z otwartym zaciskiem

Łyżki z dnem płaskim – profilowanie, transport i przeładunek sypkiego materiału

Złącze osprzętu Fusion pasuje do wielu łyżek, wideł, zgrabiarek, ramion do transportu i przeładunku materiałów, a także innych elementów osprzętu. Informacji o kompatybilności udzielają dealerzy Cat.

Łyżki z szybkozłączem Fusion™		**Łyżki z Fusion**	
Typ krawędzi tnącej		**Długie zęby i segmenty**	
	Masa łyżki	1490 kg	3285 lb
	Szerokość łyżki	2536 mm	99,8 in
	Objętość znamionowa przy współczynniku napełnienia 100%[1]	1,8 m³	2,4 yd³
	Znamionowa zdolność przeładunkowa[2]	3634 kg	8012 lb
	Statyczne obciążenie destabilizujące[3]	10 383 kg	22 890 lb
10	Całkowita długość maszyny (z łyżką na ziemi)	6469 mm	254,7 in
11	Prześwit zrzutu przy maksymalnej wysokości podnoszenia i kącie zrzutu 45°	2858 mm	112,5 in
12	Zasięg przy maksymalnej wysokości podnoszenia i kącie zrzutu 45°	1234 mm	48,6 in
	Siła odspajania	120 671 N	27 128 lbf

[1]Wolumetryczna pojemność łyżki mierzona zgodnie z normą ISO 7546:1983.

[2]W znamionowej zdolności przeładunkowej należy uwzględnić 35% statycznego obciążenia destabilizującego, jak nakazuje norma ISO 14397-1:2007.

[3]Maszyna wyposażona w standardową i dodatkową przeciwwagę.

Ładowarka gąsienicowa 953 do ładowni statku – specyfikacje

Specyfikacje robocze wersji z widłami paletowymi

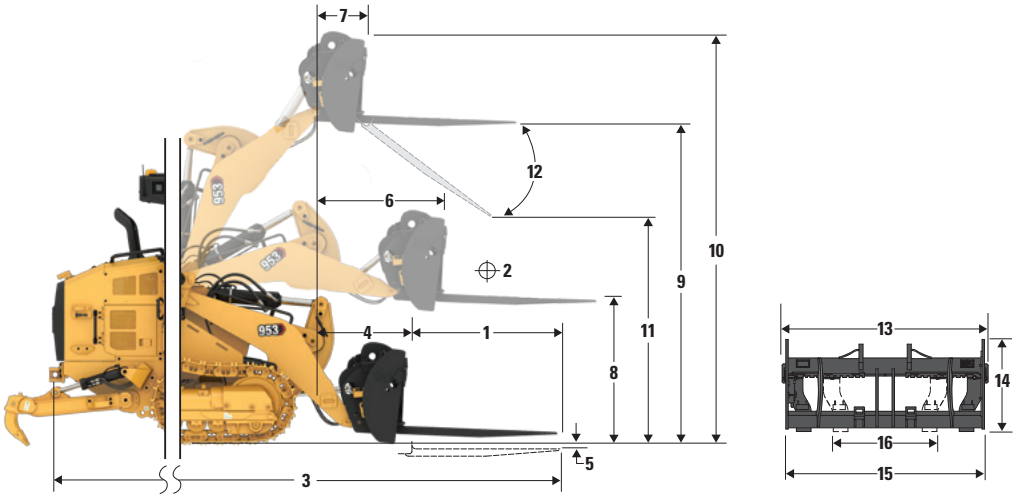

Ładowarka gąsienicowa 953*	Zęby 48-calowe		Zęby 60-calowe		Zęby 72-calowe		Zęby 84-calowe		Zęby 96-calowe	
	mm	in	mm	in	mm	in	mm	in	mm	in
1 Długość zęba	1219	48,0	1524	60,0	1829	72,0	2134	84,0	2438	96,0
2 Środek ciężkości	609	24,0	762	30,0	914	36,0	1067	42,0	1219	48,0
3 Maksymalna długość całkowita	6951	274,0	7256	286,0	7561	298,0	7866	3107	8170	3227
4 Zasięg przy widłach ustawionych na poziomie podłoża	1213	48,0	1213	48,0	1213	48,0	1213	48,0	1213	48,0
5 Głębokość kopania	–50	–2	–50	–2	–50	–2	–50	–2	–50	–2
6 Zasięg przy ramionach ładowarki ustawionych poziomo i widłach ustawionych płasko	1713	67,0	1713	67,0	1713	67,0	1713	67,0	1713	67,0
7 Zasięg przy widłach ustawionych na maksymalnej wysokości	930	37,0	930	37,0	930	37,0	930	37,0	930	37,0
8 Wysokość od poziomu podłoża do górnej płaszczyzny ramion wideł przy ramionach ładowarki ustawionych poziomo i widłach ustawionych płasko	1619	64,0	1619	64,0	1619	64,0	1619	64,0	1619	64,0
9 Wysokość od poziomu podłoża do górnej płaszczyzny ramion wideł przy ramionach ładowarki na maksymalnej wysokości i widłach ustawionych płasko	3472	137,0	3472	137,0	3472	137,0	3472	137,0	3472	137,0
10 Wysokość całkowita przy widłach na maksymalnej wysokości (od górnej krawędzi chwytu o poziomu podłoża)	4513	178,0	4513	178,0	4513	178,0	4513	178,0	4513	178,0
11 Prześwit przy maksymalnej wysokości podnoszenia/zrzutu	2107	83,0	1853	73,0	1598	63,0	1344	53,0	1090	43,0
12 Maksymalny kąt zrzutu z położenia poziomego	–57°		–57°		–57°		–57°		–57°	
13 Szerokość całkowita uchwytu	2528	100,0	2528	100,0	2528	100,0	2528	100,0	2528	100,0
14 Wysokość całkowita uchwytu	1130	45,0	1130	45,0	1130	45,0	1130	45,0	1130	45,0
15 Szerokość zewnętrzna zębów (przy maksymalnym rozsunięciu)	2178	86,0	2178	86,0	2178	86,0	2178	86,0	2178	86,0
16 Szerokość zewnętrzna zębów (przy minimalnym rozsunięciu)	576	23,0	576	23,0	576	23,0	576	23,0	576	23,0
Szerokość zęba (jeden ząb)	180	7,0	180	7,0	180	7,0	180	7,0	180	70
Grubość zębów	90	4,0	90	4,0	90	4,0	90	4,0	90	4,0
	kg	lb	kg	lb	kg	lb	kg	lb	kg	lb
Nośność zębów (na parę)	22 200	48 943	17 800	39 242	14 800	32 628	12 700	27 999	11 300	24 912
Statyczne obciążenie destabilizujące przy ramionach ładowarki ustawionych poziomo i widłach ustawionych płasko	6528	14 392	6120	13 493	5747	12 670	5397	11 899	5085	11 210
Statyczny udźwig przy ramionach ładowarki ustawionych poziomo i widłach ustawionych płasko	8425	18 573	7827	17 256	6892	15 193	6116	13 483	5492	12 107
Obciążenie znamionowe (SAE J1197)**	2285	5037	2142	4723	2011	4434	1889	4165	1780	3924

*Konfiguracja budowlana z gąsienicami HDXL 480 mm (20 in), standardową przeciwwagą (250 kg/551 lb) i dodatkową przeciwwagą (220 kg/485 lb).

**W przypadku ładowarek gąsienicowych 35% obciążenia destabilizującego lub 100% udźwigu, jeśli ta wartość jest mniejsza. (SAE J1197:2011, EN-474-3:2022, ISO 14397-1:2007).

Wyposażenie standardowe i dodatkowe modelu 953 w konfiguracji do ładowni statku

Wyposażenie standardowe i dodatkowe

Wyposażenie standardowe i dodatkowe może ulec zmianie. Szczegółowych informacji udziela dealer Cat.

	Standard	Opcja
UKŁAD NAPĘDOWY		
Silnik wysokoprężny Cat C7.1 z wbudowanym układem oczyszczania spalin spełniający wymagania normy emisji EPA Tier 4 Final (USA), Stage IV (UE), Tier 5 (Korea), Nonroad Stage IV (Chiny), japońskiej z 2014 roku.		✓
Silnik wysokoprężny Cat C7.1 spełniający wymagania normy emisji Bharat Stage II, Stage III A (Euroazjatycka Unia Gospodarcza), UN ECE R96 Stage III A, będące odpowiednikiem Tier 3 / Stage IIIA		✓
Turbosprężarka silnika	✓	
Chłodnica powietrza doładowującego(ATAAC)	✓	
Modułowy układ chłodzenia powietrza dolotowego, oleju i wody	✓	
Hydrauliczny wentylator sterowany temperaturowo — elektroniczna regulacja, czujnik temperatury	✓	
Hydrauliczny wentylator, dwukierunkowy	✓	
Sterowanie elektroniczno-hydrostatyczne (EHC) do przekładni	✓	
Regulator czasowy pracy na biegu jałowym	✓	
Automatyczne sterowanie prędkością obrotową silnika	✓	
Elektryczna pompa paliwowa	✓	
Separator wody	✓	
Świece żarowe ułatwiające rozruch	✓	
Układ oczyszczania powietrza silnika		✓
Filtr wstępny powietrza silnika		✓
PODWOZIE		
Podwozie i gąsienice HDXL (38 sekcji), rozstaw gąsienic 1850 mm (72,8 in)	✓	
Wahliwe ramy rolek gąsienic	✓	
Osłony sekcji końcowej prowadnic gąsienic	✓	
Hydrauliczny napinacz gąsienic	✓	
Obręcze kół napędowych z mocowanymi śrubowo wymiennymi segmentami z wytrzymałej stali	✓	
Osłony kół napędowych	✓	
Sześć rolek gąsienic po każdej stronie z jedną rolką nośną, niewymagające smarowania	✓	
Tradycyjne koła pośredniczące, niewymagające smarowania	✓	

	Standard	Opcja
UKŁAD ELEKTRYCZNY		
Węzeł serwisowy dostępny z poziomu podłoża	✓	
Alternator 24 V o dużej obciążalności	✓	
Alarm cofania	✓	
Dwa klaksony	✓	
Dwa akumulatory o dużej obciążalności i dużej mocy, bezobsługowe, 1120 CCA	✓	
Główny odłącznik akumulatorów	✓	
Rozrusznik elektryczny (o dużej obciążalności, 24 V)	✓	
Dodatkowe oświetlenie — dwie dodatkowe lampy LED na dole kabiny świecące do przodu i jedna lampa pod pokrywą silnika		✓
Obrotowe światło ostrzegawcze LED		✓
STANOWISKO PRACY OPERATORA		
Pod ciśnieniem, tłumienie dźwięku, kabina z konstrukcją ROPS/FOPS z przyciemnianą szybą i bocznym oknem rozsuwanym	✓	
Pakiet kabiny Deluxe z dwoma przesuwnymi oknami bocznymi i ośmioma lampami LED: czterema na dachu świecącymi do przodu, dwiema świecącymi do tyłu i dwiema świecącymi w bok wbudowanymi w klimatyzator	✓	
Fotel z wysokim oparciem Deluxe — podgrzewany z regulacją tłumienia wstrząsów		✓
Fotel z wysokim oparciem Premium Plus — podgrzewany i wentylowany, amortyzator ruchów na boki z możliwością zablokowania		✓
Regulowane podłokietniki	✓	
Elektrohydrauliczne dźwignie sterujące z szybszym czasem reakcji, montowane na fotelu	✓	
Układ kierowniczy obsługiwany pedałami i w układzie V		✓
Układ kierowniczy obsługiwany joystickiem		✓
Sterowanie osprzętem za pomocą joysticka		✓
Sterowanie osprzętem za pomocą dwóch dźwigni		✓
Zwijany pas bezpieczeństwa ze wskaźnikiem zapięcia na desce rozdzielczej	✓	
Fotel przystosowany do czteropunktowego pasa bezpieczeństwa	✓	

(ciąg dalszy na następnej stronie)

Wyposażenie standardowe i dodatkowe *(ciąg dalszy)*

Wyposażenie standardowe i dodatkowe może ulec zmianie. Szczegółowych informacji udziela dealer Cat.

	Standard	Opcja
STANOWISKO PRACY OPERATORA *(cd.)*		
Klimatyzacja i ogrzewanie	✓	
Nagrzewnica i odszraniacz z automatycznym sterowaniem temperaturą i automatycznym sterowaniem dmuchawą	✓	
Aktywny filtr wstępny powietrza kabiny		✓
Wewnętrzne regulowane lusterko wsteczne	✓	
Przygotowanie do montażu radia. zawiera głośniki, antenę, gniazdo zasilające 12 V i gniazdo USB 5 V	✓	
Radio – zestaw przygotowania do radia FM		✓
Radio – Bluetooth oraz Aux i mikrofon		✓
Radio – Bluetooth oraz Aux i mikrofon – **Dab+**		✓
Radio – Bluetooth oraz Aux i mikrofon — **Sirius**		✓
Przełącznik hamulca postojowego i kontrolka „załączenia” hamulca	✓	
Przełącznik blokady osprzętu	✓	
Kamera cofania o wysokiej rozdzielczości	✓	
Wyświetlacz z kolorowym ekranem dotykowym 254 mm (10 cali) z wbudowanym wyświetlaczem kamery cofania oraz wskaźnikiem nachylenia maszyny	✓	
Trzy tryby pracy do wyboru (Auto, Power, Eco)	✓	
Konfigurowane przez operatora funkcje podnoszenia i przechylania z funkcją powrotu osprzętu do zadanego położenia	✓	
Wskaźnik pochylenia i przechylenia maszyny	✓	
Wstrząsanie łyżką	✓	
Usługi zdalne (diagnostyka, Remote Flash)		✓
Wzmocniony gumowy dywanik	✓	
Spryskiwacze i wycieraczki szyby przedniej i tylnej ze zmienną prędkością pracy	✓	
Wytrzymały dach metalowy	✓	
Wieszak na ubranie	✓	
Schowki wewnętrzne pod lewym podłokietnikiem	✓	
Uchwyt na dokumenty na prawej konsoli	✓	

	Standard	Opcja
POZOSTAŁE ELEMENTY WYPOSAŻENIA STANDARDOWEGO		
Urządzenie do podnoszenia z przodu i z tyłu	✓	
Mocny metalowy zderzak	✓	
Tłumienie hałasu na zewnątrz	✓	
Pompa do obsługi osprzętu roboczego z funkcją regulacji wydatku zależnie od obciążenia	✓	
Zawieszenie osprzętu typu „Z”	✓	
Siłowniki narzędzi z czujnikami	✓	
Obudowa silnika z pokrywą zamykaną na klucz	✓	
Rdzeń chłodnicy odporny na zanieczyszczenia (sześć żeberek na cal)	✓	
Osłona chłodnicy mocowana na zawiasach i odchylany wentylator	✓	
4 × 2 łatwe w obsłudze punkty mocowania na podwoziu	✓	
OSŁONY		
Pełne osłony dolne	✓	
Osłona koła pośredniczącego (brak)		✓
Osłona koła pośredniczącego		✓
Osłona koła pośredniczącego — do ładowni statku		✓
Osłona świateł przednich		✓
Osłona przedniej szyb		✓
Osłona rolek gąsienicy		✓

(ciąg dalszy na następnej stronie)

Wyposażenie standardowe i dodatkowe modelu 953 w konfiguracji do ładowni statku

Wyposażenie standardowe i dodatkowe *(ciąg dalszy)*

Wyposażenie standardowe i dodatkowe może ulec zmianie. Szczegółowych informacji udziela dealer Cat.

	Standard	Opcja
ŁYŻKI*		
Ogólnego przeznaczenia – 1,8 m^3 (2,4 yd^3)		✓
Ogólnego przeznaczenia ze spawanym na płasko adapterem – 1,7 m^3 (2,2 yd^3)		✓
Ogólnego przeznaczenia o zwiększonej obciążalności – 1,8 m^3 (2,4 yd^3)		✓
Wielozadaniowa – 1,6 m^3 (2,1 yd^3)		✓
Ogólnego przeznaczenia z pełną przykręcaną krawędzią tnącą – 1,8 m^3 (2,4 yd^3)		✓
Ogólnego przeznaczenia w wersji Performance – 2,1 m^3 (2,7 yd^3)		✓
Poszerzona płaska ogólnego przeznaczenia – 2,2 m^3 (2,9 yd^3)		✓
Szybkozłącze, ogólnego przeznaczenia — 1,8 m^3 (2,4 yd^3)		✓
Uwaga: Wszystkie łyżki (z wyjątkiem łyżki ogólnego przeznaczenia z pełną przykręcaną krawędzią tnącą) z osprzętem do prac ziemnych Advansys.		
LEMIESZE*		
Lemiesz zbierający — węgiel — 3150 mm (24 in)		✓
HYDRAULIKA		
Dwuobwodowy układ hydrauliczny, dwie dźwignie		✓
Dwuobwodowy układ hydrauliczny, joystick		✓
Trzyobwodowy układ hydrauliczny, przód, joystick		✓
Trzyobwodowy układ hydrauliczny, tył, joystick		✓
Trzyobwodowy układ hydrauliczny, tył, dwie dźwignie		✓
Czteroobwodowy układ hydrauliczny, przód i tył, joystick		✓
Standardowe przewody hydrauliczne		✓
Przewody hydrauliczne z szybkozłączami		✓

*Łyżki i inny osprzęt roboczy z modelu 953K oraz niektóre łyżki i osprzęt roboczy z modelu 953D pasują do modelu 953. Oferowane mogą być różne łyżki i elementy osprzętu. Informacji o kompatybilności i dostępności udziela dealer Cat.

	Standard	Opcja
KONSERWACJĄ		
Standardowy środek smarny		✓
Biodegradowalny środek smarny		✓
Ciecz chłodząca Cat o zwiększonej trwałości	✓	
Pakiet serwisowy		✓
Rozszerzony pakiet serwisowy – ręczny układ hydrauliczny umożliwiający bezpieczne przechylanie kabiny i blokowanie w zakresie 30 stopni podczas pracy w polu, uchwyt na łopatę (łopata nie jest dołączona)	✓	
Układ szybkiej wymiany oleju		✓
Ekologiczne zawory spustowe zbiornika oleju hydraulicznego	✓	
Zawory do pobierania próbek oleju	✓	
Przewody elastyczne Cat XT	✓	
HYDO Advanced 10	✓	
Filtr oleju powrotnego osprzętu w zbiorniku hydraulicznym	✓	
TYLNY OSPRZĘT ROBOCZY		
Zderzak	✓	
ZBIORNIK PALIWA		
Zbiornik paliwa	✓	
Zbiornik szybkiego tankowania paliwa		✓
Pompa do tankowania zbiornika paliwa		✓
Ręczna pompa osadowa		✓
POZOSTAŁE ELEMENTY WYPOSAŻENIA		
Pakiet dostępu		✓
Nagrzewnica płaszcza wodnego (110 V)		✓
Nagrzewnica płaszcza wodnego (240 V)		✓
Szybkozłącze Fusion		✓
PRODUKTY TECHNOLOGICZNE		
Przygotowanie do montażu systemu Product Link	✓	
System Product Link – komunikacja przez sieć telefonii komórkowej		✓
Product Link, dwa tryby — łączność satelitarna lub komórkowa		✓
Cat Payload		✓

953

Ładowarka gąsienicowa
Częściowa konfiguracja do stalowni

Ładowarki gąsienicowe są mocnym i sprawnym sprzętem dla stalowni i wykonywania innych prac w warunkach wysokiej temperatury. Mogą być fabrycznie wyposażone w specjalne cechy zwiększające ich możliwości działania w tym trudnym środowisku.

Podwozie odporne na działanie wysokich temperatur

- Specjalnie skonstruowane podwozie zawiera uszczelki wysokotemperaturowe w rolkach, kołach pośredniczących, wałkach osi przegubu i zwolnicach.
- Stalowa belka przyspawana na spodzie ramki rolek gąsienicy chroni przed zniekształceniem cieplnym.
- Osłony z pierścieniem uszczelniającym Duo-cone™ na zwolnicach.
- Opcjonalna osłona rolki gąsienic chroni przed tarciem.

Kabina do stalowni

- Różne osłony termoizolacyjne w dolnej części drzwi, pod stanowiskiem operatora, wokół kanałów powietrza i przewodów klimatyzacji.
- Dywanik z izolacją termiczną.
- Podwójna laminowana szyba przednia o grubości 18 mm (0,7 in).
- Kratka na szybie przedniej i siatka termiczna chroniąca przed odrzutem żużla.
- Silikonowe uszczelnienie szyb kabiny.
- Przeszklenie drzwi kabiny zapewniające ochronę szyb przed odpryskami żużla z gąsienic.
- Dodatkowa metalowa ochrona dachu.
- Osiem reflektorów (dwa z przodu, dwa z tyłu, po dwa z każdego boku) odpornych na działanie wysokiej temperatury, wyposażonych w silikonowe rękawy.
- Metalowe klamki i dach działają jako osłona termoizolacyjna.
- Nawiewy klimatyzacji po obu stronach fotela operatora.

Dodatkowe zabezpieczenia

- Ognioodporny olej.
- Wzmocnione osłony maszyny z przodu i z tyłu.
- Uszczelnione ogniwo gąsienicy bez płynnego smaru.
- Podwójne lub potrójne ostrogi przeciwślizgowe.
- Łyżka do żużla.



Ważna uwaga:

Ten pakiet NIE zawiera wszystkich innych modyfikacji niezbędnych, aby maszyna mogła jeździć po gorącym żużlu. Przykłady: stalowy zbiornik paliwa, termoizolacja wiązek przewodów, węży hydraulicznych, przewodów wody, ogrzewania i powietrza oraz osłony termoizolacyjne zbiorników.

Informacji o dostępności konfiguracji do pracy w hutach i stalowniach udzielają dealerzy Cat.

Ładowarka gąsienicowa 953 w częściowej konfiguracji do hut i stalowni – specyfikacje

Silnik

Silnik	Cat® C7.1	
Normy emisji spalin	Spełnia normy emisji EPA Tier 4 Final (USA), Stage V (UE), Tier 4 (Korea), Nonroad Stage III (Chiny), japońskie normy emisji 2014, Bharat Stage III (Indie), Stage IIIA (Euroazjatycka Unia Gospodarcza), UN ECE R96 Stage IIIA, odpowiadające normie Tier 3 (USA) / Stage IIIA (UE).	
Moc użyteczna (przy 1800 obr./min)		
ISO 9249/SAE J1349	119 kW	160 hp
ISO 9249 (DIN)	162 KM	
Moc silnika (1800 obr./min.)		
ISO 14396	129 kW	173 hp
ISO 14396 (DIN)	175 KM	
Średnica cylindra	105 mm	4,1 in
Skok tłoka	135 mm	5,3 in
Pojemność skokowa	7,01 l	427,8 in^3

- Podana moc użyteczna jest mocą zmierzoną na kole zamachowym silnika wyposażonego w wentylator, układ oczyszczania powietrza, moduł oczyszczania gazów spalinowych i alternator.
- Deklarowana moc jest mierzona zgodnie z podaną normą w wersji obowiązującej w momencie wyprodukowania.
- Rzędowy sześciocylindrowy silnik wysokoprężny z jedną turbosprężarką, doładowaniem ATAAC i układem oczyszczania spalin (jeśli jest na wyposażeniu) wbudowanym w silniku.
- Do wysokości 3000 m (9842 stopy) n.p.m. nie ma konieczności redukcji mocy silnika.
- Cat U.S. EPA Tier 4 Final, EU Stage V, Korea Stage V, China Nonroad Stage IV, Japonia 2014 motorların ULSD (15 ppm veya daha az kükürt içeren ultra düşük kükürtlü dizel yakıt) kullanması gerekir ve aşağıdaki düşük karbon yoğunluklu yakıtlarla** karıştırılmış ULSD ile uyumludur*:
  - ✓ %20 biyodizel FAME (yağ asidi metil esteri)***
  - ✓ %100 yenilenebilir dizel, HVO (hidrojene bitkisel yağ) ve GTL (gazdan sıvıya dönüştürülmüş) yakıtlar

  US EPA Tier 3/ UE Stage IIIA eşdeğeri Eurazjatycka Unia Gospodarcza Stage IIIA, UN ECE R96 Stage IIIA norma emisji emisji karıştırılmış dizel yakıtlarla uyumludur*:
  - ✓ %%100 biyodizel FAME (yağ asidi metil esteri)****
  - ✓ %100 yenilenebilir dizel, HVO (hidrojene bitkisel yağ) ve GTL (gazdan sıvıya dönüştürülmüş) yakıtlar

  Başarılı bir uygulama için yönergelere bakın. Ayrıntılar için lütfen Kot temsilcinize danışın veya "Caterpillar Makine Sıvıları Önerileri" (SEBU6250) bölümüne bakın.

**Caterpillar motorları bu alternatif yakıtlarla uyumlu olsa da bazı bölgelerde bunların kullanımına izin verilmeyebilir.*

***Düşük karbon yoğunluklu yakıtlardan kaynaklanan egzoz borusu sera gazı emisyonları, temel olarak geleneksel yakıtlarla aynıdır.*

****Atık arıtma cihazları bulunmayan motorlar, %100'e kadar biyodizel olmak üzere daha yüksek karışımlarla uyumludur (%20 biyodizelden daha yüksek karışımların kullanımı için Cat temsilcinize Danışın).*

*****%20 biyodizelden daha yüksek karışımlarla kullanım için Kot temsilcinize danışın.*

Układ klimatyzacji

Układ klimatyzacji w maszynie zawiera fluorowany gaz cieplarniany R134a lub R1234yf. Identyfikację gazu można znaleźć na etykiecie lub w instrukcji obsługi.

Układ z czynnikiem chłodniczym R134a (współczynnik ocieplenia globalnego = 1430), zawiera 1,134 kg (2,5 funta) czynnika chłodniczego, którego ekwiwalent CO_2 wynosi 1,622 tony metrycznej (1,787 tony).

Układ napędowy

Opis	Sterowany elektronicznie napęd hydrostatyczny z dwoma silnikami osiowymi o zmiennym wydatku i dwiema pompami osiowo-tłokowymi o zmiennym wydatku z tarczą skośną	
Prędkość jazdy	Bezstopniowa regulacja prędkości w zakresie od 0 do 10 km/h (od 0 do 6,2 mph)	
Nastawa zaworu nadmiarowego	47 500 kPa	6890 psi

Układ osprzętu roboczego

Opis	Układ wykrywający obciążenie, pompa tłokowa o zmiennym wydatku	
Maksymalny ciągły przepływ (1800 obr./min)	155 l/min	41 gal/min
Maksymalne ciśnienie w układzie	28 000 kPa	4061 psi
Układ filtrowania	Filtr powrotny osprzętu	

Objętości płynów eksploatacyjnych

Zbiornik paliwa	265 l	70 gal
Zbiornik płynu DEF (jeśli jest na wyposażeniu)	16 l	4,2 gal
Układ chłodzenia	32 l	8,5 gal
Skrzynia korbowa (z filtrem)	16,5 l	4,5 gal
Zwolnice (każda)	10,8 l	2,8 gal
Zbiornik oleju hydraulicznego	70 l	18,5 gal
Czop centrujący	0,7 l	0,18gal

Siła uciągu

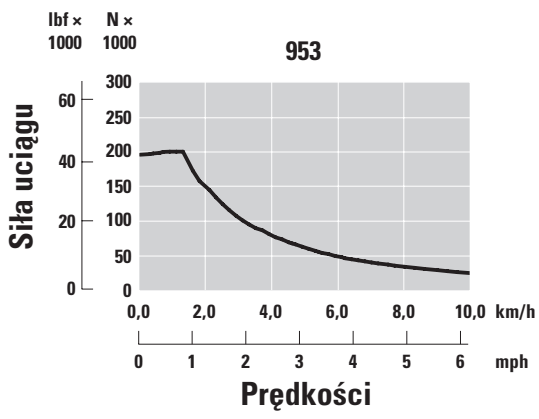

Ładowarka gąsienicowa 953 w częściowej konfiguracji do hut i stalowni — specyfikacje

Masy i wymiary

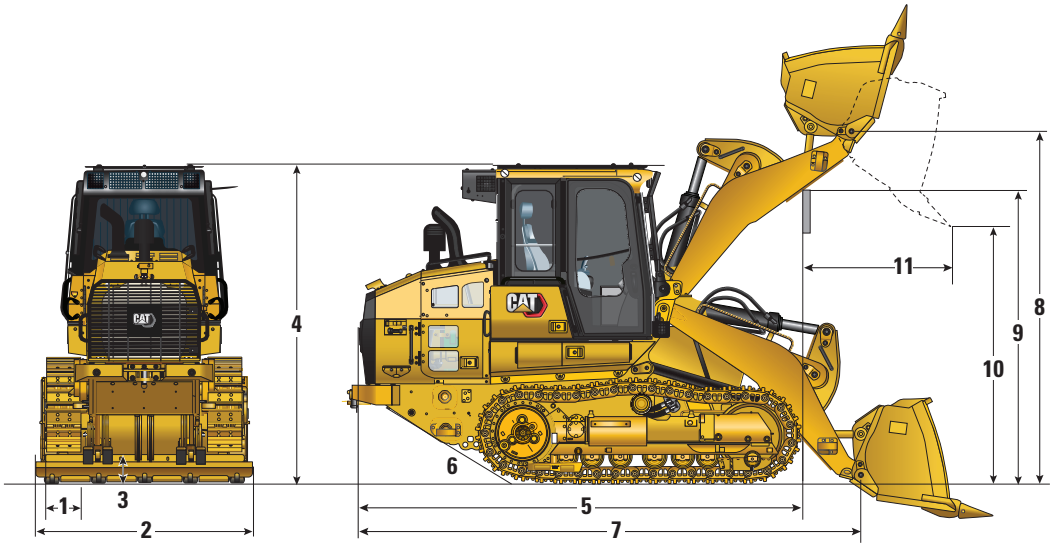

Na zdjęciu konfiguracja budowlana.

		Częściowa konfiguracja do stalowni	
	Masa eksploatacyjna[1]	17 210 kg	37 942 lb
	Masa transportowa[2]	13 283 kg	29 284 lb
1	Szerokość nakładek gąsienic		
	Podwójna ostroga	380 mm	15,0 in
	Rolki gąsienic – po każdej stronie	6	
	Nakładki – po każdej stronie	37	
	Długość styku gąsienicy z podłożem	2286 mm	90,0 in
	Nacisk na podłoże		
	Ostrogi przeciwślizgowe o szerokości 380 mm (15 cali)	90 kPa	13 psi
2	Szerokość całkowita maszyny z łyżką do żużla	2416 mm	95,1 in
3	Prześwit	413 mm	16,3 in
4	Wysokość maszyny do szczytu kabiny	3216 mm	126,6 in
5	Długość maszyny do czoła gąsienic	4520 mm	177,9 in
6	Kąt rampowy	29°	
7	Całkowita długość maszyny z łyżką do żużla	6602 mm	259,9 in
8	Wysokość sworznia przegubu łyżki przy maksymalnej wysokości podnoszenia	3608 mm	142,1 in
9	Prześwit ramienia podnoszenia przy maksymalnej wysokości podnoszenia	3005 mm	118,3 in
10	Prześwit zrzutu przy maksymalnej wysokości podnoszenia i kącie zrzutu 45°	2752 mm	108,3 in
11	Zasięg przy maksymalnej wysokości podnoszenia i kącie zrzutu 45°	1167 mm	45,9 in
	Promień skrętu	3,8 mm	149,6 in

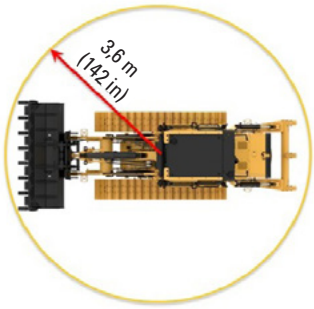

[1] Masa eksploatacyjna: maszyna z częściowym pakietem do stalowni, łyżką do żużla z zębami i segmentami, podwoziem o zwiększonej wytrzymałości i trwałości, układem oczyszczania spalin, środkami smarnymi, pełnym zbiornikiem paliwa i operatorem o masie ciała 75 kg (165 lb). W przypadku maszyn bez układu oczyszczania spalin należy odjąć 287 kg (632 lb).

[2] Masa transportowa: maszyna z częściowym pakietem do stalowni, podwoziem o dużej wytrzymałości i zwiększonej trwałości, układem oczyszczania spalin, środkami smarnymi, zbiornikiem paliwa wypełnionym do poziomu 10%. W przypadku maszyn bez układu oczyszczania spalin należy odjąć 287 kg (632 lb).

Ładowarka gąsienicowa 953 w częściowej konfiguracji do hut i stalowni — specyfikacje

Łyżki

Łyżki z mocowaniem sworzniowym — standardowy układ zawieszenia	Łyżka do żużla	
Typ krawędzi tnącej	Długie zęby i segment	
Masa łyżki	2502 kg	5515 lb
Szerokość łyżki	2416 mm	95,1 in
Objętość znamionowa przy współczynniku napełnienia 100%[1]	1,6 m³	2,1 yd³
Znamionowa zdolność przeładunkowa[2]	3344 kg	7373 lb
Statyczne obciążenie destabilizujące[3]	9555 kg	21 066 lb
Siła odspajania	116 605 N	26 214 lbf

[1]Wolumetryczna pojemność łyżki mierzona zgodnie z normą ISO 7546:1983.

[2]W znamionowej zdolności przeładunkowej należy uwzględnić 35% statycznego obciążenia destabilizującego, jak nakazuje norma ISO 14397-1:2007.

[3]Maszyna wyposażona w standardową i dodatkową przeciwwagę.

Normy

Konstrukcja ROPS/FOPS

- Montowana przez firmę Caterpillar konstrukcja ROPS (Roll Over Protective Structure), zapewniająca ochronę w razie przewrócenia się maszyny, jest zgodna z normą ISO 3471:2008.
- Konstrukcja FOPS (Falling Object Protective Structure), chroniąca przed spadającymi przedmiotami, spełnia wymagania normy ISO 3449:2005 poziom II.

Hamulce

- Układ hamulcowy jest zgodny z normami ISO 10265:2008.

Informacje dotyczące poziomu hałasu i drgań

- Deklarowany dynamiczny poziom ciśnienia akustycznego na stanowisku operatora, zmierzony według wytycznych normy ISO 6396:2008, przy zamkniętej kabinie, wynosi 74 dB(A). Pomiary przeprowadzono przy wentylatorze chłodzącym silnik pracującym z prędkością obrotową równą 70% prędkości maksymalnej. Poziom hałasu może zmieniać się zależnie od prędkości obrotowej wentylatora silnika. Kabina została prawidłowo zamontowana i była właściwie konserwowana. Pomiar przeprowadzono przy zamkniętych drzwiach i oknach kabiny. UWAGA: margines błędu dynamicznego poziomu ciśnienia akustycznego na stanowisku operatora wynosi ±2 dB(A).
- Ochronniki słuchu mogą być niezbędne w przypadku, gdy maszyna jest obsługiwana przy otwartym stanowisku operatora przez dłuższy czas w środowisku pracy o dużym natężeniu hałasu lub wtedy, gdy kabina nie jest utrzymywana w dobrym stanie.
- Gwarantowany zewnętrzny poziom hałasu (LWA) jest mierzony zgodnie z procedurami testów dynamicznych i warunkami określonymi wnormie „ISO 6395:2008” [109 dB(A)]. Pomiary przeprowadzono przy wentylatorze chłodzącym silnik pracującym z prędkością obrotową równą 70% prędkości maksymalnej. Poziom hałasu może zmieniać się zależnie od prędkości obrotowej wentylatora silnika.
- Informacje dotyczące poziomu hałasu mające zastosowanie w przypadku maszyn oferowanych w krajach członkowskich Unii Europejskiej oraz w krajach, które przyjęły dyrektywy UE: naklejka certyfikacyjna potwierdza, że certyfikat poziomu natężenia hałasu tej maszyny jest zgodny z wymogami Unii Europejskiej. Wartość podana na etykiecie przedstawia gwarantowany poziom natężenia hałasu zewnętrznego (L_{WA}) dla fabrycznie nowej maszyny, w warunkach określonych w dyrektywie „2000/14/WE”.

Wyposażenie standardowe i dodatkowe modelu 953 z częściowym pakietem do stalowni

Wyposażenie standardowe i dodatkowe

Wyposażenie standardowe i dodatkowe może ulec zmianie. Szczegółowych informacji udziela dealer Cat.

	Standard	Opcja
UKŁAD NAPĘDOWY		
Silnik wysokoprężny Cat C7.1 z wbudowanym układem oczyszczania spalin spełniający wymagania normy emisji EPA Tier 4 Final (USA), Stage IV (UE), Tier 5 (Korea), Nonroad Stage IV (Chiny), japońskiej z 2014 roku.		✓
Silnik wysokoprężny Cat C7.1 spełniający wymagania normy emisji Bharat Stage II, Stage III A (Euroazjatycka Unia Gospodarcza), UN ECE R96 Stage III A, będące odpowiednikiem Tier 3 / Stage IIIA		✓
Turbosprężarka silnika	✓	
Chłodnica powietrza doładowującego (ATAAC)	✓	
Modułowy układ chłodzenia powietrza dolotowego, oleju i wody	✓	
Hydrauliczny wentylator sterowany temperaturowo — elektroniczna regulacja, czujnik temperatury	✓	
Hydrauliczny wentylator, dwukierunkowy	✓	
Sterowanie elektroniczno-hydrostatyczne (EHC) do przekładni	✓	
Regulator czasowy pracy na biegu jałowym	✓	
Automatyczne sterowanie prędkością obrotową silnika	✓	
Elektryczna pompa paliwowa	✓	
Separator wody	✓	
Świece żarowe ułatwiające rozruch	✓	
Układ oczyszczania powietrza silnika		✓
Filtr wstępny powietrza silnika	✓	
PODWOZIE		
Wzmocnione i uszczelnione gąsienice (bez smarowania) z podwójnymi ostrogami przeciwślizgowymi 380 mm (15 in)		✓
Wahliwe ramy rolek gąsienic	✓	
Osłony sekcji końcowej prowadnic gąsienic	✓	
Hydrauliczny napinacz gąsienic	✓	
Obręcze kół napędowych z mocowanymi śrubowo wymiennymi segmentami z wytrzymałej stali	✓	
Osłony kół napędowych	✓	
Sześć rolek gąsienic po każdej stronie z jedną rolką nośną, niewymagające smarowania	✓	
Tradycyjne koła pośredniczące, niewymagające smarowania	✓	

	Standard	Opcja
UKŁAD ELEKTRYCZNY		
Węzeł serwisowy dostępny z poziomu podłoża	✓	
Alternator 24 V o dużej obciążalności	✓	
Alarm cofania	✓	
Dwa klaksony	✓	
Dwa akumulatory o dużej obciążalności i dużej mocy, bezobsługowe, 900 CCA	✓	
Główny odłącznik akumulatorów	✓	
Rozrusznik elektryczny (o dużej obciążalności, 24 V)	✓	
Obrotowe światło ostrzegawcze LED		✓
STANOWISKO PRACY OPERATORA		
Kabina do stalowni — pod ciśnieniem, wyciszona, ROPS/FOPS, z uszczelnieniem silikonowym szyb i wzmocnioną laminowaną szybą przednią	✓	
Fotel z wysokim oparciem Deluxe — podgrzewany z regulacją tłumienia wstrząsów		✓
Fotel z wysokim oparciem Premium Plus — podgrzewany i wentylowany, amortyzator ruchów na boki z możliwością zablokowania		✓
Regulowane podłokietniki	✓	
Elektrohydrauliczne dźwignie sterujące z szybszym czasem reakcji, montowane na fotelu	✓	
Układ kierowniczy obsługiwany pedałami i w układzie V		✓
Układ kierowniczy obsługiwany joystickiem		✓
Sterowanie osprzętem za pomocą joysticka		✓
Sterowanie osprzętem za pomocą dwóch dźwigni		✓
Zwijany pas bezpieczeństwa ze wskaźnikiem zapięcia na desce rozdzielczej	✓	
Fotel przystosowany do czteropunktowego pasa bezpieczeństwa	✓	
Klimatyzacja i ogrzewanie	✓	

(ciąg dalszy na następnej stronie)

Wyposażenie standardowe i dodatkowe modelu 953 z częściowym pakietem do stalowni

Wyposażenie standardowe i dodatkowe *(ciąg dalszy)*

Wyposażenie standardowe i dodatkowe może ulec zmianie. Szczegółowych informacji udziela dealer Cat.

	Standard	Opcja
STANOWISKO PRACY OPERATORA *(cd.)*		
Nagrzewnica i odszraniacz z automatycznym sterowaniem temperaturą i automatycznym sterowaniem dmuchawą	✓	
Wewnętrzne regulowane lusterko wsteczne	✓	
Przygotowanie do montażu radia. Zawiera głośniki, antenę, gniazdo zasilające 24 V i gniazdo USB 12 V	✓	
Radio — zestaw przygotowania do radia FM		✓
Radio – Bluetooth oraz Aux i mikrofon		✓
Przełącznik hamulca postojowego i kontrolka „załączenia” hamulca	✓	
Przełącznik blokady osprzętu	✓	
Kamera cofania o wysokiej rozdzielczości	✓	
Wyświetlacz z kolorowym ekranem dotykowym 254 mm (10 cali) z wbudowanym wyświetlaczem kamery cofania oraz wskaźnikiem nachylenia maszyny	✓	
Trzy tryby pracy do wyboru (Auto, Power, Eco)	✓	
Konfigurowane przez operatora funkcje podnoszenia i przechylania z funkcją powrotu osprzętu do zadanego położenia	✓	
Wskaźnik pochylenia i przechylenia maszyny	✓	
Wstrząsanie łyżką	✓	
Usługi zdalne (diagnostyka, Remote Flash)		✓
Wzmocniony gumowy dywanik	✓	
Spryskiwacze i silikonowe wycieraczki szyby przedniej i tylnej ze zmienną prędkością pracy	✓	
Wytrzymały dach metalowy	✓	
Wieszak na ubranie	✓	
Schowki wewnętrzne pod lewym podłokietnikiem	✓	
Uchwyt na dokumenty na prawej konsoli	✓	

	Standard	Opcja
POZOSTAŁE ELEMENTY WYPOSAŻENIA STANDARDOWEGO		
Mocny metalowy zderzak	✓	
Tłumienie hałasu na zewnątrz	✓	
Pompa do obsługi osprzętu roboczego z funkcją regulacji wydatku zależnie od obciążenia	✓	
Zawieszenie osprzętu typu „Z”	✓	
Siłowniki narzędzi z czujnikami	✓	
Obudowa silnika z pokrywą zamykaną na klucz	✓	
Rdzeń chłodnicy odporny na zanieczyszczenia (sześć żeberek na cal)	✓	
Osłona chłodnicy mocowana na zawiasach i odchylany wentylator	✓	
4 × 2 łatwe w obsłudze punkty mocowania na podwoziu	✓	
OSŁONY		
Osłona szyby przedniej z metalową siatką	✓	
Pełne osłony dolne	✓	
Osłona koła pośredniczącego		✓
Osłona świateł przednich		✓
Osłona rolek gąsienicy		✓

(ciąg dalszy na następnej stronie)

Wyposażenie standardowe i dodatkowe modelu 953 z częściowym pakietem do stalowni

Wyposażenie standardowe i dodatkowe *(ciąg dalszy)*

Wyposażenie standardowe i dodatkowe może ulec zmianie. Szczegółowych informacji udziela dealer Cat.

	Standard	Opcja
ŁYŻKI*		
Łyżka do żużla – 1,6 m^3 (2,1 yd^3)		✓
HYDRAULIKA		
Dwuobwodowy układ hydrauliczny, dwie dźwignie		✓
Dwuobwodowy układ hydrauliczny, joystick		✓
Standardowe przewody hydrauliczne	✓	
KONSERWACJĄ		
Standardowy środek smarny		✓
Biodegradowalny środek smarny		✓
Bezpieczny dla środowiska środek smarny (do pracy w stalowni)	✓	
Ciecz chłodząca Cat o zwiększonej trwałości	✓	
Rozszerzony pakiet serwisowy — ręczny układ hydrauliczny umożliwiający bezpieczne przechylanie kabiny i blokowanie w zakresie 30 stopni podczas pracy w polu, uchwyt na łopatę (łopata nie jest dołączona)	✓	
Układ szybkiej wymiany oleju		✓
Ekologiczne zawory spustowe zbiornika oleju hydraulicznego	✓	
Zawory do pobierania próbek oleju	✓	
Przewody elastyczne Cat XT	✓	
Olej hydrauliczny EcoSafe	✓	
Filtr oleju powrotnego osprzętu w zbiorniku hydraulicznym	✓	

*Łyżki i inny osprzęt roboczy z modelu 953K oraz niektóre łyżki i osprzęt roboczy z modelu 953D pasują do modelu 953. Oferowane mogą być różne łyżki i elementy osprzętu. Informacji o kompatybilności i dostępności udziela dealer Cat.

	Standard	Opcja
TYLNY OSPRZĘT ROBOCZY		
Zderzak		✓
Pręty zgarniające		✓
ZBIORNIK PALIWA		
Zbiornik paliwa	✓	
Zbiornik szybkiego tankowania paliwa		✓
Ręczna pompa osadowa		✓
POZOSTAŁE ELEMENTY WYPOSAŻENIA		
Pakiet dostępu		✓
PRODUKTY TECHNOLOGICZNE		
Przygotowanie do montażu systemu Product Link	✓	
System Product Link – komunikacja przez sieć telefonii komórkowej		✓
Product Link, dwa tryby — łączność satelitarna lub komórkowa		✓
Cat Payload		✓
PRZECIWWAGI		
Lekka przeciwwaga 250 kg (551 lb)		✓
Lekka przeciwwaga, dodatkowa 220 kg (485 lb)		✓



オフロード法少数特例
２０１４年基準同等適合車

Więcej informacji o produktach Cat, usługach oferowanych przez dealerów oraz rozwiązaniach branżowych można znaleźć w Internecie pod adresem **www.cat.com**.

© 2025 Caterpillar
Wszelkie prawa zastrzeżone

Materiały i dane techniczne mogą ulec zmianie bez powiadomienia. Maszyny przedstawione na zdjęciach mogą mieć zamontowane wyposażenie dodatkowe. W celu uzyskania informacji o dostępnych opcjach wyposażenia należy skontaktować się z dealerem Cat.

CAT, CATERPILLAR, LET'S DO THE WORK, VisionLink, odpowiadające im znaki towarowe i żółty kolor „Caterpillar Corporate Yellow" oraz elementy graficzne „Power Edge" i Cat „Modern Hex", jak również wizerunek firmy i produktów użytych w niniejszej publikacji są zarejestrowanymi znakami towarowymi firmy Caterpillar i nie można ich wykorzystywać bez zezwolenia.

Zgodnie z japońskimi przepisami BHP pracodawcy posiadający małe maszyny budowlane są zobowiązani do zorganizowania specjalnego szkolenia dla wszystkich operatorów maszyn o masie mniejszej niż 3 t. W przypadku maszyn o masie większej niż 3 t operator musi uzyskać uprawnienie do prowadzenia maszyny w zatwierdzonym przez rząd ośrodku szkoleniowym.

AXXQ3139-03 (07-2025)
Zastępuje AXXQ3139-02
Numer konstrukcji: 12A
(Global)