953

Pala cingolata

Numero di fabbricazione: 12A

Caratteristiche tecniche

Le configurazioni e le caratteristiche possono variare a seconda della regione. Per conoscere la disponibilità nella vostra area, rivolgetevi al vostro dealer Cat®.

Sommario

Pala cingolata 953

Caratteristiche tecniche 3
- Motore 3
- Climatizzazione 3
- Sistema di trasmissione 3
- Sistema attrezzo 3
- Capacità di rifornimento di servizio 3
- Trazione alla barra 3
- Pesi e dimensioni 4
- Benne e attacchi 6
- Benne 7
- Cingolo 9
- Ripper 9
- Standard 9
- Specifiche operative con forche per pallet 10

Attrezzature di serie e a richiesta 11

Dichiarazione ambientale del modello 953 14

Pala cingolata 953 – Configurazione movimentatore di rifiuti

Caratteristiche e vantaggi chiave 15

Caratteristiche tecniche 16
- Motore 16
- Climatizzazione 16
- Sistema di trasmissione 16
- Sistema attrezzo 16
- Capacità di rifornimento di servizio 16
- Trazione alla barra 16
- Movimentatore di rifiuti 17
- Movimentatore di rifiuti con pulizia migliorata 17
- Cingolo 17
- Ripper 17
- Dimensioni 18
- Benne 19
- Caratteristiche del movimentatore di rifiuti 20
- Standard 21

Attrezzature di serie e a richiesta 22

(continua alla pagina seguente)

Sommario *(continua)*

Pala cingolata 953 – Configurazione stivaggio su navi

Caratteristiche e vantaggi chiave 25

Caratteristiche tecniche 26

Motore 26
Climatizzazione 26
Sistema di trasmissione 26
Sistema attrezzo 26
Capacità di rifornimento di servizio 26
Trazione alla barra 26
Pesi e dimensioni 27
Cingolo 27
Standard 27
Dimensioni 28
Lame 28
Benne 29
Specifiche operative con forche per pallet 31

Attrezzature di serie e a richiesta 32

Pala cingolata 953 – Configurazione allestimento parziale per acciaierie

Caratteristiche e vantaggi chiave 35

Caratteristiche tecniche 36

Motore 36
Climatizzazione 36
Sistema di trasmissione 36
Sistema attrezzo 36
Capacità di rifornimento di servizio 36
Trazione alla barra 36
Pesi e dimensioni 37
Benne 38
Standard 38

Attrezzature di serie e a richiesta 39

Motore

Motore	Cat® C7.1	
Emissioni	Conformità agli standard sulle emissioni U.S. EPA Tier 4 Final, EU Stage V, Korea Tier 5, China Nonroad Stage IV, Japan 2014 o India Bharat Stage III, Eurasian Economic Union Stage IIIA, UN ECE R96 Stage IIIA, equivalenti a U.S. EPA Tier 3/ EU Stage IIIA.	
Potenza netta (1.800 giri/min)		
ISO 9249/SAE J1349	119 kW	160 hp
ISO 9249 (DIN)	162 mhp	
Potenza del motore (1.800 giri/min)		
ISO 14396	129 kW	173 hp
ISO 14396 (DIN)	175 mhp	
Alesaggio	105 mm	4,1 in
Corsa	135 mm	5,3"
Cilindrata	7,01 L	427,8"^{3}

- La potenza netta indicata è quella disponibile al volano di un motore dotato di ventola, filtro dell'aria, modulo emissioni pulite e alternatore.
- Potenza indicata testata in base allo standard specificato in vigore alla data di produzione.
- Motore diesel a sei cilindri in linea con turbo singolo, con ATAAC e sistema post-trattamento montato sul motore (se in dotazione).
- La potenza del motore rimane inalterata fino a un'altitudine di 3.000 m (9.842 ft).
- I motori Cat U.S. EPA Tier 4 Final, EU Stage V, Corea Stage V, Cina Nonroad Stage IV e Giappone 2014 devono utilizzare combustibile ULSD (combustibile diesel a bassissimo tenore di zolfo con al massimo 15 ppm di zolfo) e sono compatibili* con ULSD miscelato con i seguenti combustibili a bassa intensità di carbonio** fino a:
  - ✓ Biodiesel fino al 20% FAME (estere metilico di acidi grassi)***
  - ✓ Combustibili 100% rinnovabili diesel, HVO (hydrotreated vegetable oil, olio vegetale idrotrattato) e GTL (gas-liquido)

  I motori Cat che soddisfano gli standard sulle emissioni Unione economica eurasiatica Stage IIIA, UN ECE R96 Stage IIIA, equivalenti a U.S. EPA Tier 3/EU Stage IIIA, sono compatibili* con il gasolio miscelato con i seguenti combustibili a bassa intensità di carbonio*** fino a:
  - ✓ Biodiesel al 100% FAME (estere metilico di acidi grassi)****
  - ✓ Combustibili 100% rinnovabili diesel, HVO (hydrotreated vegetable oil, olio vegetale idrotrattato) e GTL (gas-liquido)

  Fare riferimento alle linee guida per una corretta applicazione. Per dettagli, rivolgersi al dealer Cat o consultare le "Raccomandazioni Caterpillar sui liquidi per le macchine" (SEBU6250).

  **Sebbene i motori Caterpillar siano compatibili con questi combustibili alternativi, alcune regioni potrebbero non consentirne l'uso.*

  ***Le emissioni di gas serra dallo scarico dei combustibili a minore intensità di carbonio sono essenzialmente uguali a quelle dei combustibili tradizionali.*

  ****I motori senza dispositivi post-trattamento sono compatibili con miscele superiori, compreso il biodiesel fino al 100% (per l'uso di miscele superiori al 20%, rivolgetevi al vostro dealer Cat).*

  *****Per uso di miscele superiori al 20% di biodiesel, rivolgersi al dealer Cat locale.*

Impianto di climatizzazione

L'frigerante fluorurato a effetto serra R134a o R1234yf. Visualizzare l'etichetta o il manuale di istruzioni o identificazione del gas.

Se dotato di refrigerante R134a (potenziale di riscaldamento globale = 1.430), il sistema contiene 1,134 kg (2,5 lb) di refrigerante con un equivalente di CO_2 di 1,622 tonnellate metriche (1,787 ton).

Sistema di trasmissione

Descrizione	Trasmissione idrostatica a controllo elettronico con due motori ad asse piegato a cilindrata variabile e due pompe a pistoni assiali tipo slipper a cilindrata variabile	
Velocità di marcia	Velocità estremamente variabile da 0 a 10 km/h (da 0 a 6,2 mph)	
Regolazione della valvola di massima pressione	47.500 kPa	6.890 psi

Sistema attrezzo

Descrizione	Pompa a pistoni a cilindrata variabile, load sensing	
Flusso continuo massimo (1.800 giri/min)	155 L/min	41 gal/min
Pressione massima	28.000 kPa	4.061 psi
Sistema filtrante	Filtro di ritorno attrezzo	

Capacità di rifornimento di servizio

Serbatoio del combustibile	265 L	70 gal
Serbatoio DEF (Diesel Exhaust Fluid), se in dotazione	16 L	4,2 gal
Sistema di raffreddamento	32 L	8,5 gal
Basamento (con filtro)	16,5 L	4,5 gal
Riduttori finali (ciascuno)	10,8 L	2,8 gal
Serbatoio idraulico	70 L	18,5 gal
Albero perno	0,7 L	0,18 gal

Trazione alla barra

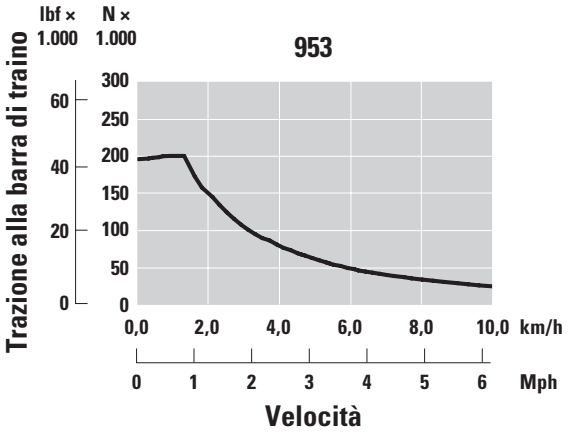

Caratteristiche tecniche della pala cingolata 953

Pesi e dimensioni

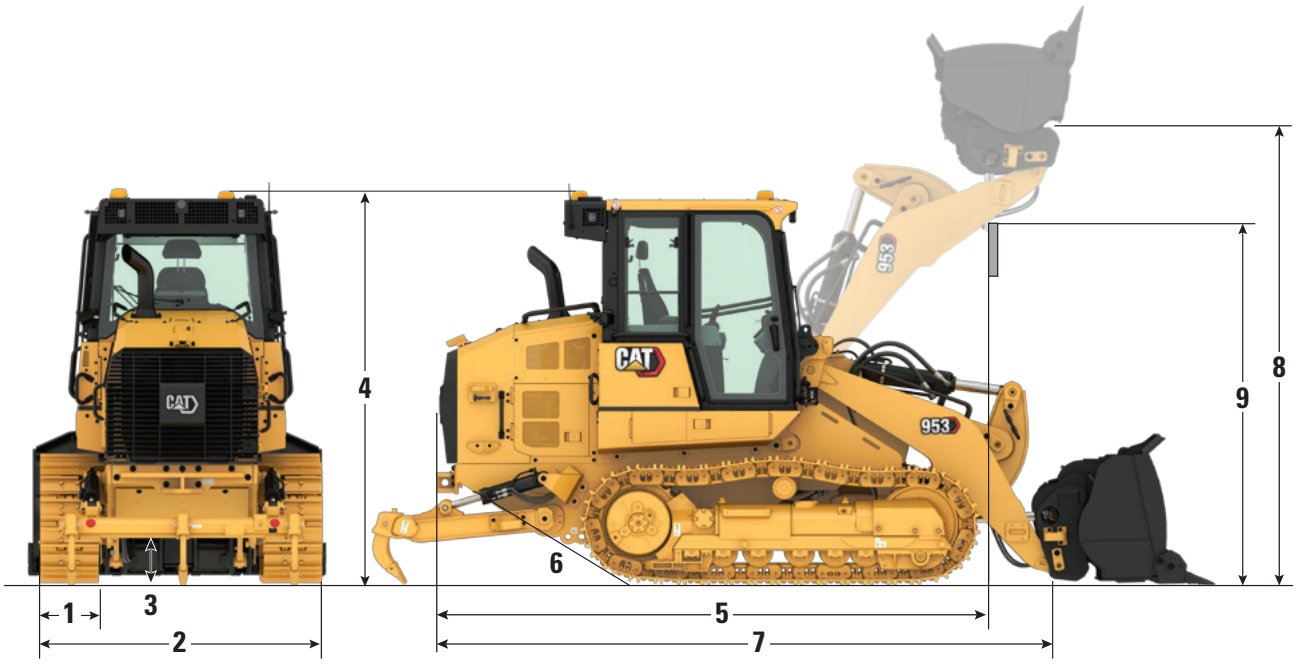

	Di serie		Bassa pressione al suolo	
Peso operativo[1]	15.958 kg	35.181 lb	17.261 kg	38.055 lb
Peso di spedizione[2]	13.317 kg	29.359 lb	14.473 kg	31.907 lb
1 Larghezza dei pattini dei cingoli:				
Di serie[3]	480 mm	19"	-	-
Larghi[3]	-	-	800 mm	31,5"
Stretti[3]	380 mm	15"	-	-
Rulli inferiori - Ciascun lato	6		6	
Numero di pattini - Ciascun lato	37		37	
Carreggiata	1.836 mm	72,3"	2.136 mm	84,1"
Cingolo al suolo	2.286 mm	90,0"	2.286 mm	90,0"
Superficie di contatto al suolo - Pattini di serie	2,4 m²	3.720 in²	3,9 m²	6.045 in²
Superficie di contatto al suolo - Pattino a richiesta	1,9 m²	2.945 in²	-	-
Pressione al suolo:				
Pattini di serie	66 kPa	10 psi	-	-
Pattini larghi	-	-	43 kPa	6 psi
Pattini stretti	83 kPa	12 psi	-	-

[1]Peso operativo: macchina con pacchetto per l'edilizia, benna per uso generale con denti e segmenti, sottocarro a lunga durata per impieghi gravosi, sistema post-trattamento, lubrificanti, serbatoio del combustibile pieno al 100% e operatore di 75 kg (165 lb). Per le macchine senza sistema post-trattamento, sottrarre 287 kg (632 lb).

[2]Peso di spedizione: macchina con pacchetto per l'edilizia, sottocarro a lunga durata per impieghi gravosi, sistema post-trattamento, lubrificanti, serbatoio del combustibile pieno al 10%, senza benna. Per le macchine senza sistema post-trattamento, sottrarre 287 kg (632 lb).

[3]Singola o doppia costola, con o senza fori centrali.

Pesi e dimensioni *(continua)*

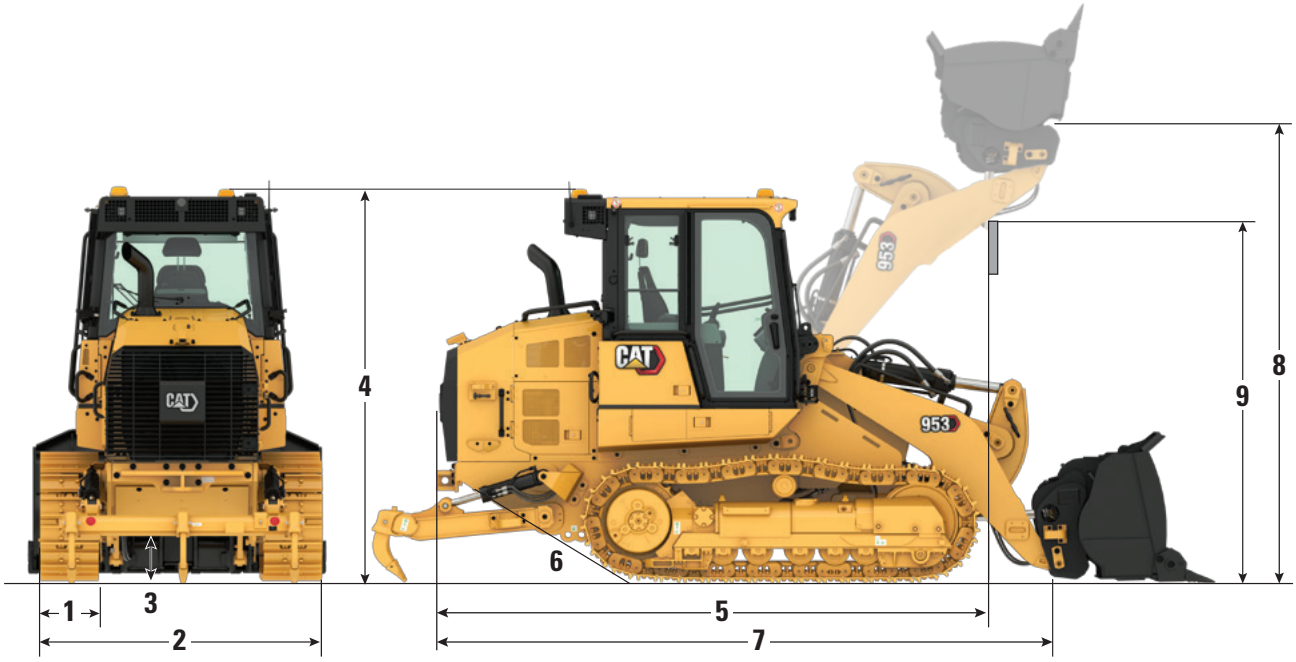

2	Larghezza totale della macchina (senza benna):		
	Cingoli di serie - pattini da 480 mm (20")	2.316 mm	91,2"
	Cingoli stretti - pattini da 380 mm (15")	2.216 mm	87,2"
	Cingoli LGP - pattini da 800 mm (31,5")	2.936 mm	115,6"
3	Distanza libera da terra	413 mm	16,3"
4	Altezza della macchina alla sommità della cabina	3.156 mm	124,2"
5	Lunghezza della macchina alla parte anteriore dei cingoli (incluso il paraurti posteriore)	4.520 mm	177,9"
	con ripper, aggiungere	421 mm	16,6"
6	Angolo di rampa	29	
7	Lunghezza totale di spedizione (senza benna)	5.122 mm	201,6"
8	Altezza perno d'incernieramento alla massima altezza di sollevamento	3.608 mm	142,1"
9	Gioco del braccio di sollevamento alla massima altezza di sollevamento	3.003 mm	118,3"
	Raggio di sterzata	3,6 m	141,7"

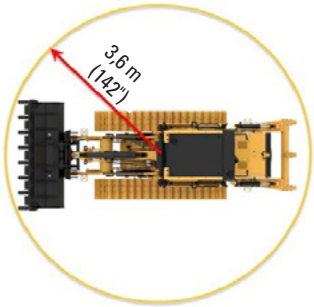

Le offerte per la benna e le attrezzature possono variare. Per ulteriori informazioni sulla disponibilità, rivolgetevi al vostro dealer Cat.

Benne e attacchi

Parti di usura Advansys™

Le benne per le pale cingolate Cat vengono fornite dalla fabbrica con sistema di blocco/adattatore/punte Advansys™. Le punte Advansys sono state progettate per assicurare la massima produttività e il costo del ciclo di vita minimo per gli impieghi più complessi.

- Cat Advansys offre un sistema di ritenuta senza martello per una rimozione e un'installazione rapide e sicure. Inoltre, il sistema di ritenuta senza martello non richiede strumenti speciali. È sufficiente ruotare il fermo di 180° per installare o rimuovere le punte.
- La costruzione dell'adattatore dirige il flusso di materiale sulla sua staffa, estendendo la vita utile dell'adattatore e il ciclo di vita della benna.
- Con il perno di ritenuta forgiato non è più necessario acquistare un perno separato né si rischia di smarrirlo durante la sostituzione della punta. La punta carica sull'adattatore, senza mai sottoporre a usura o sollecitazioni eccessive gli occhielli di ritenuta forgiati.
- Gli adattatori imbullonati Cat Advansys sono disponibili per i clienti che desiderano la versatilità di passare da un tagliente a un altro quando le condizioni ambientali o lavorative cambiano.

Siete in possesso di benne per pale cingolate datate? Di benne per pale gommate? Flotta mista? Le punte Advansys assicurano maggiore valore perché possono essere adattate a qualsiasi benna del settore.

Guardate il seguente video per imparare di più sulla facilità di installazione delle punte Advansys.
https://www.youtube.com/watch?app=desktop&v=iiDYN9m3J-Y

Attacco Cat Fusion™

Gli attacchi Cat Fusion™ rendono ancora più versatili le pale Cat senza comprometterne le prestazioni. Fusion è un sistema con una gamma completa di benne, bracci per movimentazione materiali, forche e altre attrezzature che vi consentono di portare a termine qualsiasi lavoro.

Prestazioni totali

- La forza di strappo della macchina è completa perché l'attacco non aggiunge scostamento.
- Assicura la flessibilità dell'attacco senza comprometterne le prestazioni.
- L'attacco è appoggiato all'interno dei bracci di controllo, mantenendo il punto di articolazione e il centro di carico pressoché identici a quelli degli strumenti imperniati.

Durata imbattibile

- Il meccanismo a cuneo mantiene la tenuta anche dopo migliaia di cicli, eliminando l'usura e i battiti e assicurando un controllo e una produttività superiori dello strumento.
- L'attacco e le attrezzature durano più a lungo, riducendo o eliminando le riparazioni e le sostituzioni.
- Il collegamento diretto tra il cilindro e il cuneo elimina leverismi complessi maggiormente soggetti ai guasti.

Versatilità senza pari

- L'operatore ha totale visibilità sui denti della forca, grazie alla costruzione del telaio aperto.
- Il sistema Fusion include:
  - Benne
  - Lame
  - Rake
  - Forche per l'edilizia e ITA
  - Bracci per movimentazione materiali
- Fusion è un'interfaccia comune, per cui più macchine possono condividere strumenti in base alle necessità

Guardate il seguente video per scoprire come cambiare rapidamente le attrezzature con l'attacco Fusion sulla pala cingolata: https://www.youtube.com/watch?v=ua7F26_k0Uw

Benne

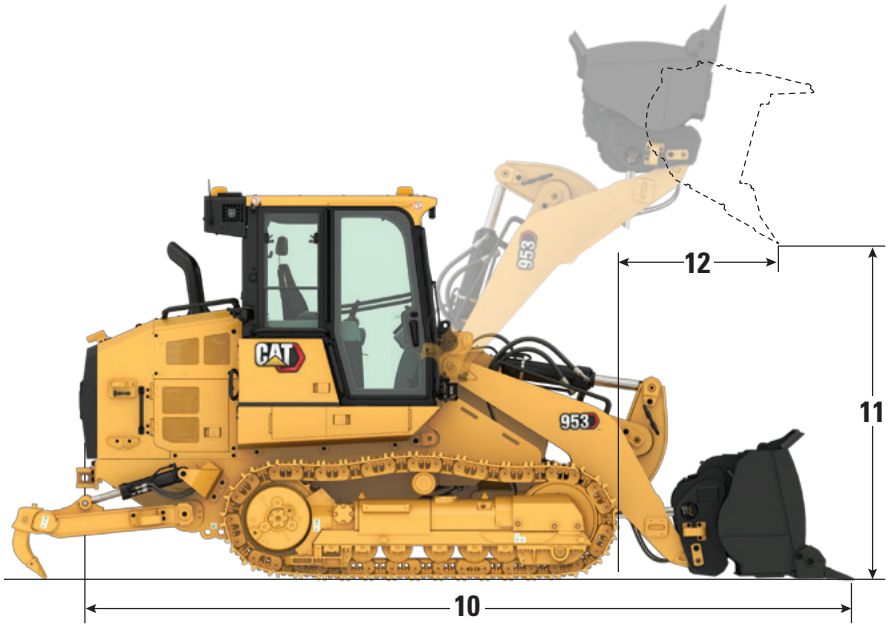

Lo strumento idoneo per il lavoro

Tutte le benne possono essere usate per attività di scavo, rimozione di ceppi, carico, trasporto, livellamento e così via. Alcune benne hanno impieghi più specifici:

Benne Performance: ottimizzate per il carico e il trasporto

Multiuso (MP): per afferrare il materiale e livellare con le ganasce aperte

Benne a pianale piatto: per livellare e movimentare materiale sfuso

Per la massima versatilità, l'attacco Fusion è compatibile con una gamma di benne, forche, rake, bracci per movimentazione materiali e molto altro. Per informazioni sulla compatibilità, rivolgetevi al vostro dealer Cat.

Benne con attacco rapido Fusion™		**Benne Fusion**	
Tipo di tagliente		**Segmenti e denti lunghi**	
	Peso della benna	1.490 kg	3.285 lb
	Larghezza della benna	2.536 mm	99,8"
	Capacità nominale a un fattore di riempimento del 100%[1]	1,8 m³	2,4 yd³
	Capacità operativa nominale[2]	3.634 kg	8.012 lb
	Carico di ribaltamento statico[3]	10.383 kg	22.890 lb
10	Lunghezza totale della macchina (benna al suolo)	6.469 mm	254,7"
11	Altezza di scarico alla massima altezza di sollevamento e scarico a 45°	2.858 mm	112,5"
12	Sbraccio alla massima altezza di sollevamento e scarico a 45°	1.234 mm	48,6"
	Forza di strappo	120.671 N	27.128 lbf

[1]Capacità volumetrica della benna in base allo standard ISO 7546:1983.

[2]La capacità operativa nominale deve essere considerata con un carico di ribaltamento statico del 35% come richiesto dallo standard ISO 14397-1:2007.

[3]Macchina dotata di contrappesi di serie e aggiuntiva.

Benne *(continua)*

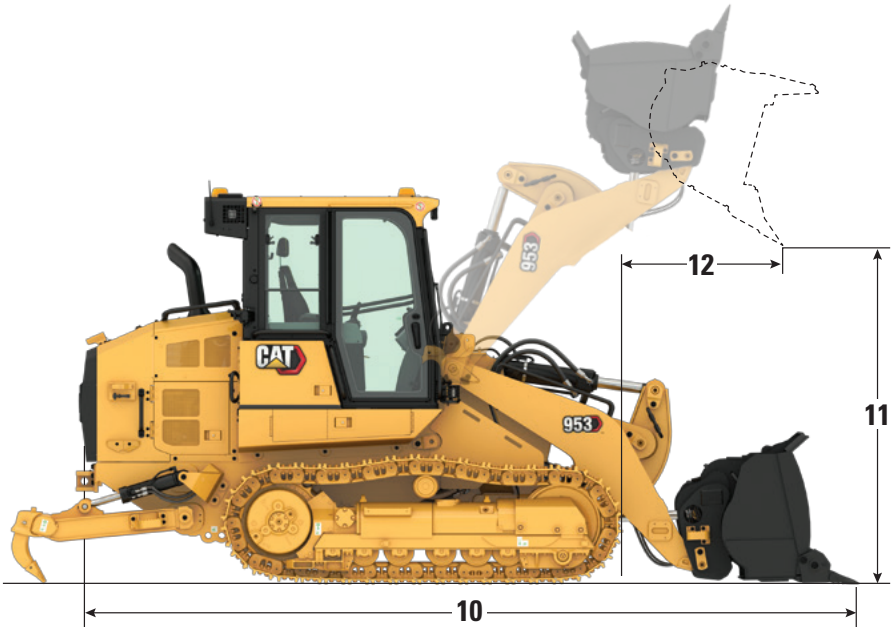

Benne imperniate	Benna per uso generale*		Benna Performance**	Benna a pianale piatto**		Benna multiuso**
Tipo di tagliente	**Segmenti e denti lunghi**	**Tagliente imbullonato**	**Segmenti e denti lunghi**	**Adattatori saldati a filo, denti lunghi**	**Larghi - Adattatori saldati a filo, denti lunghi**	**Segmenti e denti lunghi**
Peso della benna	1.216 kg (2.681 lb)	1.100 kg (2.425 lb)	1.419 kg (3.128 lb)	1.100 kg (2.425 lb)	1.383 kg (3.048 lb)	1.809 kg (3.987 lb)
Larghezza della benna	2.485 mm (97,8")	2.483 mm (97,8")	2.551 mm (100,4")	2.446 mm (96,3")	3.009 mm (118,5")	2.485 mm (97,8")
Capacità nominale a un fattore di riempimento del 100%[1]	1,8 m³ (2,4 yd³)	1,8 m³ (2,4 yd³)	2,1 m³ (2,7 yd³)	1,8 m³ (2,3 yd³)	2,2 m³ (2,9 yd³)	1,6 m³ (2,1 yd³)
Capacità nominale a un fattore di riempimento del 110%			2,3 m³ (3,0 yd³)			
Capacità operativa nominale[2]	3.692 kg (8.139 lb)	3.737 kg (8.238 lb)	3.871 kg (8.533 lb)	3.987 kg (8.789 lb)	4.115 kg (9.071 lb)	2.828 kg (6.234 lb)
Carico di ribaltamento statico	10.548 kg (23.255 lb)	10.676 kg (23.536 lb)	11.059 kg (24.380 lb)	11.391 kg (25.112 lb)	11.756 kg (25.917 lb)	8.080 kg (17.812 lb)
10 Lunghezza totale della macchina (benna al suolo)	6.378 mm (251,1")	6.176 mm (243,2")	6.474 mm (254,9")	6.365 mm (250,6")	6.396 mm (251,8")	6.512 mm (256,4")
11 Altezza di scarico alla massima altezza di sollevamento e scarico a 45°	2.838 mm (111,7")	2.838 mm (111,7")	2.775 mm (109,3")	2.914 mm (114,7")	2.875 mm (113,2")	2.853 mm (112,3")
12 Sbraccio alla massima altezza di sollevamento e scarico a 45°	1.053 mm (41,4")	1.053 mm (41,4")	1.115 mm (43,9")	1.000 mm (39,4")	1.036 mm (40,8")	1.248 mm (49,1")
Forza di strappo	141.669 N (31.849 lbf)	142.755 N (32.093 lbf)	126.732 N (28.491 lbf)	159.216 N (35.793 lbf)	147.446 N (33.147 lbf)	121.694 N (27.358 lbf)

*Macchina senza contrappeso.

**Macchina con contrappesi di serie e aggiuntivi.

[1]Capacità volumetrica della benna in base allo standard ISO 7546:1983.

[2]La capacità operativa nominale deve essere considerata con un carico di ribaltamento statico del 35% come richiesto dallo standard ISO 14397-1:2007.

Cingolo

Larghezza dei pattini dei cingoli	Costole	Caratteristiche
A lunga durata per impieghi gravosi (HDXL)		
380 mm (15")	Doppia	Stretta
480 mm (19")	Doppia	-
480 mm (19")	Doppia	Foro centrale
800 mm (31,5")	Doppia	Bassa pressione al suolo
Cat Abrasion		
480 mm (19")	Doppia	-

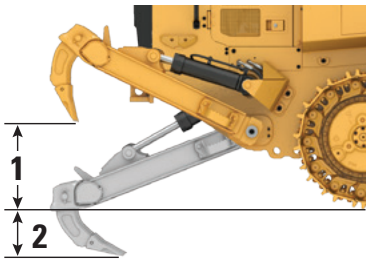

Ripper

	Tipo	Radiale	
	Peso	592 kg	1.306 lb
1	Distanza massima da terra (punta del dente)	745 mm	29,3"
2	Penetrazione massima	253 m	9,9"
3	Spaziatura porta-denti	900 mm	35,4"
4	Larghezza tra denti	1.800 mm	70,9"
5	Larghezza totale di rippaggio	1.955 mm	77"
	Profilo trasversale barra porta-denti	203,5 mm × 165 mm	8,0" × 6,5"
	Forza di penetrazione massima	148 kN	33.212 lbf
	Forza di strappo massima	86 kN	19.363 lbf

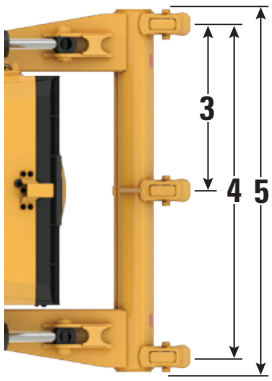

Nota: i ripper del modello 953K sono compatibili con il 953.

Standard

Struttura ROPS/FOPS

- La struttura ROPS (Rollover Protective Structure) offerta da Caterpillar per la macchina è conforme ai criteri ROPS ISO 3471:2008.
- La struttura FOPS (Falling Object Protective Structure) è conforme allo standard ISO 3449:2005 di Livello II.

Freni

- Freni conformi allo standard ISO 10265:2008.

Informazioni su rumorosità e vibrazioni

- Il livello di pressione sonora sull'operatore dinamico dichiarato è di 74 dB(A) quando si adotta lo standard ISO 6396:2008 per misurare il valore per una cabina chiusa. Le misurazioni sono state eseguite con la ventola di raffreddamento del motore al 70% della velocità massima. Il livello sonoro può variare in funzione delle diverse velocità della ventola di raffreddamento del motore. La cabina è stata installata e sottoposta a manutenzione in modo corretto. Le misurazioni sono state eseguite con gli sportelli e i finestrini della cabina chiusi. NOTA: l'incertezza del livello di pressione sonora sull'operatore dinamico è ± 2 dB(A).
- Può essere necessario l'uso di protezioni per l'udito quando la macchina viene utilizzata con una cabina aperta per periodi prolungati, in un ambiente rumoroso o con una cabina non sottoposta ad adeguata manutenzione.
- Il livello di potenza sonora esterna garantito è 109 dB(A) quando il valore viene misurato secondo le procedure di prova dinamica e le condizioni specificate nello standard "ISO 6395:2008". Le misurazioni sono state eseguite con la ventola di raffreddamento del motore al 70% della velocità massima. Il livello sonoro può variare in funzione delle diverse velocità della ventola di raffreddamento del motore.
- Informazioni sul livello sonoro per le macchine nei paesi dell'Unione Europea e nei paesi che adottano le "Direttive UE": se presente, l'etichetta di certificazione viene utilizzata per verificare la certificazione sonora ambientale della macchina ai requisiti dell'Unione Europea. Il valore riportato sull'etichetta indica il livello di potenza sonora esterna garantito (L_{WA}) al momento della fabbricazione per le condizioni specificate nello standard "2000/14/CE".

Caratteristiche tecniche della pala cingolata 953

Specifiche operative con forche per pallet

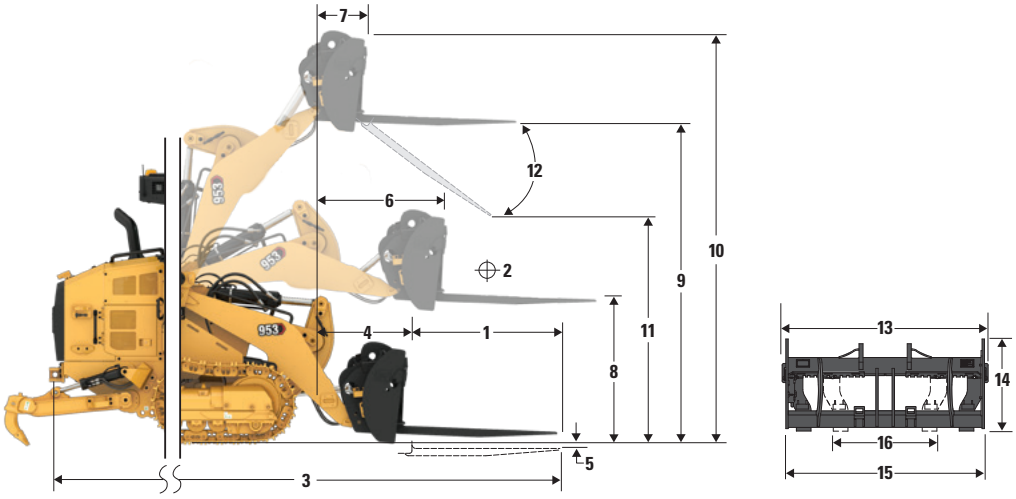

Pala cingolata 953*	Rebbi da 48"		Rebbi da 60"		Rebbi da 72"		Rebbi da 84"		Rebbi da 96"	
	mm	pollici	mm	pollici	mm	pollici	mm	pollici	mm	pollici
1 Lunghezza della forca	1.219	48,0	1.524	60,0	1.829	72,0	2.134	84,0	2.438	96,0
2 Centro del carico	609	24,0	762	30,0	914	36,0	1.067	42,0	1.219	48,0
3 Lunghezza massima totale	6.951	274,0	7.256	286,0	7.561	298,0	7.866	3.107	8.170	3.227
4 Sbraccio con forche a terra	1.213	48,0	1.213	48,0	1.213	48,0	1.213	48,0	1.213	48,0
5 Profondità di scavo	-50	-2	-50	-2	-50	-2	-50	-2	-50	-2
6 Sbraccio con bracci orizzontali e forca parallela al terreno	1.713	67,0	1.713	67,0	1.713	67,0	1.713	67,0	1.713	67,0
7 Sbraccio con forca alla massima altezza	930	37,0	930	37,0	930	37,0	930	37,0	930	37,0
8 Distanza da terra alla parte superiore del rebbio con bracci orizzontali e forca parallela al terreno	1.619	64,0	1.619	64,0	1.619	64,0	1.619	64,0	1.619	64,0
9 Distanza da terra alla parte superiore del rebbio alla massima altezza e con forca parallela al terreno	3.472	137,0	3.472	137,0	3.472	137,0	3.472	137,0	3.472	137,0
10 Altezza totale della forca al massimo sollevamento (dalla parte superiore del portaforche al terreno)	4.513	178,0	4.513	178,0	4.513	178,0	4.513	178,0	4.513	178,0
11 Distanza alla massima altezza di sollevamento e scarico massimo	2.107	83,0	1.853	73,0	1.598	63,0	1.344	53,0	1.090	43,0
12 Angolo di scarico massimo dalla posizione orizzontale	-57°		-57°		-57°		-57°		-57°	
13 Larghezza totale del portaforche	2.528	100,0	2.528	100,0	2.528	100,0	2.528	100,0	2.528	100,0
14 Altezza totale del portaforche	1.130	45,0	1.130	45,0	1.130	45,0	1.130	45,0	1.130	45,0
15 Larghezza esterna del rebbio (massima estensione)	2.178	86,0	2.178	86,0	2.178	86,0	2.178	86,0	2.178	86,0
16 Larghezza esterna del rebbio (minima estensione)	576	23,0	576	23,0	576	23,0	576	23,0	576	23,0
Larghezza forca (rebbio singolo)	180	7,0	180	7,0	180	7,0	180	7,0	180	7,0
Spessore forca	90	4,0	90	4,0	90	4,0	90	4,0	90	4,0
	kg	lb	kg	lb	kg	lb	kg	lb	kg	lb
Capacità di carico rebbio (a coppia)	22.200	48.943	17.800	39.242	14.800	32.628	12.700	27.999	11.300	24.912
Carico di ribaltamento statico braccio orizzontale con forca parallela al terreno	6.528	14.392	6.120	13.493	5.747	12.670	5.397	11.899	5.085	11.210
Capacità di sollevamento statica braccio orizzontale con forca parallela al terreno	8.425	18.573	7.827	17.256	6.892	15.193	6.116	13.483	5.492	12.107
Carico nominale (SAE J1197)**	2.285	5.037	2.142	4.723	2.011	4.434	1.889	4.165	1.780	3.924

*Configurazione per l'edilizia con cingoli HDXL da 480 mm (20 in), contrappeso di serie 250 kg (551 lb) e contrappeso aggiuntivo 220 kg (485 lb).

**Per pale cingolate, 35% del carico di ribaltamento o 100% della capacità di sollevamento, qualunque sia inferiore. (SAE J1197:2011, EN474-3:2022, ISO 14397-1:2007).

Attrezzatura di serie e a richiesta

L'attrezzatura di serie e a richiesta può variare. Per ulteriori informazioni, rivolgetevi al vostro dealer Cat.

	Di serie	A richiesta
TRASMISSIONE		
Motore diesel Cat C7.1 con sistema post-trattamento montato sul motore conforme agli standard sulle emissioni U.S. EPA Tier 4 Final, EU Stage V, Korea Tier 5, China Nonroad Stage IV, Japan 2014.		✓
Motore diesel Cat C7.1 conforme agli standard sulle emissioni India Bharat Stage III, Eurasian Economic Union Stage IIIA, UN ECE R96 Stage IIIA, equivalenti a Tier 3/Stage IIIA		✓
Turbocompressore motore	✓	
Postrefrigeratore aria-aria (ATAAC)	✓	
Sistema di raffreddamento modulare per l'aria di aspirazione del motore, l'olio e 'acqua	✓	
Ventola a velocità variabile a controllo elettronico e con rilevamento della temperatura	✓	
Ventola idraulica non reversibile	✓	
Ventola idraulica reversibile		✓
Comando elettro-idrostatico (EHC) per trasmissione	✓	
Arresto motore al minimo	✓	
Controllo automatico del regime motore	✓	
Elettropompa del combustibile	✓	
Separatore dell'acqua	✓	
Ausilio all'avviamento con candelette a incandescenza	✓	
Filtro dell'aria motore		✓
Prefiltro dell'aria motore		✓
CARRO		
Sottocarro HDXL e cingoli (37 sezioni), carreggiata da 1.836 mm (72,3")	✓	
Sottocarro Cat Abrasion™		✓
Telai portarulli, oscillanti	✓	
Protezioni per guida cingoli, sezione laterale	✓	
Tendicingolo idraulico	✓	
Cerchi delle ruote motrici con segmenti in acciaio resistente imbullonati sostituibili	✓	
Protezioni ruota motrice	✓	
Sei cingoli inferiori per lato, con un rullo superiore, lubrificato a vita	✓	
Pulegge folli di tipo convenzionale lubrificate a vita	✓	

	Di serie	A richiesta
IMPIANTO ELETTRICO		
Centro di manutenzione a terra	✓	
Alternatore per impieghi gravosi 24 V	✓	
Allarme di retromarcia	✓	
Due avvisi acustici	✓	
Due batterie per impieghi gravosi, resa elevata, esenti da manutenzione, 900 CCA	✓	
Interruttore principale	✓	
Dispositivo di avviamento elettrico (per impieghi gravosi, 24 V)	✓	
Luci aggiuntive: due luci LED aggiuntive nella parte inferiore della cabina rivolte in avanti più 1 sotto il cofano		✓
Faro lampeggiante a LED		✓
CABINA		
Cabina con struttura ROPS/FOPS pressurizzata e insonorizzata con vetri colorati e finestrino scorrevole lato destro	✓	
Pacchetto cabina con un finestrino laterale scorrevole e quattro luci alogene: due rivolte in avanti, montate sul tetto, due rivolte all'indietro, integrate nel climatizzatore		✓
Pacchetto cabina Deluxe con due finestrini laterali e otto luci LED: quattro montate sul tetto rivolte in avanti, due rivolte all'indietro e due rivolte lateralmente integrate nel climatizzatore		✓
Sedile a schienale alto Deluxe - riscaldato, con ammortizzatore regolabile		✓
Sedile a schienale alto Premium Plus - riscaldato e raffreddato, isolante laterale bloccabile		✓
Braccioli regolabili	✓	
Leve di comando elettroidrauliche montate sul sedile con elaborazione più veloce	✓	
Comandi sterzo a pedale e schema a V		✓
Comandi dello sterzo con joystick		✓
Comando attrezzatura con joystick		✓
Comando attrezzatura a due leve		✓
Cintura di sicurezza retrattile, con spia cintura slacciata sul cruscotto	✓	
Sedile predisposto per cintura di sicurezza a quattro punti	✓	
Riscaldamento e condizionatore	✓	
Riscaldatore/sbrinatore con controllo automatico della temperatura e controllo automatico della ventola	✓	
Prefiltro potenziato aria cabina		✓
Specchietto retrovisore interno, regolabile	✓	

(continua alla pagina seguente)

Attrezzatura di serie e a richiesta *(continua)*

L'attrezzatura di serie e a richiesta può variare. Per ulteriori informazioni, rivolgetevi al vostro dealer Cat.

	Di serie	A richiesta
CABINA *(continua)*		
Predisposizione per radio 24 V. Include altoparlanti, antenna e uscita di potenza 12 V e porta USB 5 V	✓	
Radio - Kit FM		✓
Radio - Bluetooth® e Aux e Mic		✓
Radio - Bluetooth e Aux e Mic - **Dab+**		✓
Radio - Bluetooth e Aux e Mic - **Sirius**		✓
Interruttore freno di stazionamento e spia "freno attivato"	✓	
Interruttore blocco attrezzatura	✓	
Telecamera retrovisiva ad alta definizione	✓	
Display touchscreen a colori da 254 mm (10") con display telecamera retrovisiva integrata e indicatore di pendenza macchina	✓	
Tre modalità di lavoro selezionabili (Auto, Power, Eco)	✓	
Disinnesti automatici di inclinazione e sollevamento programmabili dall'operatore	✓	
Indicatore beccheggio e rollio macchina	✓	
Scuotimento benna	✓	
Servizi da remoto (Risoluzione dei problemi/ Aggiornamento flash remoto)		✓
Tappetino di gomma per impieghi gravosi	✓	
Tergi/lavacristalli anteriore e posteriore a velocità multiple	✓	
Tetto in metallo resistente	✓	
Appendiabiti	✓	
Vani portaoggetti sotto il bracciolo sinistro	✓	
Tasca portadocumenti sulla console destra	✓	

	Di serie	A richiesta
ALTRA ATTREZZATURA DI SERIE		
Parafango in metallo a lunga durata	✓	
Livello di rumorosità all'esterno	✓	
Pompa per attrezzi a portata variabile con funzione load sensing	✓	
Leverismo di carico con barra a Z	✓	
Cilindri attrezzo con sensori	✓	
Vano motore con sportelli dotati di serratura	✓	
Massa radiante del radiatore resistente ai detriti (sei alette per pollice)	✓	
Riparo radiatore incernierato e ventola apribile verso l'esterno	✓	
4 × 2 punti di ancoraggio sul telaio semplici	✓	
PACCHETTI FUNZIONALITÀ		
Allestimento bassa pressione al suolo		✓
Pacchetto rifiuti		✓
Pacchetto rifiuti con pulizia migliorata		✓
Pacchetto stivaggio navi		✓
Pacchetto allestimento parziale per acciaierie		✓
PROTEZIONI		
Protezioni inferiori complete	✓	
Protezione puleggia folle (nessuna)		✓
Protezione della puleggia folle		✓
Protezione puleggia folle - stivaggio su navi		✓
Protezioni luci anteriori		✓
Protezione del parabrezza		✓
Protezione del telaio portarulli		✓

(continua alla pagina seguente)

Attrezzatura di serie e a richiesta *(continua)*

L'attrezzatura di serie e a richiesta può variare. Per ulteriori informazioni, rivolgetevi al vostro dealer Cat.

	Di serie	A richiesta
BENNE*		
Uso generale - 1,8 m³ (2,4 yd³)		✓
Uso generale con adattatore saldato a filo - 1,7 m³ (2,2 yd³)		✓
Uso generale per impieghi gravosi - 1,8 m³ (2,4 yd³)		✓
Multiuso - 1,6 m³ (2,1 yd³)		✓
Multiuso per impieghi gravosi in discarica -2,1 m³ (2,7 yd³)		✓
Uso generale con tagliente completamente imbullonato - 1,8 m³ (2,4 yd³)		✓
Uso generale Performance - 2,1 m³ (2,7 yd³)		✓
Uso generale a filo largo - 2,2 m³ (2,9 yd³)		✓
Attacco rapido, uso generale - 1,8 m³ (2,4 yd³)		✓
Benna per discarica per impieghi gravosi - 2,3 m³ (3,0 yd³)		✓
Benna per scorie - 1,6 m³ (2,1 yd³)		✓
Nota: tutte le benne (escluse quelle per scorie e uso generale con tagliente imbullonato) sono dotate di parti di usura Advansys.		
IDRAULICA		
Idraulica a due valvole, due leve		✓
Idraulica a due valvole, joystick		✓
Idraulica a tre valvole, anteriore, joystick		✓
Idraulica a tre valvole, posteriore, joystick		✓
Idraulica a tre valvole, posteriore, due leve		✓
Idraulica a quattro valvole, anteriore e posteriore, joystick		✓
Tubazioni idrauliche di serie		✓
Tubazioni idrauliche ad attacco rapido		✓
SERBATOIO DEL COMBUSTIBILE		
Serbatoio del combustibile	✓	
Serbatoio del combustibile con sistema di rifornimento rapido		✓
Pompa di riempimento serbatoio del combustibile		✓
Pompa manuale sedimenti		✓

*Le benne e altre attrezzature del modello 953K e alcune benne e attrezzature del modello 953D sono compatibili con il modello 953. Le offerte per la benna e le attrezzature possono variare. Per informazioni su disponibilità e compatibilità, rivolgetevi al vostro dealer Cat.

	Di serie	A richiesta
MANUTENZIONE		
Lubrificante di serie		✓
Lubrificante bio		✓
Lubrificante Ecosafe (acciaierie)		✓
Liquido di raffreddamento a lunga durata Cat	✓	
Pacchetto manutenzione		✓
Pacchetto manutenzione estesa - impianto idraulico manuale per l'inclinazione e il blocco della cabina a 30 gradi in sicurezza sul campo, staffa di supporto pala (pala non inclusa)		✓
Cambio rapido dell'olio		✓
Scarichi ecologici sul serbatoio dell'olio idraulico	✓	
Valvole per il prelievo dell'olio	✓	
Tubi flessibili Cat XT™	✓	
HYDO™ Advanced 10	✓	
Filtro di ritorno olio attrezzo in serbatoio idraulico	✓	
ATTREZZATURE POSTERIORI		
Paraurti		✓
Ripper		✓
Senza paraurti		✓
Gancio ripper		✓
Barre d'urto		✓
CONTRAPPESI		
Contrappeso leggero 250 kg (551 lb)		✓
Contrappeso leggero, aggiuntivo 220 kg (485 lb)		✓
ALTRE ATTREZZATURE		
Pacchetto accesso		✓
Riscaldatore acqua della camicia (110 V) e dispositivo di ausilio all'avviamento a etere		✓
Riscaldatore acqua della camicia (240 V) e dispositivo di ausilio all'avviamento a etere		✓
Attacco rapido Fusion		✓
PRODOTTI A ELEVATA TECNOLOGIA		
Predisposizione per Product Link™	✓	
Product Link cellulare		✓
Product Link doppia modalità (cellulare e satellite)		✓
Cat Payload		✓
Montante per Grade Control		✓

Dichiarazione ambientale del modello 953

Le seguenti informazioni si applicano alla macchina al momento della produzione finale configurata per la vendita nelle regioni coperte nel presente documento. Il contenuto della presente dichiarazione è valido dalla data di emissione; tuttavia, i contenuti relativi alle funzionalità e alle caratteristiche tecniche della macchina sono soggetti a modifiche senza preavviso. Per ulteriori informazioni, consultate il Manuale di funzionamento e manutenzione della macchina.

Per ulteriori informazioni sulla sostenibilità in corso e sui nostri progressi, visitate https://www.caterpillar.com/en/company/sustainability.

Motore

- Il motore Cat® C7.1 è conforme agli standard sulle emissioni U.S. EPA Tier 4 Final, EU Stage V, Korea Tier 5, China Nonroad Stage IV e Japan 2014 o India Bharat Stage III, Eurasian Economic Union Stage IIIA, UN ECE R96 Stage IIIA, equivalenti a U.S. EPA Tier 3/EU Stage IIIA.
- I motori Cat U.S. EPA Tier 4 Final, EU Stage V, Corea Stage V, Cina Nonroad Stage IV e Giappone 2014 devono utilizzare combustibile ULSD (combustibile diesel a bassissimo tenore di zolfo con al massimo 15 ppm di zolfo) e sono compatibili* con ULSD miscelato con i seguenti combustibili a bassa intensità di carbonio** fino a:
  - ✓ Biodiesel fino al 20% FAME (estere metilico di acidi grassi)***
  - ✓ Combustibili 100% rinnovabili diesel, HVO (hydrotreated vegetable oil, olio vegetale idrotrattato) e GTL (gas-liquido)

  I motori Cat che soddisfano gli standard sulle emissioni Unione economica eurasiatica Stage IIIA, UN ECE R96 Stage IIIA, equivalenti a U.S. EPA Tier 3/EU Stage IIIA, sono compatibili* con il gasolio miscelato con i seguenti combustibili a bassa intensità di carbonio*** fino a:
  - ✓ Biodiesel al 100% FAME (estere metilico di acidi grassi)****
  - ✓ Combustibili 100% rinnovabili diesel, HVO (hydrotreated vegetable oil, olio vegetale idrotrattato) e GTL (gas-liquido)

  Fare riferimento alle linee guida per una corretta applicazione. Per dettagli, rivolgersi al dealer Cat o consultare le "Raccomandazioni Caterpillar sui liquidi per le macchine" (SEBU6250).

  **Sebbene i motori Caterpillar siano compatibili con questi combustibili alternativi, alcune regioni potrebbero non consentirne l'uso.*

  ***Le emissioni di gas serra dallo scarico dei combustibili a minore intensità di carbonio sono essenzialmente uguali a quelle dei combustibili tradizionali.*

  ****I motori senza dispositivi post-trattamento sono compatibili con miscele superiori, compreso il biodiesel fino al 100% (per l'uso di miscele superiori al 20%, rivolgetevi al vostro dealer Cat).*

  *****Per uso di miscele superiori al 20% di biodiesel, rivolgersi al dealer Cat locale.*

Impianto di climatizzazione

L'impianto di climatizzazione su questa macchina contiene gas refrigerante fluorurato a effetto serra R134a o R1234yf. Visualizzare l'etichetta o il manuale di istruzioni o identificazione del gas.

Se dotato di refrigerante R134a (potenziale di riscaldamento globale = 1.430), il sistema contiene 1,134 kg (2,5 lb) di refrigerante con un equivalente di CO_2 di 1,622 tonnellate metriche (1,787 ton).

Vernice:

- In base alle migliori conoscenze disponibili, la concentrazione massima consentita, misurata in ppm, dei seguenti metalli pesanti presenti nella vernice, è:
  – Bario < 0,01%
  – Cadmio < 0,01%
  – Cromo < 0,01%
  – Piombo < 0,01%

Prestazioni acustiche

Con la ventola di raffreddamento al 70% della velocità massima:

Livello della pressione sonora sull'operatore (ISO 6396:2008) - 74 dB(A)

Livello di potenza sonora esterna - ISO 6395:2008 - 109 dB(A)

- Il livello sonoro può variare in funzione delle diverse velocità della ventola di raffreddamento del motore. La cabina è stata installata e sottoposta a manutenzione in modo corretto. Le misurazioni sono state eseguite con gli sportelli e i finestrini della cabina chiusi. NOTA: l'incertezza del livello di pressione sonora sull'operatore dinamico è ± 2 dB(A).
- Potrebbe essere necessario indossare protezioni acustiche quando si lavora su una cabina operatore aperta o una cabina non correttamente sottoposta a manutenzione o con sportelli/finestrini aperti, per periodi prolungati o in un ambiente rumoroso.

Oli e fluidi

- L'industria Caterpillar è piena di liquidi di raffreddamento a base di glicole etilenico. L'antigelo/liquido di raffreddamento motore diesel (DEAC) Cat e il liquido di raffreddamento a lunga durata Cat (ELC) possono essere riciclati. Per ulteriori informazioni, rivolgetevi al vostro dealer Cat locale.
- Cat Bio HYDO™ Advanced è un olio idraulico biodegradabile approvato da EU Ecolabel.
- È probabile che siano presenti fluidi aggiuntivi, consultate il Manuale di funzionamento e manutenzione o la Guida all'applicazione e all'installazione per consigli completi sui fluidi e intervalli di manutenzione.

Caratteristiche e tecnologia

- Il modello 953 utilizza il 10% in meno di combustibile all'ora rispetto al modello 953K. Le seguenti caratteristiche e tecnologie possono contribuire al risparmio di combustibile e/o alla riduzione delle emissioni di carbonio. Le caratteristiche potrebbero variare. Per ulteriori informazioni, rivolgetevi al vostro dealer Cat.
  - La modalità Smart abbina automaticamente la potenza della macchina ai requisiti di scavo
  - La modalità Eco riduce al minimo il consumo di combustibile per applicazioni leggere
  - La tecnologia di riduzione delle emissioni (se presente) è trasparente, non richiede alcuna azione da parte dell'operatore
  - Product Link™ e VisionLink™ consente di monitorare su richiesta e da remoto il consumo di combustibile, le condizioni della macchina, la posizione e le ore di lavoro
  - La ventola a velocità variabile idraulica riduce la velocità in ambienti più freddi per risparmiare energia e combustibile e ridurre i livelli di rumorosità
  – Risoluzione dei problemi da remoto/Remote Flash

953

Pala cingolata
Movimentatore di rifiuti

Un movimentatore di rifiuti può portare a termine molti lavori tipici delle discariche e delle stazioni di trasferimento. Può essere usato per spingere, frantumare e precompattare i rifiuti. Per una maggiore versatilità, le pale cingolate sono ideali per creare e mantenere l'accesso, scavare celle e scavare/trasportare/spargere il materiale di copertura.

Prestazioni eccezionali

- Il modello 953 utilizza il 10% in meno di combustibile all'ora rispetto al modello precedente.
- Risposta più fluida dell'attrezzatura e dello sterzo e prestazioni dello sterzo migliorate rispetto al modello precedente.
- La cabina aggiornata offre maggiore comfort ed è dotata di un display touchscreen più intuitivo da 10 pollici (254 mm) sul cruscotto.
- La telecamera posteriore ad alta definizione di serie visualizza le immagini in primo piano sul display principale.
- L'eccellente visibilità sulla benna e tutto intorno alla macchina migliora la sicurezza e aiuta l'operatore a lavorare con maggiore fiducia.

Movimentatore di rifiuti

- Specifiche protezioni e speciali tenute contribuiscono a proteggere la macchina e i componenti da urti e da detriti in sospensione nell'aria.
- Le protezioni dei riduttori finali contribuiscono a prevenire l'avvolgimento dei cavi e i danni.
- Sistema di raffreddamento per elevata concentrazione di detriti con ventola a velocità variabile: ventola del radiatore apribile per un facile accesso per la pulizia.
- La gestione specializzata dell'aria consente di trasmettere aria più pulita alla macchina.
- Una selezione di benne e pattini dei cingoli consente l'ulteriore ottimizzazione della macchina al fine di garantire massime prestazioni e durata.

Movimentatore di rifiuti con pulizia migliorata

- Contribuisce a ridurre i tempi di pulizia aggiungendo pressione al suolo per un maggiore compattamento.
- L'ampio sottocarro con cingolo di larghezza di serie offre uno spazio maggiore affinché i detriti passino tra telaio portarulli, cingoli e telaio.
- Grazie al minor accumulo di detriti, la pulizia sarà più rapida.
- Contribuisce a ridurre i danni causati dai detriti trascinati sui cingoli.
- La configurazione per i rifiuti più pesanti e i pattini più stretti aumentano la pressione al suolo per una maggiore compattazione.

Motore

Motore	Cat® C7.1	
Emissioni	Conformità agli standard sulle emissioni U.S. EPA Tier 4 Final, EU Stage V, Korea Tier 5, China Nonroad Stage IV, Japan 2014 o India Bharat Stage III, Eurasian Economic Union Stage IIIA, UN ECE R96 Stage IIIA, equivalenti a U.S. EPA Tier 3/ EU Stage IIIA.	
Potenza netta (1.800 giri/min)		
ISO 9249/SAE J1349	119 kW	160 hp
ISO 9249 (DIN)	162 mhp	
Potenza del motore (1.800 giri/min)		
ISO 14396	129 kW	173 hp
ISO 14396 (DIN)	175 mhp	
Alesaggio	105 mm	4,1 in
Corsa	135 mm	5,3"
Cilindrata	7,01 L	427,8"³

- La potenza netta indicata è quella disponibile al volano di un motore dotato di ventola, filtro dell'aria, modulo emissioni pulite e alternatore.
- Potenza indicata testata in base allo standard specificato in vigore alla data di produzione.
- Motore diesel a sei cilindri in linea con turbo singolo, con ATAAC e sistema post-trattamento montato sul motore (se in dotazione).
- La potenza del motore rimane inalterata fino a un'altitudine di 3.000 m (9.842 ft).
- I motori Cat U.S. EPA Tier 4 Final, EU Stage V, Corea Stage V, Cina Nonroad Stage IV e Giappone 2014 devono utilizzare combustibile ULSD (combustibile diesel a bassissimo tenore di zolfo con al massimo 15 ppm di zolfo) e sono compatibili* con ULSD miscelato con i seguenti combustibili a bassa intensità di carbonio** fino a:
  - ✓ Biodiesel fino al 20% FAME (estere metilico di acidi grassi)***
  - ✓ Combustibili 100% rinnovabili diesel, HVO (hydrotreated vegetable oil, olio vegetale idrotrattato) e GTL (gas-liquido)

  I motori Cat che soddisfano gli standard sulle emissioni Unione economica eurasiatica Stage IIIA, UN ECE R96 Stage IIIA, equivalenti a U.S. EPA Tier 3/EU Stage IIIA, sono compatibili* con il gasolio miscelato con i seguenti combustibili a bassa intensità di carbonio*** fino a:
  - ✓ Biodiesel al 100% FAME (estere metilico di acidi grassi)****
  - ✓ Combustibili 100% rinnovabili diesel, HVO (hydrotreated vegetable oil, olio vegetale idrotrattato) e GTL (gas-liquido)

  Fare riferimento alle linee guida per una corretta applicazione. Per dettagli, rivolgersi al dealer Cat o consultare le "Raccomandazioni Caterpillar sui liquidi per le macchine" (SEBU6250).

  **Sebbene i motori Caterpillar siano compatibili con questi combustibili alternativi, alcune regioni potrebbero non consentirne l'uso.*

  ***Le emissioni di gas serra dallo scarico dei combustibili a minore intensità di carbonio sono essenzialmente uguali a quelle dei combustibili tradizionali.*

  ****I motori senza dispositivi post-trattamento sono compatibili con miscele superiori, compreso il biodiesel fino al 100% (per l'uso di miscele superiori al 20%, rivolgetevi al vostro dealer Cat).*

  *****Per uso di miscele superiori al 20% di biodiesel, rivolgersi al dealer Cat locale.*

Impianto di climatizzazione

L'frigerante fluorurato a effetto serra R134a o R1234yf. Visualizzare l'etichetta o il manuale di istruzioni o identificazione del gas.

Se dotato di refrigerante R134a (potenziale di riscaldamento globale = 1.430), il sistema contiene 1,134 kg (2,5 lb) di refrigerante con un equivalente di CO_2 di 1,622 tonnellate metriche (1,787 ton).

Sistema di trasmissione

Descrizione	Trasmissione idrostatica a controllo elettronico con due motori ad asse piegato a cilindrata variabile e due pompe a pistoni assiali tipo slipper a cilindrata variabile	
Velocità di marcia	Velocità estremamente variabile da 0 a 10 km/h (da 0 a 6,2 mph)	
Regolazione della valvola di massima pressione	47.500 kPa	6.890 psi

Sistema attrezzo

Descrizione	Pompa a pistoni a cilindrata variabile, load sensing	
Flusso continuo massimo (1.800 giri/min)	155 L/min	41 gal/min
Pressione massima	28.000 kPa	4.061 psi
Sistema filtrante	Filtro di ritorno attrezzo	

Capacità di rifornimento di servizio

Serbatoio del combustibile	265 L	70 gal
Serbatoio DEF (Diesel Exhaust Fluid), se in dotazione	16 L	4,2 gal
Sistema di raffreddamento	32 L	8,5 gal
Basamento (con filtro)	16,5 L	4,5 gal
Riduttori finali (ciascuno)	10,8 L	2,8 gal
Serbatoio idraulico	70 L	18,5 gal
Albero perno	0,7 L	0,18 gal

Trazione alla barra

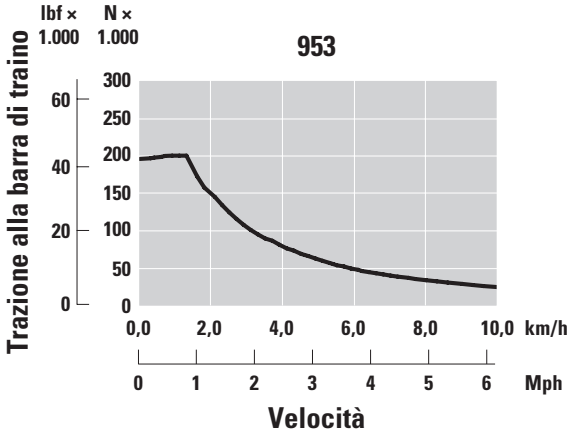

Pala cingolata 953 - Caratteristiche tecniche del movimentatore di rifiuti

Movimentatore di rifiuti

Peso operativo[1]	16.176 kg	35.662 lb
Peso di spedizione[2]	13.269 kg	29.253 lb
Larghezza pattini cingoli – Di serie[3]	480 mm	20"
Larghezza dei pattini cingoli - Stretti[3]	380 mm	15"
Rulli inferiori - Ciascun lato	6	
Numero di pattini - Ciascun lato	37	
Cingolo al suolo	2.286 mm	90"
Pressione al suolo - Pattini di serie	67 kPa	10 psi
Pressione al suolo - Pattini stretti	84 kPa	12,2 psi

Movimentatore di rifiuti con pulizia migliorata

Peso operativo[1]	16.602 kg	36.601 lb
Peso di spedizione[2]	13.695 kg	30.192 lb
Larghezza pattini cingoli – Di serie[3]	480 mm	20"
Larghezza dei pattini cingoli - Stretti[3]	380 mm	15"
Rulli inferiori - Ciascun lato	6	
Numero di pattini - Ciascun lato	37	
Cingolo al suolo	2.286 mm	90"
Pressione al suolo - Pattini di serie	69 kPa	10 psi
Pressione al suolo - Pattini stretti	86 kPa	12,5 psi

[1]Peso operativo: macchina con pacchetto per l'edilizia, benna per discarica per uso generale con denti e segmenti, sottocarro a lunga durata per impieghi gravosi, sistema post-trattamento, lubrificanti, serbatoio del combustibile pieno al 100% e operatore di 75 kg (165 lb). Per le macchine senza sistema post-trattamento, sottrarre 287 kg (632 lb).

[2]Peso di spedizione: macchina con pacchetto per l'edilizia, sottocarro a lunga durata per impieghi gravosi, sistema post-trattamento, lubrificanti, serbatoio del combustibile pieno al 10%, senza lama/benna. Per le macchine senza sistema post-trattamento, sottrarre 287 kg (632 lb).

[3]Singola o doppia costola, con o senza fori centrali.

Cingolo

Larghezza dei pattini dei cingoli	Costole	Caratteristiche
A lunga durata per impieghi gravosi (HDXL)		
380 mm (15")	Doppia	Stretta
480 mm (19")	Doppia	-
480 mm (19")	Doppia	Foro centrale

Selezione costole

Doppia costola: migliore equilibrio tra trazione e manovrabilità

Fori centrali: contribuiscono a respingere il materiale, riducendo gli accumuli e una maggiore tensione dei cingoli.

Ripper

Tipo	Radiale	
Peso	592 kg	1.306 lb
1 Distanza massima da terra (punta del dente)	745 mm	29,3"
2 Penetrazione massima	253 mm	9,9"
3 Spaziatura porta-denti	900 mm	35,4"
4 Larghezza tra denti	1.800 mm	70,9"
5 Larghezza totale di rippaggio	1.955 mm	77"
Profilo trasversale barra porta-denti	203,5 mm × 165 mm	8,0" × 6,5"
Forza di penetrazione massima	148 kN	33.212 lbf
Forza di strappo massima	86 kN	19.363 lbf

Nota: i ripper del modello 953K sono compatibili con il 953.

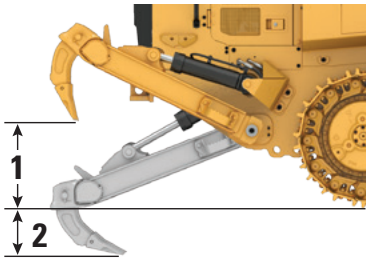

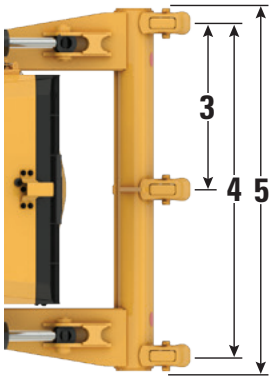

Pala cingolata 953 - Caratteristiche tecniche del movimentatore di rifiuti

Dimensioni

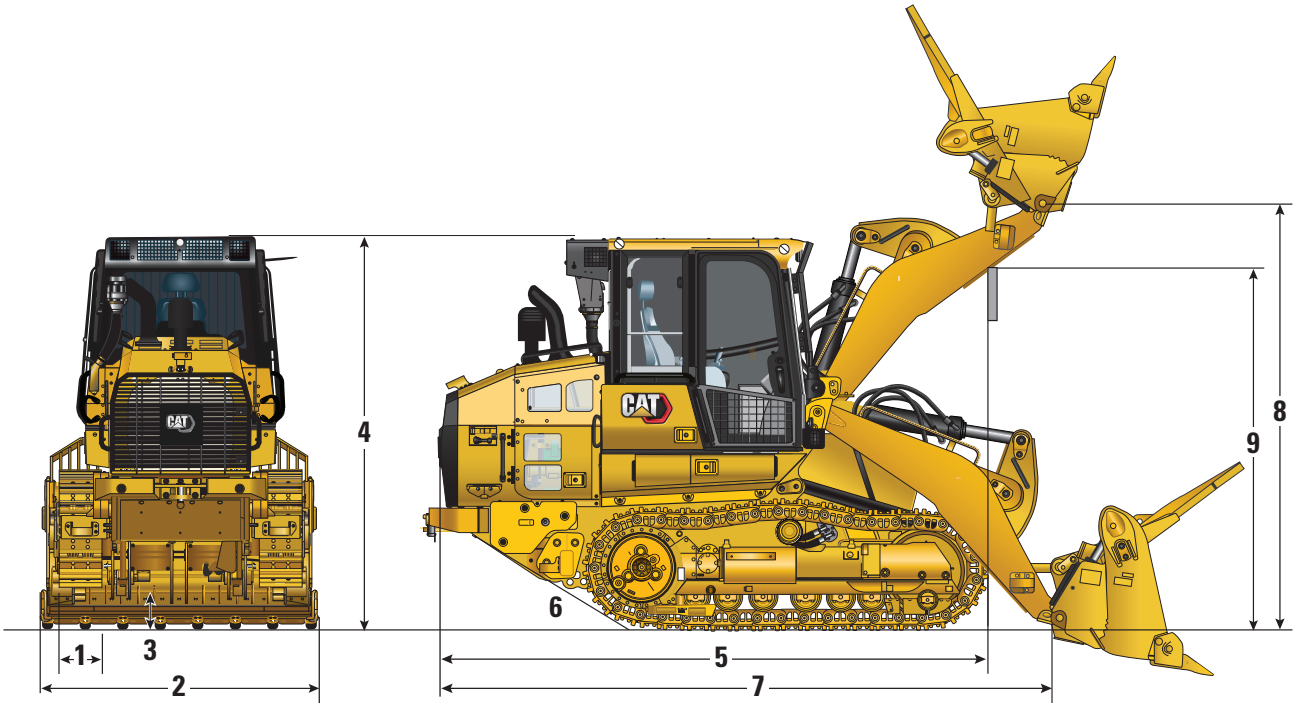

	Movimentatore di rifiuti		Pulizia migliorata	
1 Larghezza pattini di serie	480 mm	20,0"	480 mm	20,0"
2 Larghezza totale della macchina senza benna:				
Carreggiata di serie (pattini da 480 mm/20,0")	2.316 mm	91,2"	2.616 mm	103,0"
3 Distanza libera da terra	413 mm	16,3"	413 mm	16,3"
4 Altezza della macchina alla sommità della cabina	3.156 mm	124,2"	3.156 mm	124,2"
5 Lunghezza della macchina alla parte anteriore dei cingoli	4.520 mm	177,9"	4.520 mm	177,9"
con ripper, aggiungere	421 mm	16,6"	421 mm	16,6"
6 Angolo di rampa	29		29	
7 Lunghezza totale (senza benna)	5.122 mm	201,6"	5.122 mm	201,6"
8 Altezza perno d'incernieramento alla massima altezza di sollevamento	3.608 mm	142,1"	3.608 mm	142,1"
9 Gioco del braccio di sollevamento alla massima altezza di sollevamento	3.003 mm	118,3"	3.003 mm	118,3"
Raggio di sterzata	3,6 m	141,7"	3,6 m	141,7"

Le offerte per la benna e le attrezzature possono variare. Per ulteriori informazioni sulla disponibilità, rivolgetevi al vostro dealer Cat.

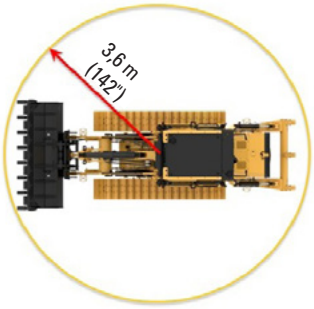

Benne

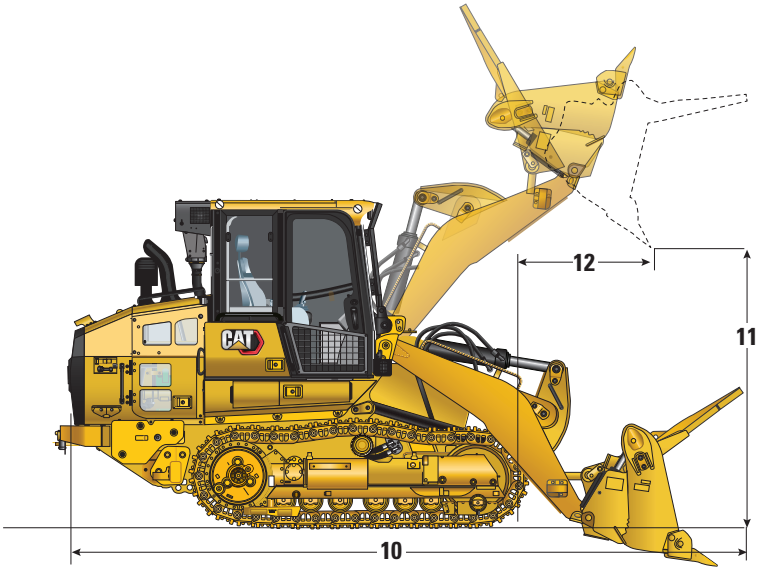

Benne imperniate	Benna per uso generale*		Benna per discarica **	Benna Performance**	Benna a pianale piatto*		Benna** multiuso	Benna** multiuso per discarica
Tipo di tagliente	Segmenti e denti lunghi	Tagliente imbullonato	Segmenti e denti lunghi	Segmenti e denti lunghi	Adattatori saldati a filo, denti lunghi	Larghi - Adattatori saldati a filo, denti lunghi	Segmenti e denti lunghi	Segmenti e denti lunghi
Peso della benna	1.216 kg (2.681 lb)	1.100 kg (2.425 lb)	1.472 kg (3.245 lb)	1.419 kg (3.128 lb)	1.098 kg (2.421 lb)	1.382 kg (3.047 lb)	1.809 kg (3.987 lb)	2.008 kg (4.418 lb)
Larghezza della benna	2.485 mm (97,8")	2.483 mm (97,8")	2.484 mm (97,8")	2.551 mm (100,4")	2.446 mm (96,0")	3.009 mm (118")	2.485 mm (97,8")	2.484 mm (97,8")
Capacità nominale a un fattore di riempimento del 100%[1]	1,8 m³ (2,4 yd³)	1,8 m³ (2,4 yd³)	2,3 m³ (3,0 yd³)	2,1 m³ (2,7 yd³)	1,7 m³ (2,3 yd³)	2,2 m³ (2,9 yd³)	1,6 m³ (2,1 yd³)	2,1 m³ (2,7 yd³)
Capacità nominale a un fattore di riempimento del 110%				2,3 m³ (3,0 yd³)				
Capacità operativa nominale[2]	3.692 kg (8.139 lb)	3.737 kg (8.238 lb)	3.617 kg (7.974 lb)	3.871 kg (8.533 lb)	4.672 kg (10.300 lb)	4.545 kg (10.020 lb)	2.828 kg (6.234 lb)	3.295 kg (7.265 lb)
Carico di ribaltamento statico	10.548 kg (23.255 lb)	10.676 kg (23.536 lb)	10.335 kg (22.784 lb)	11.059 kg (24.380 lb)	11.360 kg (25.045 lb)	10.999 kg (24.250 lb)	8.080 kg (17.812 lb)	8.120 kg (17.901 lb)
10 Lunghezza totale della macchina (benna al suolo)	6.378 mm (251,1")	6.176 mm (243,2")	6.378 mm (251,1")	6.474 mm (254,9")	6.365 mm (250,6")	6.396 mm (251,8")	6.512 mm (256,4")	6.512 mm (256,4")
11 Altezza di scarico alla massima altezza di sollevamento e scarico a 45°	2.838 mm (111,7")	2.838 mm (111,7")	2.838 mm (111,7")	2.775 mm (109,3")	2.914 mm (114,7")	2.875 mm (113,2")	2.853 mm (112,3")	2.853 mm (112,3")
12 Sbraccio alla massima altezza di sollevamento e scarico a 45°	1.053 mm (41,4")	1.053 mm (41,4")	1.053 mm (41,4")	1.115 mm (43,9")	1.000 mm (39,4")	1.036 mm (40,8")	1.248 mm (49,1")	1.248 mm (49,1")
Forza di strappo	141.669 N (31.849 lbf)	142.755 N (32.093 lbf)	138.923 N (31.231 lbf)	126.732 N (28.491 lbf)	159.222 N (35.795 lbf)	147.230 N (33.099 lbf)	121.694 N (27.358 lbf)	119.612 N (26.890 lbf)

Nota: le benne per l'edilizia generale sono compatibili con la configurazione del movimentatore di rifiuti. Sono disponibili benne e attrezzature aggiuntive. Per dettagli, rivolgetevi al vostro dealer Cat.

*Macchina senza contrappeso.

**Macchina con contrappesi di serie e aggiuntivi.

[1]Capacità volumetrica della benna in base allo standard ISO 7546:1983.

[2]La capacità operativa nominale deve essere considerata con un carico di ribaltamento statico del 35% come richiesto dallo standard ISO 14397-1:2007.

Pala cingolata 953 - Caratteristiche tecniche del movimentatore di rifiuti

Caratteristiche del movimentatore di rifiuti

✓ Incluse
★ Consigliate
● Compatibili

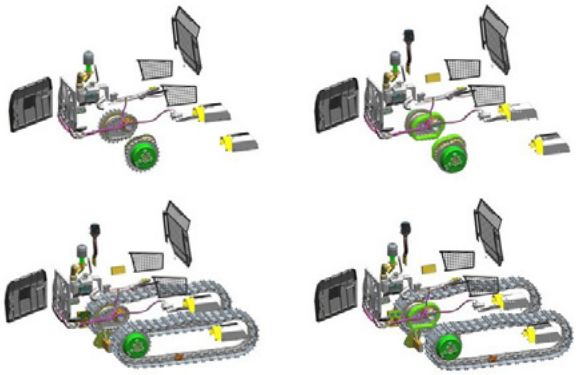

Caratteristica	Movimentatore di rifiuti	Pulizia migliorata
Protezione del parabrezza	✓	✓
Protezione della puleggia folle	✓	✓
Paraolio Duo-Cone riduttore finale per proteggere dall'avvolgimento dei cavi	✓	✓
Protezione a tutta lunghezza	●	★
Barre d'urto	★	★
Ventola reversibile programmabile (frequenza e durata) con inclinazione della lama fissa e rotazione invertita	✓	✓
Prefiltro dell'aria motore a due fasi con turbina	✓	✓
Prefiltro dell'aria cabina con turbina motorizzata per espellere i detriti	★	✓
Cingoli HDXL da 480 mm (19") con fori centrali	★	★
Ripper	●	●
Contrappeso leggero	●	●
Contrappeso aggiuntivo	●	●
Fermi sulle protezioni posteriori	✓	✓
Tubazioni ad attacco rapido	●	●
Luci aggiuntive: due luci LED aggiuntive nella parte inferiore della cabina, luce sotto il cofano	●	●
Pacchetto manutenzione estesa (inclinazione cabina idraulica e supporto per pala)	✓	✓

Standard

Struttura ROPS/FOPS

- La struttura ROPS (Rollover Protective Structure) offerta da Caterpillar per la macchina è conforme ai criteri ROPS ISO 3471:2008.
- La struttura FOPS (Falling Object Protective Structure) è conforme allo standard ISO 3449:2005 di Livello II.

Freni

- Freni conformi allo standard ISO 10265:2008.

Informazioni su rumorosità e vibrazioni

- Il livello di pressione sonora sull'operatore dinamico dichiarato è di 74 dB(A) quando si adotta lo standard ISO 6396:2008 per misurare il valore per una cabina chiusa. Le misurazioni sono state eseguite con la ventola di raffreddamento del motore al 70% della velocità massima. Il livello sonoro può variare in funzione delle diverse velocità della ventola di raffreddamento del motore. La cabina è stata installata e sottoposta a manutenzione in modo corretto. Le misurazioni sono state eseguite con gli sportelli e i finestrini della cabina chiusi. NOTA: l'incertezza del livello di pressione sonora sull'operatore dinamico è ± 2 dB(A).
- Può essere necessario l'uso di protezioni per l'udito quando la macchina viene utilizzata con una cabina aperta per periodi prolungati, in un ambiente rumoroso o con una cabina non sottoposta ad adeguata manutenzione.
- Il livello di potenza sonora esterna garantito è 109 dB(A) quando il valore viene misurato secondo le procedure di prova dinamica e le condizioni specificate nello standard"ISO 6395:2008". Le misurazioni sono state eseguite con la ventola di raffreddamento del motore al 70% della velocità massima. Il livello sonoro può variare in funzione delle diverse velocità della ventola di raffreddamento del motore.
- Informazioni sul livello sonoro per le macchine nei paesi dell'Unione Europea e nei paesi che adottano le "Direttive UE": se presente, l'etichetta di certificazione viene utilizzata per verificare la certificazione sonora ambientale della macchina ai requisiti dell'Unione Europea. Il valore riportato sull'etichetta indica il livello di potenza sonora esterna garantito (L_{WA}) al momento della fabbricazione per le condizioni specificate nello standard "2000/14/CE".

Attrezzatura di serie e a richiesta del movimentatore di rifiuti 953

Attrezzatura di serie e a richiesta

L'attrezzatura di serie e a richiesta può variare. Per ulteriori informazioni, rivolgetevi al vostro dealer Cat.

	Di serie	A richiesta
TRASMISSIONE		
Motore diesel Cat C7.1 con sistema post-trattamento montato sul motore conforme agli standard sulle emissioni U.S. EPA Tier 4 Final, EU Stage V, Korea Tier 5, China Nonroad Stage IV, Japan 2014.		✓
Motore diesel Cat C7.1 conforme agli standard sulle emissioni India Bharat Stage III, Eurasian Economic Union Stage IIIA, UN ECE R96 Stage IIIA, equivalenti a Tier 3/Stage IIIA		✓
Turbocompressore motore	✓	
Postrefrigeratore aria-aria (ATAAC)	✓	
Sistema di raffreddamento modulare per l'aria di aspirazione del motore, l'olio e l'acqua	✓	
Ventola a velocità variabile a controllo elettronico e con rilevamento della temperatura	✓	
Ventola idraulica reversibile	✓	
Comando elettro-idrostatico (EHC) per trasmissione	✓	
Arresto motore al minimo	✓	
Controllo automatico del regime motore	✓	
Elettropompa del combustibile	✓	
Separatore dell'acqua	✓	
Ausilio all'avviamento con candelette a incandescenza	✓	
Filtro dell'aria motore		✓
Prefiltro dell'aria motore	✓	
CARRO		
Sottocarro HDXL e cingoli (37 sezioni), carreggiata da 1.836 mm (72,3")	✓	
Telai portarulli, oscillanti	✓	
Protezioni per guida cingoli, sezione laterale	✓	
Tendicingolo idraulico	✓	
Cerchi delle ruote motrici con segmenti in acciaio resistente imbullonati sostituibili	✓	
Protezioni ruota motrice	✓	
Sei cingoli inferiori per lato, con un rullo superiore, lubrificato a vita	✓	
Pulegge folli di tipo convenzionale lubrificate a vita	✓	

	Di serie	A richiesta
IMPIANTO ELETTRICO		
Centro di manutenzione a terra	✓	
Alternatore per impieghi gravosi 24 V	✓	
Allarme di retromarcia	✓	
Due avvisi acustici	✓	
Due batterie per impieghi gravosi, resa elevata, esenti da manutenzione, 900 CCA	✓	
Interruttore principale	✓	
Dispositivo di avviamento elettrico (per impieghi gravosi, 24 V)	✓	
Luci aggiuntive. Due luci LED aggiuntive nella parte inferiore della cabina rivolte in avanti più una sotto il cofano		✓
Faro lampeggiante a LED		✓
CABINA		
Cabina con struttura ROPS/FOPS pressurizzata e insonorizzata con vetri colorati e finestrino scorrevole lato destro	✓	
Pacchetto cabina con un finestrino laterale scorrevole e quattro luci alogene: due rivolte in avanti, montate sul tetto, due rivolte all'indietro, integrate nel climatizzatore		✓
Pacchetto cabina Deluxe con due finestrini laterali e otto luci LED: quattro montate sul tetto rivolte in avanti, due rivolte all'indietro e due rivolte lateralmente integrate nel climatizzatore		✓
Sedile a schienale alto Deluxe - riscaldato, con ammortizzatore regolabile		✓
Sedile a schienale alto Premium Plus - riscaldato e raffreddato, isolante laterale bloccabile		✓
Braccioli regolabili	✓	
Leve di comando elettroidrauliche montate sul sedile con elaborazione più veloce	✓	
Comandi sterzo a pedale e schema a V		✓
Comandi dello sterzo con joystick		✓
Comando attrezzatura con joystick		✓
Comando attrezzatura a due leve		✓
Cintura di sicurezza retrattile, con spia cintura slacciata sul cruscotto	✓	
Sedile predisposto per cintura di sicurezza a quattro punti	✓	
Riscaldamento e condizionatore	✓	
Riscaldatore/sbrinatore con controllo automatico della temperatura e controllo automatico della ventola	✓	
Prefiltro potenziato aria cabina		✓
Specchietto retrovisore interno, regolabile	✓	

(continua alla pagina seguente)

Attrezzatura di serie e a richiesta *(continua)*

L'attrezzatura di serie e a richiesta può variare. Per ulteriori informazioni, rivolgetevi al vostro dealer Cat.

	Di serie	A richiesta
CABINA *(continua)*		
Predisposizione per radio. Include altoparlanti, antenna e uscita di potenza 12 V e porta USB 5 V	✓	
Radio - Kit FM		✓
Radio - Bluetooth e Aux e Mic		✓
Radio - Bluetooth e Aux e Mic - **Dab+**		✓
Radio - Bluetooth e Aux e Mic - **Sirius**		✓
Interruttore freno di stazionamento e spia "freno attivato"	✓	
Interruttore blocco attrezzatura	✓	
Telecamera retrovisiva ad alta definizione	✓	
Display touchscreen a colori da 254 mm (10") con display telecamera retrovisiva integrata e indicatore di pendenza macchina	✓	
Tre modalità di lavoro selezionabili (Auto, Power, Eco)	✓	
Disinnesti automatici di inclinazione e sollevamento programmabili dall'operatore	✓	
Indicatore beccheggio e rollio macchina	✓	
Scuotimento benna	✓	
Servizi da remoto (Risoluzione dei problemi/Aggiornamento flash remoto)		✓
Tappetino di gomma per impieghi gravosi	✓	
Tergi/lavacristalli anteriore e posteriore a velocità multiple	✓	
Tetto in metallo resistente	✓	
Appendiabiti	✓	
Vani portaoggetti sotto il bracciolo sinistro	✓	
Tasca portadocumenti sulla console destra	✓	

	Di serie	A richiesta
ALTRA ATTREZZATURA DI SERIE		
Parafango in metallo a lunga durata	✓	
Livello di rumorosità all'esterno	✓	
Pompa per attrezzi a portata variabile con funzione load sensing	✓	
Leverismo di carico con barra a Z	✓	
Cilindri attrezzo con sensori	✓	
Vano motore con sportelli dotati di serratura	✓	
Massa radiante del radiatore resistente ai detriti (sei alette per pollice)	✓	
Riparo radiatore incernierato con fermo e ventola apribile verso l'esterno	✓	
4 × 2 punti di ancoraggio sul telaio semplici	✓	
PACCHETTI FUNZIONALITÀ		
Pacchetto rifiuti		✓
Pacchetto rifiuti con pulizia migliorata		✓
PROTEZIONI		
Protezioni inferiori complete	✓	
Protezione puleggia folle (nessuna)		✓
Protezione della puleggia folle		✓
Protezione puleggia folle - stivaggio su navi		✓
Protezioni luci anteriori		✓
Protezione del parabrezza		✓
Paraolio duo-Cone riduttore finale	✓	
Protezione del telaio portarulli		✓

(continua alla pagina seguente)

Attrezzatura di serie e a richiesta *(continua)*

L'attrezzatura di serie e a richiesta può variare. Per ulteriori informazioni, rivolgetevi al vostro dealer Cat.

	Di serie	A richiesta
BENNE*		
Uso generale - 1,8 m³ (2,4 yd³)		✓
Uso generale con adattatore saldato a filo - 1,7 m³ (2,2 yd³)		✓
Uso generale per impieghi gravosi - 1,8 m³ (2,4 yd³)		✓
Multiuso - 1,6 m³ (2,1 yd³)		✓
Multiuso per impieghi gravosi in discarica -2,1 m³ (2,7 yd³)		✓
Uso generale con tagliente completamente imbullonato - 1,8 m³ (2,4 yd³)		✓
Uso generale Performance - 2,1 m³ (2,7 yd³)		✓
Uso generale a filo largo - 2,2 m³ (2,9 yd³)		✓
Benna per discarica per impieghi gravosi - 2,3 m³ (3,0 yd³)		✓
Nota: tutte le benne (escluse quelle per uso generale con tagliente imbullonato) sono dotate di parti di usura Advansys.		
IDRAULICA		
Idraulica a due valvole, due leve		✓
Idraulica a due valvole, joystick		✓
Idraulica a tre valvole, anteriore, joystick		✓
Idraulica a tre valvole, posteriore, joystick		✓
Idraulica a tre valvole, posteriore, due leve		✓
Idraulica a quattro valvole, anteriore e posteriore, joystick		✓
Tubazioni idrauliche di serie		✓
Tubazioni idrauliche ad attacco rapido		✓
SERBATOIO DEL COMBUSTIBILE		
Serbatoio del combustibile	✓	
Serbatoio del combustibile con sistema di rifornimento rapido		✓
Pompa di riempimento serbatoio del combustibile		✓
Pompa manuale sedimenti		✓

*Le benne e altre attrezzature del modello 953K e alcune benne e attrezzature del modello 953D sono compatibili con il modello 953. Le offerte per la benna e le attrezzature possono variare. Per informazioni su disponibilità e compatibilità, rivolgetevi al vostro dealer Cat.

	Di serie	A richiesta
MANUTENZIONE		
Lubrificante di serie		✓
Lubrificante bio		✓
Liquido di raffreddamento a lunga durata Cat	✓	
Pacchetto manutenzione		✓
Pacchetto manutenzione estesa - impianto idraulico manuale per l'inclinazione e il blocco della cabina a 30 gradi in sicurezza sul campo, staffa di supporto pala (pala non inclusa)		✓
Cambio rapido dell'olio		✓
Scarichi ecologici sul serbatoio dell'olio idraulico	✓	
Valvole per il prelievo dell'olio	✓	
Tubi flessibili Cat XT	✓	
HYDO Advanced 10	✓	
Filtro di ritorno olio attrezzo in serbatoio idraulico	✓	
ATTREZZATURE POSTERIORI		
Paraurti		✓
Ripper		✓
Senza paraurti		✓
Gancio ripper		✓
Barre d'urto		✓
CONTRAPPESI		
Contrappeso leggero 250 kg (551 lb)		✓
Contrappeso leggero, aggiuntivo 220 kg (485 lb)		✓
ALTRE ATTREZZATURE		
Pacchetto accesso		✓
Riscaldatore dell'acqua della camicia (110 V)		✓
Riscaldatore dell'acqua della camicia (240 V)		✓
Attacco rapido Fusion		✓
PRODOTTI A ELEVATA TECNOLOGIA		
Predisposizione per Product Link	✓	
Product Link cellulare		✓
Product Link doppia modalità (cellulare e satellite)		✓
Cat Payload		✓
Montante per Grade Control		✓

953
Pala cingolata
Stivaggio navi

Trazione, equilibrio e agilità sono alcune delle caratteristiche chiave che rendono le pale cingolate ideali per lo stivaggio delle navi. E se aggiungiamo velocità, sbraccio, visibilità e possibilità di usare una varietà di attrezzature, le pale cingolate diventano la scelta migliore per scaricare le portarinfuse.

Vantaggi delle pale cingolate

- Equilibrio della macchina
- Manovrabilità, specialmente negli spazi ristretti
- Omogeneità e reattività dei comandi
- Possibilità di lavorare in pendenza
- Il sottocarro assicura un'eccellente trazione e una guida omogenea su superfici accidentate, cedevoli o irregolari
- Bassa pressione al suolo
- Visibilità eccellente grazie alla telecamera retrovisiva
- Cabina silenziosa, insonorizzata
- Sedile a sospensione pneumatica regolabile per il comfort dell'operatore
- Manutenzione semplice e pulizia sistema di raffreddamento
- Sbraccio elevato per raschiare pareti o caricare
- Versatilità delle attrezzature

Per conoscere la disponibilità del pacchetto stivaggio navi, rivolgetevi al vostro dealer Cat.

Caratteristiche del pacchetto stivaggio navi

- Un set di occhielli di sollevamento durevoli progettati e testati in base allo standard ISO 15818 assicura il carico rapido e sicuro delle stive.
- Gli occhielli di sollevamento ampiamente distanziati assicurano stabilità durante il sollevamento.
- Gradini per il facile accesso alla cabina dalla parte posteriore e anteriore
- Stabilità durante il sollevamento.
- Le protezioni riparano la biella del cilindro di inclinazione dagli urti e dai detriti.
- I pattini con fori centrali a richiesta riducono gli accumuli sui cingoli e il serraggio della catena dei cingoli a favore di una vita utile più lunga.

Versatilità delle attrezzature

- Lama di selezione
- Benne per uso generale
- Benne multiuso
- L'attacco rapido Fusion™ consente un cambio rapido degli attrezzi con un'ampia gamma di attrezzature come forche, benne, ecc., da pale gommate e altre macchine compatibili Fusion.

Motore

Motore	Cat® C7.1	
Emissioni	Conformità agli standard sulle emissioni U.S. EPA Tier 4 Final, EU Stage V, Korea Tier 5, China Nonroad Stage IV, Japan 2014 o India Bharat Stage III, Eurasian Economic Union Stage IIIA, UN ECE R96 Stage IIIA, equivalenti a U.S. EPA Tier 3/ EU Stage IIIA.	
Potenza netta (1.800 giri/min)		
ISO 9249/SAE J1349	119 kW	160 hp
ISO 9249 (DIN)	162 mhp	
Potenza del motore (1.800 giri/min)		
ISO 14396	129 kW	173 hp
ISO 14396 (DIN)	175 mhp	
Alesaggio	105 mm	4,1"
Corsa	135 mm	5,3"
Cilindrata	7,01 L	427,8"³

- La potenza netta indicata è quella disponibile al volano di un motore dotato di ventola, filtro dell'aria, modulo emissioni pulite e alternatore.
- Potenza indicata testata in base allo standard specificato in vigore alla data di produzione.
- Motore diesel a sei cilindri in linea con turbo singolo, con ATAAC e sistema post-trattamento montato sul motore (se in dotazione).
- La potenza del motore rimane inalterata fino a un'altitudine di 3.000 m (9.842 ft).
- I motori Cat U.S. EPA Tier 4 Final, EU Stage V, Corea Stage V, Cina Nonroad Stage IV e Giappone 2014 devono utilizzare combustibile ULSD (combustibile diesel a bassissimo tenore di zolfo con al massimo 15 ppm di zolfo) e sono compatibili* con ULSD miscelato con i seguenti combustibili a bassa intensità di carbonio** fino a:
  - ✓ Biodiesel fino al 20% FAME (estere metilico di acidi grassi)***
  - ✓ Combustibili 100% rinnovabili diesel, HVO (hydrotreated vegetable oil, olio vegetale idrotrattato) e GTL (gas-liquido)

  I motori Cat che soddisfano gli standard sulle emissioni Unione economica eurasiatica Stage IIIA, UN ECE R96 Stage IIIA, equivalenti a U.S. EPA Tier 3/EU Stage IIIA, sono compatibili* con il gasolio miscelato con i seguenti combustibili a bassa intensità di carbonio*** fino a:
  - ✓ Biodiesel al 100% FAME (estere metilico di acidi grassi)****
  - ✓ Combustibili 100% rinnovabili diesel, HVO (hydrotreated vegetable oil, olio vegetale idrotrattato) e GTL (gas-liquido)

  Fare riferimento alle linee guida per una corretta applicazione. Per dettagli, rivolgersi al dealer Cat o consultare le "Raccomandazioni Caterpillar sui liquidi per le macchine" (SEBU6250).

  **Sebbene i motori Caterpillar siano compatibili con questi combustibili alternativi, alcune regioni potrebbero non consentirne l'uso.*

  ***Le emissioni di gas serra dallo scarico dei combustibili a minore intensità di carbonio sono essenzialmente uguali a quelle dei combustibili tradizionali.*

  ****I motori senza dispositivi post-trattamento sono compatibili con miscele superiori, compreso il biodiesel fino al 100% (per l'uso di miscele superiori al 20%, rivolgetevi al vostro dealer Cat).*

  *****Per uso di miscele superiori al 20% di biodiesel, rivolgersi al dealer Cat locale.*

Impianto di climatizzazione

L'frigerante fluorurato a effetto serra R134a o R1234yf. Visualizzare l'etichetta o il manuale di istruzioni o identificazione del gas.

Se dotato di refrigerante R134a (potenziale di riscaldamento globale = 1.430), il sistema contiene 1,134 kg (2,5 lb) di refrigerante con un equivalente di CO_2 di 1,622 tonnellate metriche (1,787 ton).

Sistema di trasmissione

Descrizione	Trasmissione idrostatica a controllo elettronico con due motori ad asse piegato a cilindrata variabile e due pompe a pistoni assiali tipo slipper a cilindrata variabile	
Velocità di marcia	Velocità estremamente variabile da 0 a 10 km/h (da 0 a 6,2 mph)	
Regolazione della valvola di massima pressione	47.500 kPa	6.890 psi

Sistema attrezzo

Descrizione	Pompa a pistoni a cilindrata variabile, load sensing	
Flusso continuo massimo (1.800 giri/min)	155 L/min	41 gal/min
Pressione massima	28.000 kPa	4.061 psi
Sistema filtrante	Filtro di ritorno attrezzo	

Capacità di rifornimento di servizio

Serbatoio del combustibile	265 L	70 gal
Serbatoio DEF (Diesel Exhaust Fluid), se in dotazione	16 L	4,2 gal
Sistema di raffreddamento	32 L	8,5 gal
Basamento (con filtro)	16,5 L	4,5 gal
Riduttori finali (ciascuno)	10,8 L	2,8 gal
Serbatoio idraulico	70 L	18,5 gal
Albero perno	0,7 L	0,18 gal

Trazione alla barra

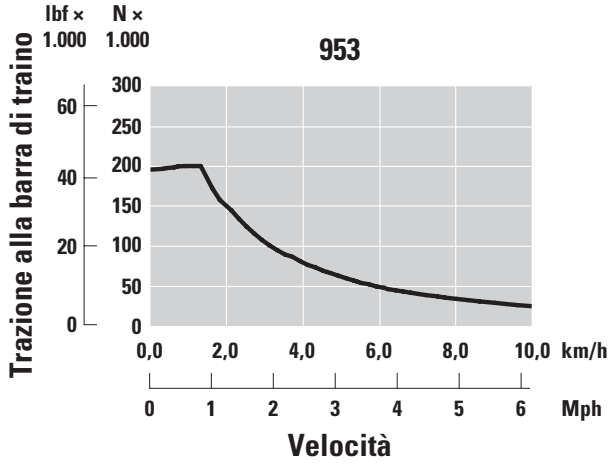

Pesi e dimensioni

	Stivaggio navi	
Peso operativo[1]	16.819 kg	37.079 lb
Peso di spedizione[2]	13.488 kg	29.736 lb
Larghezza pattini cingoli – Di serie[3]	480 mm	20,0"
Larghezza dei pattini cingoli - Stretti[3]	380 mm	15,0"
Rulli inferiori - Ciascun lato	6	
Numero di pattini - Ciascun lato	37	
Cingolo al suolo	2.286 mm	90,0"
Pressione al suolo - Pattini di serie	70 kPa	10 psi
Pressione al suolo - Pattini stretti	87 kPa	13 psi

[1]Peso operativo: macchina con pacchetto per l'edilizia, lama di selezione, sottocarro a lunga durata per impieghi gravosi, sistema post-trattamento, lubrificanti, serbatoio del combustibile pieno al 100% e operatore di 75 kg (165 lb). Per le macchine senza sistema post-trattamento, sottrarre 287 kg (632 lb).

[2]Peso di spedizione: macchina con pacchetto per l'edilizia, sottocarro a lunga durata per impieghi gravosi, sistema post-trattamento, lubrificanti, serbatoio del combustibile pieno al 10%, senza lama/benna. Per le macchine senza sistema post-trattamento, sottrarre 287 kg (632 lb).

[3]Singola o doppia costola, con o senza fori centrali.

Cingolo

Larghezza dei pattini dei cingoli	Costole	Caratteristiche
A lunga durata per impieghi gravosi (HDXL)		
380 mm (15")	Doppia	Stretta
480 mm (19")	Doppia	-
480 mm (19")	Doppia	Foro centrale

Standard

Struttura ROPS/FOPS

- La struttura ROPS (Rollover Protective Structure) offerta da Caterpillar per la macchina è conforme ai criteri ROPS ISO 3471:2008.
- La struttura FOPS (Falling Object Protective Structure) è conforme allo standard ISO 3449:2005 di Livello II.

Freni

- Freni conformi allo standard ISO 10265:2008.

Informazioni su rumorosità e vibrazioni

- Il livello di pressione sonora sull'operatore dinamico dichiarato è di 74 dB(A) quando si adotta lo standard ISO 6396:2008 per misurare il valore per una cabina chiusa. Le misurazioni sono state eseguite con la ventola di raffreddamento del motore al 70% della velocità massima. Il livello sonoro può variare in funzione delle diverse velocità della ventola di raffreddamento del motore. La cabina è stata installata e sottoposta a manutenzione in modo corretto. Le misurazioni sono state eseguite con gli sportelli e i finestrini della cabina chiusi. NOTA: l'incertezza del livello di pressione sonora sull'operatore dinamico è ± 2 dB(A).
- Può essere necessario l'uso di protezioni per l'udito quando la macchina viene utilizzata con una cabina aperta per periodi prolungati, in un ambiente rumoroso o con una cabina non sottoposta ad adeguata manutenzione.
- Il livello di potenza sonora esterna garantito è 109 dB(A) quando il valore viene misurato secondo le procedure di prova dinamica e le condizioni specificate nello standard "ISO 6395:2008". Le misurazioni sono state eseguite con la ventola di raffreddamento del motore al 70% della velocità massima. Il livello sonoro può variare in funzione delle diverse velocità della ventola di raffreddamento del motore.
- Informazioni sul livello sonoro per le macchine nei paesi dell'Unione Europea e nei paesi che adottano le "Direttive UE": se presente, l'etichetta di certificazione viene utilizzata per verificare la certificazione sonora ambientale della macchina ai requisiti dell'Unione Europea. Il valore riportato sull'etichetta indica il livello di potenza sonora esterna garantito (L_{WA}) al momento della fabbricazione per le condizioni specificate nello standard "2000/14/CE".

Pala cingolata 953 - Caratteristiche tecniche per stivaggio navi

Dimensioni

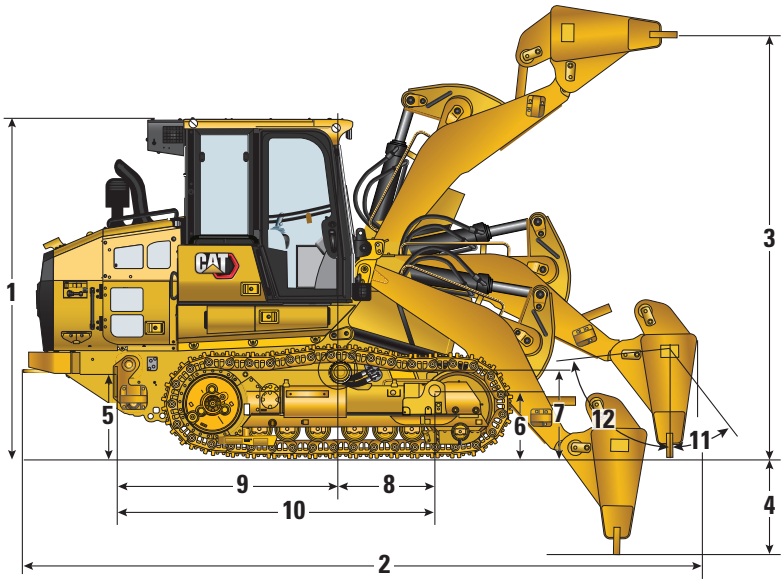

Dimensioni (con gancio)	Lama imperniata	
1 Altezza totale	3.156 mm	124,2"
2 Lunghezza totale	6.167 mm	242,8"
3 Tagliente dell'attrezzatura sollevato a tutta altezza	4.013 mm	158,0"
4 Profondità di scavo - Inclinazione totale, ritrazione totale	843 mm	33,2"
4 Profondità di scavo – Lama verticale	903 mm	35,5"
Larghezza totale – con pattini da 380 mm (15")	2.216 mm	87,2"
Larghezza totale – con pattini da 480 mm (20")	2.316 mm	91,2"
Larghezza lama	3.150 mm	124,0"
5 Altezza occhiello di sollevamento posteriore	765 mm	30,1"
6 Altezza occhiello di sollevamento anteriore	595 mm	23,4"
Dimensioni centro di gravità		
7 Altezza centro di gravità	732 mm	28,8"
8 Dal centro di gravità all'occhiello anteriore	782 mm	30,8"
9 Dal centro di gravità all'occhiello posteriore	2.143 mm	84,4"
10 Distanza dalla parte posteriore agli occhielli di sollevamento anteriori	2.924 mm	115,1"
11 Inclinazione lama di selezione – Avanti	83	
12 Inclinazione lama di selezione – Indietro	32°	
Raggio di sterzata	3,97 mm	156,4"

Lame

Lame di selezione	Lama imperniata	
Peso lama	1.906 kg	4.202 lb
Larghezza lama	3.150 mm	124,0"
Altezza della lama	1.154 mm	45,4"
Superficie lama	3,64 m²	39,1 ft²

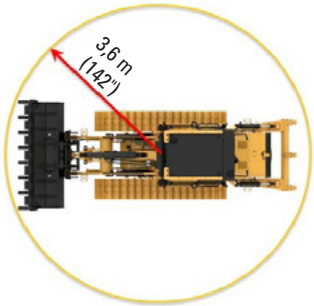

Benne

Le offerte per la benna e le attrezzature possono variare. Per ulteriori informazioni sulla disponibilità, rivolgetevi al vostro dealer Cat.

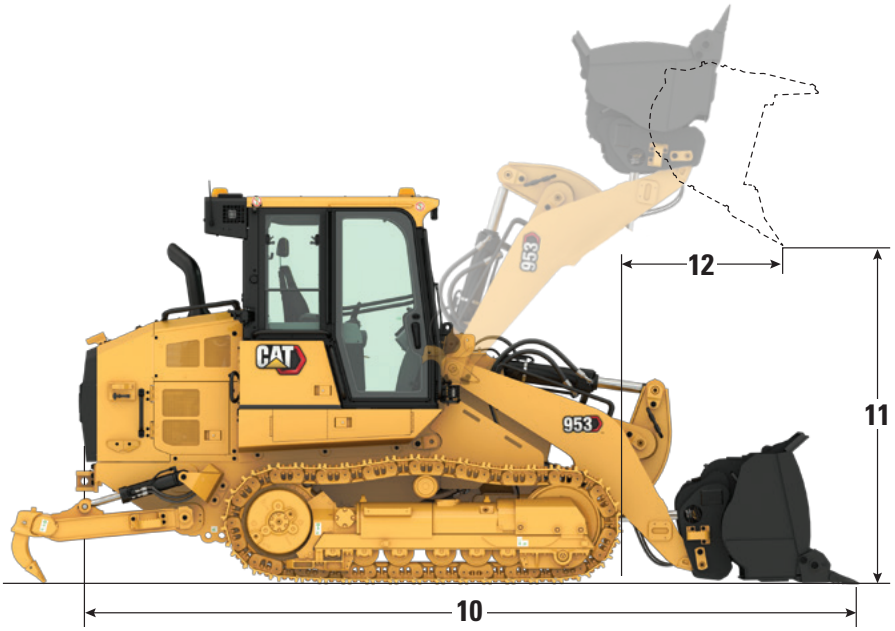

Benne imperniate	Benna per uso generale*		Benna Performance**	Benna a pianale piatto**		Benna multiuso**
Tipo di tagliente	Segmenti e denti lunghi	Tagliente imbullonato	Segmenti e denti lunghi	Adattatori saldati a filo, denti lunghi	Larghi - Adattatori saldati a filo, denti lunghi	Segmenti e denti lunghi
Peso della benna	1.216 kg (2.681 lb)	1.100 kg (2.425 lb)	1.419 kg (3.128 lb)	1.100 kg (2.425 lb)	1.383 kg (3.048 lb)	1.809 kg (3.987 lb)
Larghezza della benna	2.485 mm (97,8")	2.483 mm (97,8")	2.551 mm (100,4")	2.446 mm (96,3")	3.009 mm (118,5")	2.485 mm (97,8")
Capacità nominale a un fattore di riempimento del 100%[1]	1,8 m³ (2,4 yd³)	1,8 m³ (2,4 yd³)	2,1 m³ (2,7 yd³)	1,8 m³ (2,3 yd³)	2,2 m³ (2,9 yd³)	1,6 m³ (2,1 yd³)
Capacità nominale a un fattore di riempimento del 110%			2,3 m³ (3,0 yd³)			
Capacità operativa nominale[2]	3.692 kg (8.139 lb)	3.737 kg (8.238 lb)	3.871 kg (8.533 lb)	3.987 kg (8.789 lb)	4.115 kg (9.071 lb)	2.828 kg (6.234 lb)
Carico di ribaltamento statico	10.548 kg (23.255 lb)	10.676 kg (23.536 lb)	11.059 kg (24.380 lb)	11.391 kg (25.112 lb)	11.756 kg (25.917 lb)	8.080 kg (17.812 lb)
10 Lunghezza totale della macchina (benna al suolo)	6.378 mm (251,1")	6.176 mm (243,2")	6.474 mm (254,9")	6.365 mm (250,6")	6.396 mm (251,8")	6.512 mm (256,4")
11 Altezza di scarico alla massima altezza di sollevamento e scarico a 45°	2.838 mm (111,7")	2.838 mm (111,7")	2.775 mm (109,3")	2.914 mm (114,7")	2.875 mm (113,2")	2.853 mm (112,3")
12 Sbraccio alla massima altezza di sollevamento e scarico a 45°	1.053 mm (41,4")	1.053 mm (41,4")	1.115 mm (43,9")	1.000 mm (39,4")	1.036 mm (40,8")	1.248 mm (49,1")
Forza di strappo	141.669 N (31.849 lbf)	142.755 N (32.093 lbf)	126.732 N (28.491 lbf)	159.216 N (35.793 lbf)	147.446 N (33.147 lbf)	121.694 N (27.358 lbf)

*Macchina senza contrappeso.

**Macchina con contrappesi di serie e aggiuntivi.

[1]Capacità volumetrica della benna in base allo standard ISO 7546:1983.

[2]La capacità operativa nominale deve essere considerata con un carico di ribaltamento statico del 35% come richiesto dallo standard ISO 14397-1:2007.

Benne *(continua)*

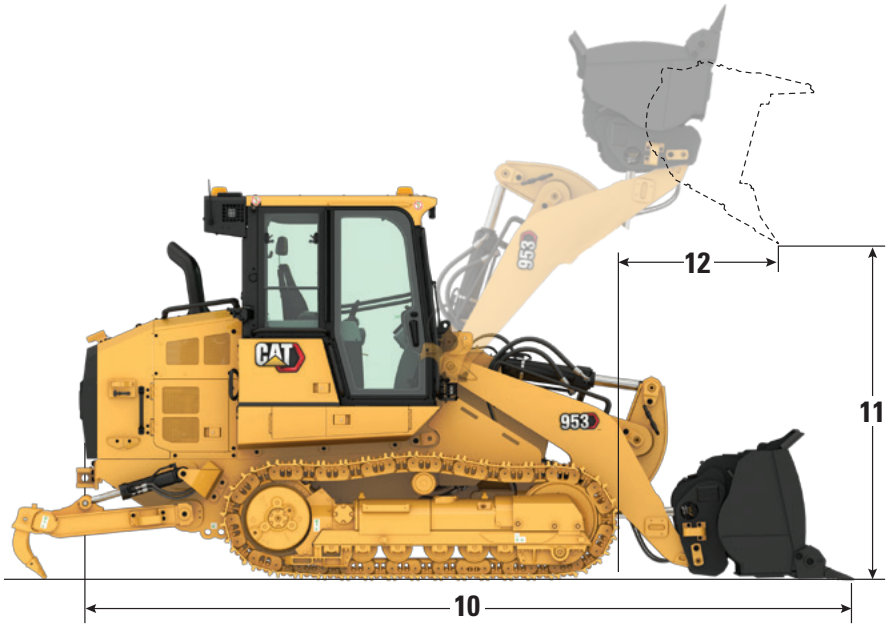

Lo strumento idoneo per il lavoro

Tutte le benne possono essere usate per attività di scavo, rimozione di ceppi, carico, trasporto, livellamento e così via. Alcune benne hanno impieghi più specifici:

Benne Performance: ottimizzate per il carico e il trasporto

Multiuso (MP): per afferrare il materiale e livellare con le ganasce aperte

Benne a pianale piatto: per livellare e movimentare materiale sfuso

Per la massima versatilità, l'attacco Fusion è compatibile con una gamma di benne, forche, rake, bracci per movimentazione materiali e molto altro. Per informazioni sulla compatibilità, rivolgetevi al vostro dealer Cat.

Benne con attacco rapido Fusion™		**Benne Fusion**	
Tipo di tagliente		**Segmenti e denti lunghi**	
	Peso della benna	1.490 kg	3.285 lb
	Larghezza della benna	2.536 mm	99,8"
	Capacità nominale a un fattore di riempimento del 100%[1]	1,8 m³	2,4 yd³
	Capacità operativa nominale[2]	3.634 kg	8.012 lb
	Carico di ribaltamento statico[3]	10.383 kg	22.890 lb
10	Lunghezza totale della macchina (benna al suolo)	6.469 mm	254,7"
11	Altezza di scarico alla massima altezza di sollevamento e scarico a 45°	2.858 mm	112,5"
12	Sbraccio alla massima altezza di sollevamento e scarico a 45°	1.234 mm	48,6"
	Forza di strappo	120.671 N	27.128 lbf

[1]Capacità volumetrica della benna in base allo standard ISO 7546:1983.

[2]La capacità operativa nominale deve essere considerata con un carico di ribaltamento statico del 35% come richiesto dallo standard ISO 14397-1:2007.

[3]Macchina dotata di contrappesi di serie e aggiuntiva.

Specifiche operative con forche per pallet

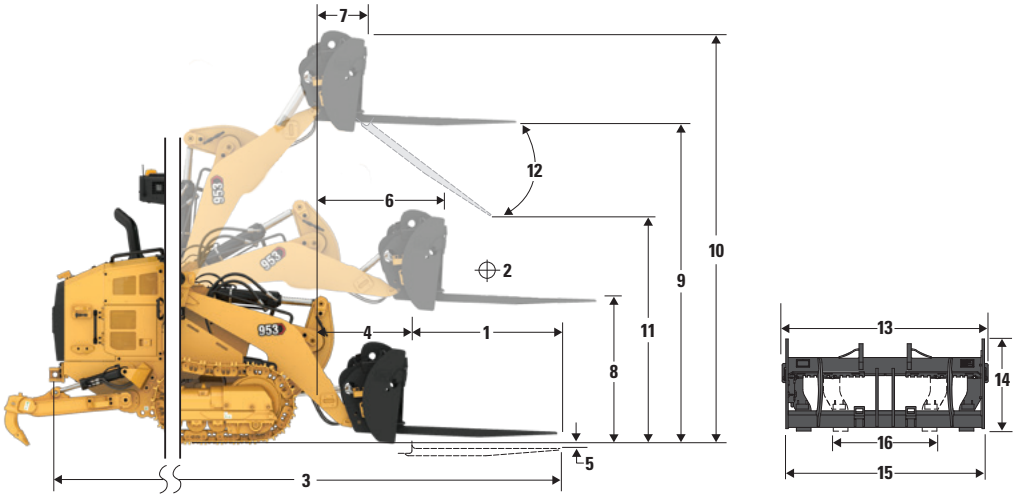

Pala cingolata 953*	Rebbi da 48"		Rebbi da 60"		Rebbi da 72"		Rebbi da 84"		Rebbi da 96"	
	mm	pollici	mm	pollici	mm	pollici	mm	pollici	mm	pollici
1 Lunghezza della forca	1.219	48,0	1.524	60,0	1.829	72,0	2.134	84,0	2.438	96,0
2 Centro del carico	609	24,0	762	30,0	914	36,0	1.067	42,0	1.219	48,0
3 Lunghezza massima totale	6.951	274,0	7.256	286,0	7.561	298,0	7.866	3.107	8.170	3.227
4 Sbraccio con forche a terra	1.213	48,0	1.213	48,0	1.213	48,0	1.213	48,0	1.213	48,0
5 Profondità di scavo	-50	-2	-50	-2	-50	-2	-50	-2	-50	-2
6 Sbraccio con bracci orizzontali e forca parallela al terreno	1.713	67,0	1.713	67,0	1.713	67,0	1.713	67,0	1.713	67,0
7 Sbraccio con forca alla massima altezza	930	37,0	930	37,0	930	37,0	930	37,0	930	37,0
8 Distanza da terra alla parte superiore del rebbio con bracci orizzontali e forca parallela al terreno	1.619	64,0	1.619	64,0	1.619	64,0	1.619	64,0	1.619	64,0
9 Distanza da terra alla parte superiore del rebbio alla massima altezza e con forca parallela al terreno	3.472	137,0	3.472	137,0	3.472	137,0	3.472	137,0	3.472	137,0
10 Altezza totale della forca al massimo sollevamento (dalla parte superiore del portaforche al terreno)	4.513	178,0	4.513	178,0	4.513	178,0	4.513	178,0	4.513	178,0
11 Distanza alla massima altezza di sollevamento e scarico massimo	2.107	83,0	1.853	73,0	1.598	63,0	1.344	53,0	1.090	43,0
12 Angolo di scarico massimo dalla posizione orizzontale	-57°		-57°		-57°		-57°		-57°	
13 Larghezza totale del portaforche	2.528	100,0	2.528	100,0	2.528	100,0	2.528	100,0	2.528	100,0
14 Altezza totale del portaforche	1.130	45,0	1.130	45,0	1.130	45,0	1.130	45,0	1.130	45,0
15 Larghezza esterna del rebbio (massima estensione)	2.178	86,0	2.178	86,0	2.178	86,0	2.178	86,0	2.178	86,0
16 Larghezza esterna del rebbio (minima estensione)	576	23,0	576	23,0	576	23,0	576	23,0	576	23,0
Larghezza forca (rebbio singolo)	180	7,0	180	7,0	180	7,0	180	7,0	180	70
Spessore forca	90	4,0	90	4,0	90	4,0	90	4,0	90	4,0
	kg	lb	kg	lb	kg	lb	kg	lb	kg	lb
Capacità di carico rebbio (a coppia)	22.200	48.943	17.800	39.242	14.800	32.628	12.700	27.999	11.300	24.912
Carico di ribaltamento statico braccio orizzontale con forca parallela al terreno	6.528	14.392	6.120	13.493	5.747	12.670	5.397	11.899	5.085	11.210
Capacità di sollevamento statica braccio orizzontale con forca parallela al terreno	8.425	18.573	7.827	17.256	6.892	15.193	6.116	13.483	5.492	12.107
Carico nominale (SAE J1197)**	2.285	5.037	2.142	4.723	2.011	4.434	1.889	4.165	1.780	3.924

*Configurazione per l'edilizia con cingoli HDXL da 480 mm (20"), contrappeso di serie (250 kg/551 lb) e contrappeso aggiuntivo (220 kg/485 lb).

**Per pale cingolate, 35% del carico di ribaltamento o 100% della capacità di sollevamento, qualunque sia inferiore. (SAE J1197:2011, EN-474-3:2022, ISO 14397-1:2007).

Attrezzatura di serie e a richiesta per stivaggio navi del modello 953

Attrezzatura di serie e a richiesta

L'attrezzatura di serie e a richiesta può variare. Per ulteriori informazioni, rivolgetevi al vostro dealer Cat.

	Di serie	A richiesta
TRASMISSIONE		
Motore diesel Cat C7.1 con sistema post-trattamento montato sul motore conforme agli standard sulle emissioni U.S. EPA Tier 4 Final, EU Stage V, Korea Tier 5, China Nonroad Stage IV, Japan 2014.		✓
Motore diesel Cat C7.1 conforme agli standard sulle emissioni India Bharat Stage III, Eurasian Economic Union Stage IIIA, UN ECE R96 Stage IIIA, equivalenti a Tier 3/Stage IIIA		✓
Turbocompressore motore	✓	
Postrefrigeratore aria-aria (ATAAC)	✓	
Sistema di raffreddamento modulare per l'aria di aspirazione del motore, l'olio e l'acqua	✓	
Ventola a velocità variabile a controllo elettronico e con rilevamento della temperatura	✓	
Ventola idraulica reversibile	✓	
Comando elettro-idrostatico (EHC) per trasmissione	✓	
Arresto motore al minimo	✓	
Controllo automatico del regime motore	✓	
Elettropompa del combustibile	✓	
Separatore dell'acqua	✓	
Ausilio all'avviamento con candelette a incandescenza	✓	
Filtro dell'aria motore		✓
Prefiltro dell'aria motore		✓
CARRO		
Sottocarro HDXL e cingoli (38 sezioni), carreggiata cingoli da 1.850 mm") (72,8")	✓	
Telai portarulli, oscillanti	✓	
Protezioni per guida cingoli, sezione laterale	✓	
Tendicingolo idraulico	✓	
Cerchi delle ruote motrici con segmenti in acciaio resistente imbullonati sostituibili	✓	
Protezioni ruota motrice	✓	
Sei cingoli inferiori per lato, con un rullo superiore, lubrificato a vita	✓	
Pulegge folli di tipo convenzionale lubrificate a vita	✓	

	Di serie	A richiesta
IMPIANTO ELETTRICO		
Centro di manutenzione a terra	✓	
Alternatore per impieghi gravosi 24 V	✓	
Allarme di retromarcia	✓	
Due avvisi acustici	✓	
Due batterie per impieghi gravosi, resa elevata, esenti da manutenzione, 1.120 CCA	✓	
Interruttore principale	✓	
Dispositivo di avviamento elettrico (per impieghi gravosi, 24 V)	✓	
Luci aggiuntive: due luci LED aggiuntive nella parte inferiore della cabina rivolte in avanti più una sotto il cofano		✓
Faro lampeggiante a LED		✓
CABINA		
Cabina con struttura ROPS/FOPS pressurizzata e insonorizzata con vetri colorati e finestrino scorrevole lato destro	✓	
Pacchetto cabina Deluxe con due finestrini laterali e otto luci LED: quattro montate sul tetto rivolte in avanti, due rivolte all'indietro e due rivolte lateralmente integrate nel climatizzatore	✓	
Sedile a schienale alto Deluxe - riscaldato, con ammortizzatore regolabile		✓
Sedile a schienale alto Premium Plus - riscaldato e raffreddato, isolante laterale bloccabile		✓
Braccioli regolabili	✓	
Leve di comando elettroidrauliche montate sul sedile con elaborazione più veloce	✓	
Comandi sterzo a pedale e schema a V		✓
Comandi dello sterzo con joystick		✓
Comando attrezzatura con joystick		✓
Comando attrezzatura a due leve		✓
Cintura di sicurezza retrattile, con spia cintura slacciata sul cruscotto	✓	
Sedile predisposto per cintura di sicurezza a quattro punti	✓	

(continua alla pagina seguente)

Attrezzatura di serie e a richiesta *(continua)*

L'attrezzatura di serie e a richiesta può variare. Per ulteriori informazioni, rivolgetevi al vostro dealer Cat.

	Di serie	A richiesta
CABINA *(continua)*		
Riscaldamento e condizionatore	✓	
Riscaldatore/sbrinatore con controllo automatico della temperatura e controllo automatico della ventola	✓	
Prefiltro potenziato aria cabina		✓
Specchietto retrovisore interno, regolabile	✓	
Predisposizione per radio. Include altoparlanti, antenna e uscita di potenza 12 V e porta USB 5 V	✓	
Radio - Kit FM		✓
Radio – Bluetooth e Aux e Mic		✓
Radio - Bluetooth e Aux e Mic - **Dab+**		✓
Radio - Bluetooth e Aux e Mic - **Sirius**		✓
Interruttore freno di stazionamento e spia "freno attivato"	✓	
Interruttore blocco attrezzatura	✓	
Telecamera retrovisiva ad alta definizione	✓	
Display touchscreen a colori da 254 mm (10") con display telecamera retrovisiva integrata e indicatore di pendenza macchina	✓	
Tre modalità di lavoro selezionabili (Auto, Power, Eco)	✓	
Disinnesti automatici di inclinazione e sollevamento programmabili dall'operatore	✓	
Indicatore beccheggio e rollio macchina	✓	
Scuotimento benna	✓	
Servizi da remoto (Risoluzione dei problemi/ Aggiornamento flash remoto)		✓
Tappetino di gomma per impieghi gravosi	✓	
Tergi/lavacristalli anteriore e posteriore a velocità multiple	✓	
Tetto in metallo resistente	✓	
Appendiabiti	✓	
Vani portaoggetti sotto il bracciolo sinistro	✓	
Tasca portadocumenti sulla console destra	✓	

	Di serie	A richiesta
ALTRA ATTREZZATURA DI SERIE		
Dispositivo di sollevamento anteriore e posteriore	✓	
Parafango in metallo a lunga durata	✓	
Livello di rumorosità all'esterno	✓	
Pompa per attrezzi a portata variabile con funzione load sensing	✓	
Leverismo di carico con barra a Z	✓	
Cilindri attrezzo con sensori	✓	
Vano motore con sportelli dotati di serratura	✓	
Massa radiante del radiatore resistente ai detriti (sei alette per pollice)	✓	
Riparo radiatore incernierato e ventola apribile verso l'esterno	✓	
4 × 2 punti di ancoraggio sul telaio semplici	✓	
PROTEZIONI		
Protezioni inferiori complete	✓	
Protezione puleggia folle (nessuna)		✓
Protezione della puleggia folle		✓
Protezione puleggia folle - stivaggio su navi		✓
Protezioni luci anteriori		✓
Protezione del parabrezza		✓
Protezione del telaio portarulli		✓

(continua alla pagina seguente)

Attrezzatura di serie e a richiesta per stivaggio navi del modello 953

Attrezzatura di serie e a richiesta *(continua)*

L'attrezzatura di serie e a richiesta può variare. Per ulteriori informazioni, rivolgetevi al vostro dealer Cat.

	Di serie	A richiesta
BENNE*		
Uso generale - 1,8 m^3 (2,4 yd^3)		✓
Uso generale con adattatore saldato a filo - 1,7 m^3 (2,2 yd^3)		✓
Uso generale per impieghi gravosi – 1,8 m^3 (2,4 yd^3)		✓
Multiuso - 1,6 m^3 (2,1 yd^3)		✓
Uso generale con tagliente completamente imbullonato - 1,8 m^3 (2,4 yd^3)		✓
Uso generale Performance - 2,1 m^3 (2,7 yd^3)		✓
Uso generale a filo largo - 2,2 m^3 (2,9 yd^3)		✓
Attacco rapido, uso generale - 1,8 m^3 (2,4 yd^3)		✓
Nota: tutte le benne (escluse quelle per uso generale con tagliente imbullonato) sono dotate di parti di usura Advansys.		
LAME*		
Lama di selezione - Carbone - 3.150 mm (24")		✓
IDRAULICA		
Idraulica a due valvole, due leve		✓
Idraulica a due valvole, joystick		✓
Idraulica a tre valvole, anteriore, joystick		✓
Idraulica a tre valvole, posteriore, joystick		✓
Idraulica a tre valvole, posteriore, due leve		✓
Idraulica a quattro valvole, anteriore e posteriore, joystick		✓
Tubazioni idrauliche di serie		✓
Tubazioni idrauliche ad attacco rapido		✓

*Le benne e altre attrezzature del modello 953K e alcune benne e attrezzature del modello 953D sono compatibili con il modello 953. Le offerte per la benna e le attrezzature possono variare. Per informazioni su disponibilità e compatibilità, rivolgetevi al vostro dealer Cat.

	Di serie	A richiesta
MANUTENZIONE		
Lubrificante di serie		✓
Lubrificante bio		✓
Liquido di raffreddamento a lunga durata Cat	✓	
Pacchetto manutenzione		✓
Pacchetto manutenzione estesa - impianto idraulico manuale per l'inclinazione e il blocco della cabina a 30 gradi in sicurezza sul campo, staffa di supporto pala (pala non inclusa)	✓	
Cambio rapido dell'olio		✓
Scarichi ecologici sul serbatoio dell'olio idraulico	✓	
Valvole per il prelievo dell'olio	✓	
Tubi flessibili Cat XT	✓	
HYDO Advanced 10	✓	
Filtro di ritorno olio attrezzo in serbatoio idraulico	✓	
ATTREZZATURE POSTERIORI		
Paraurti	✓	
SERBATOIO DEL COMBUSTIBILE		
Serbatoio del combustibile	✓	
Serbatoio del combustibile con sistema di rifornimento rapido		✓
Pompa di riempimento serbatoio del combustibile		✓
Pompa manuale sedimenti		✓
ALTRE ATTREZZATURE		
Pacchetto accesso		✓
Riscaldatore dell'acqua della camicia (110 V)		✓
Riscaldatore dell'acqua della camicia (240 V)		✓
Attacco rapido Fusion		✓
PRODOTTI A ELEVATA TECNOLOGIA		
Predisposizione per Product Link	✓	
Product Link cellulare		✓
Product Link doppia modalità (cellulare e satellite)		✓
Cat Payload		✓

953

Pala cingolata
Allestimento parziale per acciaierie

Le pale cingolate rappresentano un'opzione agile e robusta per ambienti di lavoro ad alte temperature come le acciaierie. Le funzionalità specifiche fornite in fabbrica trasformano la pala cingolata nella macchina ideale per condizioni di lavoro particolarmente ostili.

Sottocarro resistente alle alte temperature

- Il sottocarro progettato e costruito in modo specifico per questi lavori è dotato di tenute resistenti alle alte temperature sui rulli, le pulegge, gli alberi a perno e i riduttori finali.
- La barra in acciaio saldata sulla parte inferiore del telaio portarulli contribuisce a prevenire la distorsione causata dalle alte temperature.
- Paraolio Duo-Cone sui riduttori finali.
- La protezione del telaio portarulli a richiesta protegge dalle abrasioni.

Cabina per acciaierie

- Schermi termici all'interno degli sportelli inferiori, sotto la cabina operatore, intorno ai condotti dell'aria e alle tubazioni del climatizzatore.
- Tappetino resistente al calore.
- Parabrezza in vetro laminato doppio spesso 18 mm/0,7".
- Griglia parabrezza anteriore e rete termica contro le protezioni per le scorie.
- Finestrini della cabina sigillati con silicone.
- Vetro sportello cabina progettato per proteggere dalle scorie sollevate dai cingoli.
- Protezione del tetto in metallo aggiuntiva.
- Otto fari abbaglianti larghi (quattro sul davanti, due sul retro e due laterali) resistenti alle alte temperature e dotati di manicotti in silicone.
- Le maniglie dello sportello in metallo e il tetto fungono da schermo termico.
- Ventole del climatizzatore su entrambi i lati del montante del sedile dell'operatore.

Funzionalità protettive aggiuntive

- Olio ignifugo.
- Protezioni macchina anteriori e posteriori per impieghi gravosi.
- Articolazione cingolo sigillata senza liquido lubrificante.
- Pattini a doppia o tripla costola.
- Benna per scorie.

Avviso importante:

questo pacchetto NON presenta tutte le altre modifiche necessarie per consentire alla macchina per resistere alle scorie calde. Esempi: serbatoio del combustibile in acciaio, isolamento termico per cavi, tubazioni idrauliche, tubi dell'acqua, del riscaldatore e dell'aria e schermi termici per i serbatoi.

Per conoscere la disponibilità del pacchetto acciaierie, rivolgetevi al vostro dealer Cat.

Motore

Motore	Cat® C7.1	
Emissioni	Conformità agli standard sulle emissioni U.S. EPA Tier 4 Final, EU Stage V, Korea Tier 5, China Nonroad Stage IV, Japan 2014 o India Bharat Stage III, Eurasian Economic Union Stage IIIA, UN ECE R96 Stage IIIA, equivalenti a U.S. EPA Tier 3/ EU Stage IIIA.	
Potenza netta (1.800 giri/min)		
ISO 9249/SAE J1349	119 kW	160 hp
ISO 9249 (DIN)	162 mhp	
Potenza del motore (1.800 giri/min)		
ISO 14396	129 kW	173 hp
ISO 14396 (DIN)	175 mhp	
Alesaggio	105 mm	4,1"
Corsa	135 mm	5,3"
Cilindrata	7,01 L	427,8"³

- La potenza netta indicata è quella disponibile al volano di un motore dotato di ventola, filtro dell'aria, modulo emissioni pulite e alternatore.
- Potenza indicata testata in base allo standard specificato in vigore alla data di produzione.
- Motore diesel a sei cilindri in linea con turbo singolo, con ATAAC e sistema post-trattamento montato sul motore (se in dotazione).
- La potenza del motore rimane inalterata fino a un'altitudine di 3.000 m (9.842 ft).
- I motori Cat U.S. EPA Tier 4 Final, EU Stage V, Corea Stage V, Cina Nonroad Stage IV e Giappone 2014 devono utilizzare combustibile ULSD (combustibile diesel a bassissimo tenore di zolfo con al massimo 15 ppm di zolfo) e sono compatibili* con ULSD miscelato con i seguenti combustibili a bassa intensità di carbonio** fino a:
  - ✓ Biodiesel fino al 20% FAME (estere metilico di acidi grassi)***
  - ✓ Combustibili 100% rinnovabili diesel, HVO (hydrotreated vegetable oil, olio vegetale idrotrattato) e GTL (gas-liquido)

  I motori Cat che soddisfano gli standard sulle emissioni Unione economica eurasiatica Stage IIIA, UN ECE R96 Stage IIIA, equivalenti a U.S. EPA Tier 3/EU Stage IIIA, sono compatibili* con il gasolio miscelato con i seguenti combustibili a bassa intensità di carbonio*** fino a:
  - ✓ Biodiesel al 100% FAME (estere metilico di acidi grassi)****
  - ✓ Combustibili 100% rinnovabili diesel, HVO (hydrotreated vegetable oil, olio vegetale idrotrattato) e GTL (gas-liquido)

  Fare riferimento alle linee guida per una corretta applicazione. Per dettagli, rivolgersi al dealer Cat o consultare le "Raccomandazioni Caterpillar sui liquidi per le macchine" (SEBU6250).

  **Sebbene i motori Caterpillar siano compatibili con questi combustibili alternativi, alcune regioni potrebbero non consentirne l'uso.*

  ***Le emissioni di gas serra dallo scarico dei combustibili a minore intensità di carbonio sono essenzialmente uguali a quelle dei combustibili tradizionali.*

  ****I motori senza dispositivi post-trattamento sono compatibili con miscele superiori, compreso il biodiesel fino al 100% (per l'uso di miscele superiori al 20%, rivolgetevi al vostro dealer Cat).*

  *****Per uso di miscele superiori al 20% di biodiesel, rivolgersi al dealer Cat locale.*

Impianto di climatizzazione

L'frigerante fluorurato a effetto serra R134a o R1234yf. Visualizzare l'etichetta o il manuale di istruzioni o identificazione del gas.

Se dotato di refrigerante R134a (potenziale di riscaldamento globale = 1.430), il sistema contiene 1,134 kg (2,5 lb) di refrigerante con un equivalente di CO_2 di 1,622 tonnellate metriche (1,787 ton).

Sistema di trasmissione

Descrizione	Trasmissione idrostatica a controllo elettronico con due motori ad asse piegato a cilindrata variabile e due pompe a pistoni assiali tipo slipper a cilindrata variabile	
Velocità di marcia	Velocità estremamente variabile da 0 a 10 km/h (da 0 a 6,2 mph)	
Regolazione della valvola di massima pressione	47.500 kPa	6.890 psi

Sistema attrezzo

Descrizione	Pompa a pistoni a cilindrata variabile, load sensing	
Flusso continuo massimo (1.800 giri/min)	155 L/min	41 gal/min
Pressione massima	28.000 kPa	4.061 psi
Sistema filtrante	Filtro di ritorno attrezzo	

Capacità di rifornimento di servizio

Serbatoio del combustibile	265 L	70 gal
Serbatoio DEF (Diesel Exhaust Fluid), se in dotazione	16 L	4,2 gal
Sistema di raffreddamento	32 L	8,5 gal
Basamento (con filtro)	16,5 L	4,5 gal
Riduttori finali (ciascuno)	10,8 L	2,8 gal
Serbatoio idraulico	70 L	18,5 gal
Albero perno	0,7 L	0,18 gal

Trazione alla barra

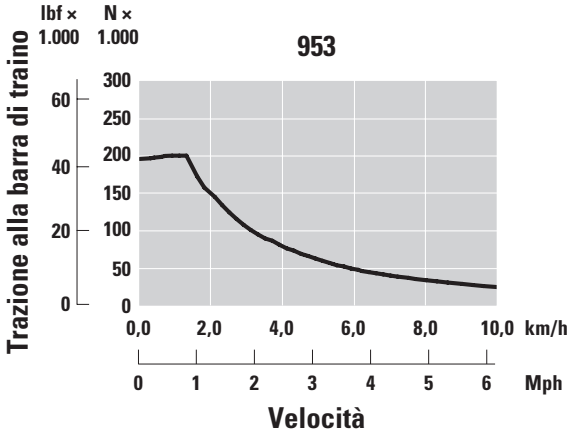

Pesi e dimensioni

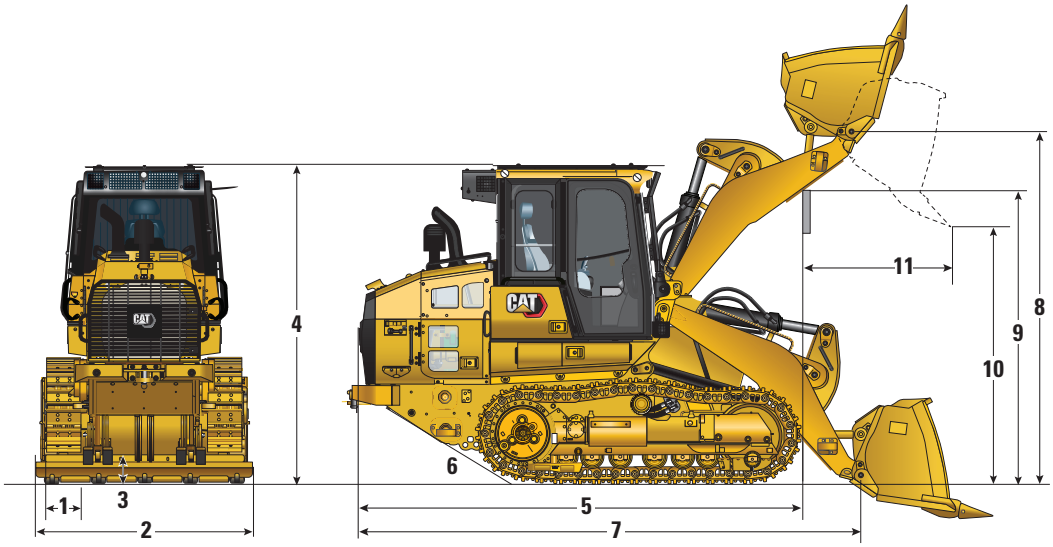

Nell'immagine viene mostrata la configurazione per l'edilizia.

		Allestimento parziale per acciaierie	
	Peso operativo[1]	17.210 kg	37.942 lb
	Peso di spedizione[2]	13.283 kg	29.284 lb
1	Larghezza dei pattini dei cingoli		
	A doppia costola	380 mm	15,0"
	Rulli inferiori - Ciascun lato	6	
	Numero di pattini - Ciascun lato	37	
	Cingolo al suolo	2.286 mm	90,0"
	Pressione al suolo		
	Pattini a doppia costola da 380 mm (15")	90 kPa	13 psi
2	Larghezza totale della macchina con benna per scorie	2.416 mm	95,1"
3	Distanza libera da terra	413 mm	16,3"
4	Altezza della macchina alla sommità della cabina	3.216 mm	126,6"
5	Lunghezza della macchina alla parte anteriore dei cingoli	4.520 mm	177,9"
6	Angolo di rampa	29	
7	Lunghezza totale della macchina con benna per scorie	6.602 mm	259,9"
8	Altezza perno d'incernieramento alla massima altezza di sollevamento	3.608 mm	142,1"
9	Gioco del braccio di sollevamento alla massima altezza di sollevamento	3.005 mm	118,3"
10	Altezza di scarico alla massima altezza di sollevamento e scarico a 45°	2.752 mm	108,3"
11	Sbraccio alla massima altezza di sollevamento e scarico a 45°	1.167 mm	45,9"
	Raggio di sterzata	3,8 mm	149,6"

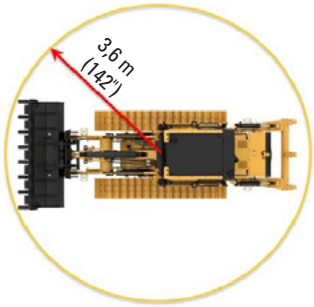

[1]Peso operativo: macchina con pacchetto parziale per acciaierie, benna per scorie con denti e segmenti, sottocarro a lunga durata per impieghi gravosi, sistema post-trattamento, lubrificanti, serbatoio del combustibile pieno al 100% e operatore di 75 kg (165 lb). Per le macchine senza sistema post-trattamento, sottrarre 287 kg (632 lb).

[2]Peso di spedizione: macchina con pacchetto parziale per acciaierie, sottocarro a lunga durata per impieghi gravosi, sistema post-trattamento, lubrificanti, serbatoio del combustibile pieno al 10%. Per le macchine senza sistema post-trattamento, sottrarre 287 kg (632 lb).

Pala cingolata 953 – Caratteristiche tecniche dell'allestimento parziale per acciaierie

Benne

Benne imperniate - Leverismo di serie	Benna per scorie	
Tipo di tagliente	Segmenti e denti lunghi	
Peso della benna	2.502 kg	5.515 lb
Larghezza della benna	2.416 mm	95,1"
Capacità nominale a un fattore di riempimento del 100%[1]	1,6 m^3	2,1 yd^3
Capacità operativa nominale[2]	3.344 kg	7.373 lb
Carico di ribaltamento statico[3]	9.555 kg	21.066 lb
Forza di strappo	116.605 N	26.214 lbf

[1]Capacità volumetrica della benna in base allo standard ISO 7546:1983.
[2]La capacità operativa nominale deve essere considerata con un carico di ribaltamento statico del 35% come richiesto dallo standard ISO 14397-1:2007.
[3]Macchina dotata di contrappesi di serie e aggiuntiva.

Standard

Struttura ROPS/FOPS

- La struttura ROPS (Rollover Protective Structure) offerta da Caterpillar per la macchina è conforme ai criteri ROPS ISO 3471:2008.
- La struttura FOPS (Falling Object Protective Structure) è conforme allo standard ISO 3449:2005 di Livello II.

Freni

- Freni conformi allo standard ISO 10265:2008.

Informazioni su rumorosità e vibrazioni

- Il livello di pressione sonora sull'operatore dinamico dichiarato è di 74 dB(A) quando si adotta lo standard ISO 6396:2008 per misurare il valore per una cabina chiusa. Le misurazioni sono state eseguite con la ventola di raffreddamento del motore al 70% della velocità massima. Il livello sonoro può variare in funzione delle diverse velocità della ventola di raffreddamento del motore. La cabina è stata installata e sottoposta a manutenzione in modo corretto. Le misurazioni sono state eseguite con gli sportelli e i finestrini della cabina chiusi. NOTA: l'incertezza del livello di pressione sonora sull'operatore dinamico è ± 2 dB(A).
- Può essere necessario l'uso di protezioni per l'udito quando la macchina viene utilizzata con una cabina aperta per periodi prolungati, in un ambiente rumoroso o con una cabina non sottoposta ad adeguata manutenzione.
- Il livello di potenza sonora esterna garantito è 109 dB(A) quando il valore viene misurato secondo le procedure di prova dinamica e le condizioni specificate nello standard"ISO 6395:2008". Le misurazioni sono state eseguite con la ventola di raffreddamento del motore al 70% della velocità massima. Il livello sonoro può variare in funzione delle diverse velocità della ventola di raffreddamento del motore.
- Informazioni sul livello sonoro per le macchine nei paesi dell'Unione Europea e nei paesi che adottano le "Direttive UE": se presente, l'etichetta di certificazione viene utilizzata per verificare la certificazione sonora ambientale della macchina ai requisiti dell'Unione Europea. Il valore riportato sull'etichetta indica il livello di potenza sonora esterna garantito (L_{WA}) al momento della fabbricazione per le condizioni specificate nello standard "2000/14/CE".

Attrezzatura di serie e a richiesta

L'attrezzatura di serie e a richiesta può variare. Per ulteriori informazioni, rivolgetevi al vostro dealer Cat.

	Di serie	A richiesta
TRASMISSIONE		
Motore diesel Cat C7.1 con sistema post-trattamento montato sul motore conforme agli standard sulle emissioni U.S. EPA Tier 4 Final, EU Stage V, Korea Tier 5, China Nonroad Stage IV, Japan 2014.		✓
Motore diesel Cat C7.1 conforme agli standard sulle emissioni India Bharat Stage III, Eurasian Economic Union Stage IIIA, UN ECE R96 Stage IIIA, equivalenti a Tier 3/Stage IIIA		✓
Turbocompressore motore	✓	
Postrefrigeratore aria-aria (ATAAC)	✓	
Sistema di raffreddamento modulare per l'aria di aspirazione del motore, l'olio e l'acqua	✓	
Ventola a velocità variabile a controllo elettronico e con rilevamento della temperatura	✓	
Ventola idraulica reversibile	✓	
Comando elettro-idrostatico (EHC) per trasmissione	✓	
Arresto motore al minimo	✓	
Controllo automatico del regime motore	✓	
Elettropompa del combustibile	✓	
Separatore dell'acqua	✓	
Ausilio all'avviamento con candelette a incandescenza	✓	
Filtro dell'aria motore		✓
Prefiltro dell'aria motore	✓	
CARRO		
Cingoli sigillati e per impieghi gravosi (senza lubrificazione), pattini a doppia costola da 380 mm (15")		✓
Telai portarulli, oscillanti	✓	
Protezioni per guida cingoli, sezione laterale	✓	
Tendicingolo idraulico	✓	
Cerchi delle ruote motrici con segmenti in acciaio resistente imbullonati sostituibili	✓	
Protezioni ruota motrice	✓	
Sei cingoli inferiori per lato, con un rullo superiore, lubrificato a vita	✓	
Pulegge folli di tipo convenzionale lubrificate a vita	✓	

	Di serie	A richiesta
IMPIANTO ELETTRICO		
Centro di manutenzione a terra	✓	
Alternatore per impieghi gravosi 24 V	✓	
Allarme di retromarcia	✓	
Due avvisi acustici	✓	
Due batterie per impieghi gravosi, resa elevata, esenti da manutenzione, 900 CCA	✓	
Interruttore principale	✓	
Dispositivo di avviamento elettrico (per impieghi gravosi, 24 V)	✓	
Faro lampeggiante a LED		✓
CABINA		
Cabina per acciaierie: pressurizzata, insonorizzata, struttura ROPS/FOPS, con vetro sigillato in silicone e vetro del parabrezza laminato per impieghi gravosi	✓	
Sedile a schienale alto Deluxe - riscaldato, con ammortizzatore regolabile		✓
Sedile a schienale alto Premium Plus - riscaldato e raffreddato, isolante laterale bloccabile		✓
Braccioli regolabili	✓	
Leve di comando elettroidrauliche montate sul sedile con elaborazione più veloce	✓	
Comandi sterzo a pedale e schema a V		✓
Comandi dello sterzo con joystick		✓
Comando attrezzatura con joystick		✓
Comando attrezzatura a due leve		✓
Cintura di sicurezza retrattile, con spia cintura slacciata sul cruscotto	✓	
Sedile predisposto per cintura di sicurezza a quattro punti	✓	
Riscaldamento e condizionatore	✓	

(continua alla pagina seguente)

Attrezzatura di serie e a richiesta *(continua)*

L'attrezzatura di serie e a richiesta può variare. Per ulteriori informazioni, rivolgetevi al vostro dealer Cat.

	Di serie	A richiesta
CABINA *(continua)*		
Riscaldatore/sbrinatore con controllo automatico della temperatura e controllo automatico della ventola	✓	
Specchietto retrovisore interno, regolabile	✓	
Predisposizione per radio. Include altoparlanti, antenna e uscita di potenza 24 V e porta USB 5 V	✓	
Radio - Kit FM		✓
Radio – Bluetooth e Aux e Mic		✓
Interruttore freno di stazionamento e spia "freno attivato"	✓	
Interruttore blocco attrezzatura	✓	
Telecamera retrovisiva ad alta definizione	✓	
Display touchscreen a colori da 254 mm (10") con display telecamera retrovisiva integrata e indicatore di pendenza macchina	✓	
Tre modalità di lavoro selezionabili (Auto, Power, Eco)	✓	
Disinnesti automatici di inclinazione e sollevamento programmabili dall'operatore	✓	
Indicatore beccheggio e rollio macchina	✓	
Scuotimento benna	✓	
Servizi da remoto (Risoluzione dei problemi/ Aggiornamento flash remoto)		✓
Tappetino di gomma per impieghi gravosi	✓	
Lavaparabrezza e tergicristalli in silicone, velocità multipla, anteriori e posteriori	✓	
Tetto in metallo resistente	✓	
Appendiabiti	✓	
Vani portaoggetti sotto il bracciolo sinistro	✓	
Tasca portadocumenti sulla console destra	✓	

	Di serie	A richiesta
ALTRA ATTREZZATURA DI SERIE		
Parafango in metallo a lunga durata	✓	
Livello di rumorosità all'esterno	✓	
Pompa per attrezzi a portata variabile con funzione load sensing	✓	
Leverismo di carico con barra a Z	✓	
Cilindri attrezzo con sensori	✓	
Vano motore con sportelli dotati di serratura	✓	
Massa radiante del radiatore resistente ai detriti (sei alette per pollice)	✓	
Riparo radiatore incernierato e ventola apribile verso l'esterno	✓	
4 × 2 punti di ancoraggio sul telaio semplici	✓	
PROTEZIONI		
Protezione parabrezza con schermo metallico	✓	
Protezioni inferiori complete	✓	
Protezione della puleggia folle		✓
Protezioni luci anteriori		✓
Protezione del telaio portarulli		✓

(continua alla pagina seguente)

Attrezzatura di serie e a richiesta *(continua)*

L'attrezzatura di serie e a richiesta può variare. Per ulteriori informazioni, rivolgetevi al vostro dealer Cat.

	Di serie	A richiesta
BENNE*		
Benna per scorie - 1,6 m³ (2,1 yd³)		✓
IDRAULICA		
Idraulica a due valvole, due leve		✓
Idraulica a due valvole, joystick		✓
Tubazioni idrauliche di serie	✓	
MANUTENZIONE		
Lubrificante di serie		✓
Lubrificante bio		✓
Lubrificante Ecosafe (acciaierie)	✓	
Liquido di raffreddamento a lunga durata Cat	✓	
Pacchetto manutenzione estesa - impianto idraulico manuale per l'inclinazione e il blocco della cabina a 30 gradi in sicurezza sul campo, staffa di supporto pala (pala non inclusa)	✓	
Cambio rapido dell'olio		✓
Scarichi ecologici sul serbatoio dell'olio idraulico	✓	
Valvole per il prelievo dell'olio	✓	
Tubi flessibili Cat XT	✓	
Olio idraulico Ecosafe	✓	
Filtro di ritorno olio attrezzo in serbatoio idraulico	✓	

*Le benne e altre attrezzature del modello 953K e alcune benne e attrezzature del modello 953D sono compatibili con il modello 953. Le offerte per la benna e le attrezzature possono variare. Per informazioni su disponibilità e compatibilità, rivolgetevi al vostro dealer Cat.

	Di serie	A richiesta
ATTREZZATURE POSTERIORI		
Paraurti		✓
Barre d'urto		✓
SERBATOIO DEL COMBUSTIBILE		
Serbatoio del combustibile	✓	
Serbatoio del combustibile con sistema di rifornimento rapido		✓
Pompa manuale sedimenti		✓
ALTRE ATTREZZATURE		
Pacchetto accesso		✓
PRODOTTI A ELEVATA TECNOLOGIA		
Predisposizione per Product Link	✓	
Product Link cellulare		✓
Product Link doppia modalità (cellulare e satellite)		✓
Cat Payload		✓
CONTRAPPESI		
Contrappeso leggero 250 kg (551 lb)		✓
Contrappeso leggero, aggiuntivo 220 kg (485 lb)		✓

オフロード法少数特例
２０１４年基準同等適合車

Per informazioni complete sui prodotti Cat, i servizi dei dealer e le soluzioni per il settore, visitate il sito Web all'indirizzo **www.cat.com**.

©2025 Caterpillar
Tutti i diritti riservati

Materiali e caratteristiche tecniche sono soggetti a variazione senza obbligo di preavviso. Le macchine illustrate nelle foto possono comprendere attrezzature aggiuntive. Per informazioni sulle opzioni disponibili, rivolgetevi al vostro dealer Cat.

CAT, CATERPILLAR, LET'S DO THE WORK, VisionLink, i rispettivi loghi, "Caterpillar Corporate Yellow", i marchi "Power Edge" e Cat "Modern Hex" nonché le identità dei prodotti qui usati sono marchi di fabbrica di Caterpillar e non possono essere usati senza permesso.

Secondo le leggi sul lavoro, la sicurezza e la salute giapponesi, tutti gli operatori dipendenti di imprese di costruzione che impiegano attrezzature per l'edilizia piccole devono frequentare e superare corsi di formazione su macchine di peso inferiore a 3 tonnellate metriche. Per le macchine di peso superiore a 3 tonnellate metriche, l'operatore deve ottenere la certificazione di un istituto di formazione registrato approvato dal governo.

ALXQ3139-03 (07-2025)
Sostituisce ALXQ3139-02
Numero di fabbricazione: 12A
(Global)