D8

Гусеничный бульдозер

Технические характеристики

Комплектация и функциональные характеристики могут отличаться в зависимости от региона. Обратитесь к вашему дилеру Cat® для получения информации о механизмах и их комплектации, доступной в вашем регионе.

Содержание

Гусеничного бульдозера D8

Технические характеристики 2
Двигатель 2
Вместимость заправочных емкостей 2
Управление гидравлической системой 2
Трансмиссия 2
D8 3
Отвалы 3
D8 LGP 4
Отвалы 4
Cat D8 для пустыни/устойчивый к воздействию особо абразивных материалов 5
Отвалы 5
D8 GC с пакетом для пустыни/устойчивости к воздействию абразивных материалов 6
Отвалы 6
Башмаки гусеницы 7
Рыхлители 7
Стандарты 8
Сведения об уровне шума 8
Для пустыни/устойчивый к воздействию особо абразивных материалов 9
Для работы в условиях экстремального холода/Арктики 9
Для работы в лесном хозяйстве/расчистки земли 9
Стандартное и дополнительное оборудование 10

Бульдозера D8 для обработки мусора

Технические характеристики 14
Двигатель 14
Вместимость заправочных емкостей 14
Управление гидравлической системой 14
Трансмиссия 14
Бульдозер D8 для обработки мусора 15
Отвалы 15
Бульдозер D8 LGP для обработки мусора 16
Отвалы 16
Башмаки гусеницы 17
Рыхлители 17
Стандарты 18
Сведения об уровне шума 18
Стандартное и дополнительное оборудование 19

Технические характеристики гусеничного бульдозера D8

Двигатель

Модель двигателя	Cat® C15	
Выбросы	Соответствует стандартам по выбросам загрязняющих веществ Nonroad Stage III (Китай) и MAR-1 (Бразилия), аналогичным стандартам Агентства по охране окружающей среды США (EPA) Tier 3 и Stage IIIA ЕС, которые эквивалентны стандартам Nonroad Stage II (Китай)/ Tier 2 Агентства по охране окружающей среды США (EPA) и Stage II ЕС	
Номер сборки	19B	
Мощность двигателя при 1900 об/мин		
ISO 9249/SAE J1349	242 кВт	325 л.с.
ISO 9249 (DIN)	328 л.с.	
Мощность двигателя при 1600 об/мин		
ISO 14396	269 кВт	361 л.с.
ISO 14396 (DIN)	365 л.с.	
Диаметр цилиндра	137 мм	5,4 дюйма
Ход поршня	172 мм	6,8 дюймов
Рабочий объем двигателя	15,2 л	928 дюймов^3
Возможность использования дизельного биотоплива	вплоть до марки B1001	

- Полезная мощность - это мощность на маховике, когда двигатель оснащен вентилятором, воздухоочистителем, глушителем и генератором переменного тока.
- Заявленная мощность проверяется в соответствии с указанным стандартом, действующим на момент изготовления.
- На высоте до 3658 м (12 000 фута) понижение мощности не требуется, а после 3658 м (12 000 фута) мощность снижается автоматически.

1Двигатели Cat совместимы со следующими возобновляемыми, альтернативными и биотопливными * видами топлива с пониженным выбросом парниковых газов:
✓вплоть до дизельного биотоплива марки B20 (метиловый эфир)**
✓вплоть до 100% возобновляемых видов топлива HVO (гидрированного растительного масла) и ГЖК
*См. Инструкции по успешному применению. Для получения подробной информации обратитесь к своему дилеру Cat или в раздел «Рекомендации по жидкостям для машин Caterpillar» (SEBU6250).
**Может при необходимости использоваться B30. По вопросам использования смесей вплоть до B100 проконсультируйтесь с вашим дилером Cat.
**Использование топлива вплоть до B100 возможно при оснащении дополнительными топливными магистралями, совместимыми с B100. Пожалуйста, обратитесь к Руководству по эксплуатации и техническому обслуживанию для получения дополнительной информации.

Вместимость заправочных емкостей

Топливный бак	600 л	158,3 гал
Система охлаждения	62 л	16,4 галлона
Картер двигателя	38 л	10 галл
Силовая передача	155 Л	40,9 галлона
Бортовые редукторы (каждый)	12,5 л	3,3 гал
Рамы с опорными роликами (каждая)	65 л	17,2 гал
Отсек поворотной оси	40 л	10,6 галлона

*С масляными фильтрами.

Управление гидравлической системой

Тип насоса	Поршневой с переменным рабочим объемом двигателя	
Производительность насоса (рулевого управления)	276 л/мин	71,8 галл/мин
Производительность насоса – Система рабочего оборудования	232 л/мин	60,3 галл/мин
Поток на конце штока цилиндра наклона	130 л/мин	33,8 галл/мин
Поток головки цилиндра наклона	170 л/мин	44,2 галл/мин
Настройка предохранительного клапана бульдозера	24 100 кПа	3495,3 фунта на квадратный дюйм
Настройка предохранительного клапана цилиндра наклона	24 100 кПа	3495,3 фунта на квадратный дюйм
Настройка предохранительного клапана бульдозера	24 100 кПа	3495,3 фунта на квадратный дюйм
Настройка предохранительного клапана рыхлителя (продольного наклона)	24 100 кПа	3495,3 фунта на квадратный дюйм
Рулевое управление	39 200 кПа	5685,3 фунта на квадратный дюйм

Трансмиссия

1 Передний ход	3,4 км/ч	2,1 мили/ч
2 Передний ход	6,1 км/ч	3,8 мили/ч
3 Передний ход	10,6 км/ч	6,6 мили/ч
1 Задний ход	4,5 км/ч	2,8 мили/ч
2 Задний ход	8 км/ч	5,0 миль/ч
3 Задний ход	14,2 км/ч	8,8 мили/ч
Тяговое усилие (1000), 1 Передний ход	650,7 кН	146 283,2 фунт-силы
Тяговое усилие (1000), 2 Передний ход	356,9 кН	80 234,3 фунт-силы
Тяговое усилие (1000), 3 Передний ход	191,8 кН	43 118,3 фунт-силы

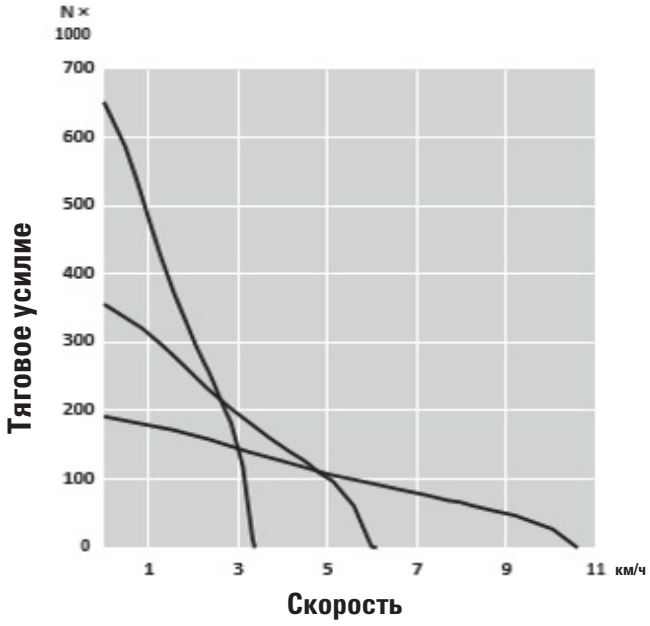

D8

	Эксплуатационная масса	38 834 кг	85 614 фунтов
	Транспортировочная масса	30 036 кг	66 218 фунтов
	Давление на грунт (ISO 16754)	88,2 кПа	12,8 фунта на квадратный дюйм
	Тип башмаков	Экстремальные условия эксплуатации	
	Ширина стандартных гусеничных башмаков	610 мм	24 дюйма
	Башмаков на одной стороне	44	
	Количество опорных катков с каждой стороны	8	
	Количество опорных роликов с каждой стороны	1 (дополнительно)	
	Область соприкосновения с грунтом (ISO 16754)	4,3 м²	6 696 дюймов²
1	Ширина колеи	2082 мм	82 дюйма
2	Ширина трактора (без опорных цапф)	2743 мм	108 дюймов
3	Высота машины от кончика грунтозацепа башмака до выхлопной трубы	3452 мм	135,9 дюйма
	до верха кабины	3503 мм	137,9 дюйма
4	Опорная длина гусеницы	3206 мм	126,2 дюйма
5	Длина основного трактора	4647 мм	183 дюйма
	Со следующими насадками (добавить к базовой длине трактора):		
	Однозубый рыхлитель (с наконечником на уровне земли)	1519 мм	59,8 дюйма
	Рыхлитель с несколькими стойками (с наконечником на уровне земли)	1613 мм	63,5 дюйма
	Тяговая рама	406 мм	16 дюймов
	Отвал SU	1904 мм	75 дюймов
	Отвал U	2241 мм	88,2 дюйма
	Угловой отвал (прямой)	2027 мм	79,8 дюйма
	Угловой отвал (угол в 25 градусов)	3068 мм	120,8 дюйма
	Продольный наклон	216 мм	8,5 дюйма
6	Высота грунтозацепа	84 мм	3,3 дюйма
7	Дорожный просвет	622 мм	24,5 дюйма

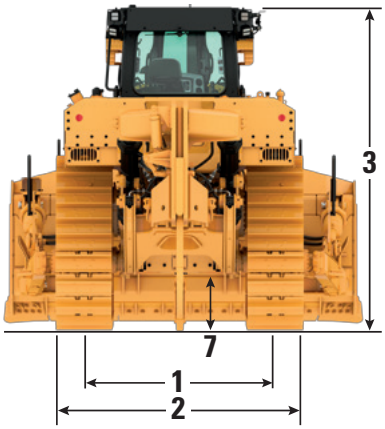

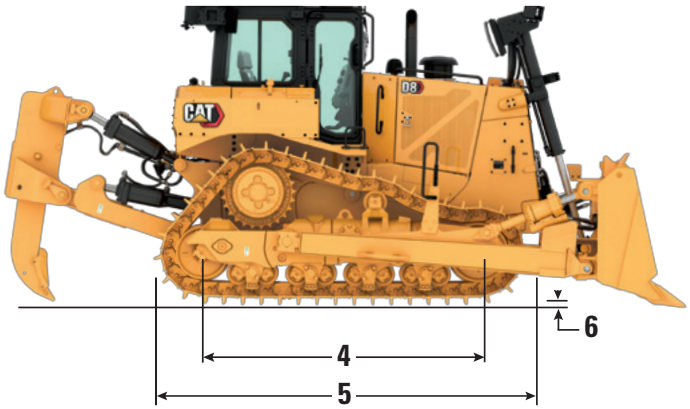

- Эксплуатационная масса – стандартно: Эксплуатационная масса - включает органы управления гидравликой, отвал, цилиндр наклона, охлаждающую жидкость, смазочные материалы, полную заправку топливом, кабину с конструкцией ROPS/FOPS, отвал SU, одностоечный рыхлитель, башмаки для экстремальных условий эксплуатации 610 мм (24 дюйма) и оператора.
- Эксплуатационная масса – стандартно: Включает в себя охлаждающую жидкость, смазочные материалы, 20% топлива, кабину ROPS, FOPS. В стандартную комплектацию входят башмаки для экстремальных условий эксплуатации шириной 610 мм (24 дюйма).

Отвалы

Отвалы	Емкость	Ширина	Ширина по угловым ножам отвала	Высота	Глубина копания	Дорожный просвет	Максимальный наклон	Вес отвала*
	м³ (ярды³)	мм (фут)	мм (фут)	мм (фут)	мм (дюйм)	мм (дюйм)	мм (дюйм)	кг (фунтов)
Полууниверсальный (SU)	10,3 (13,4)	3900 (12,8)	4042 (13,3)	1747 (5,7)	573 (22,6)	1255 (49,4)	895 (35,2)	4407 (9716)
Полууниверсальный (SU) отвал с защитой от камней и износостойкой пластиной	10,3 (13,4)	3900 (12,8)	4042 (13,3)	2017 (6,6)	573 (22,6)	1255 (49,4)	895 (35,2)	4998 (11 019)
Полусферический отвал SU с нажимным диском	10,3 (13,4)	3900 (12,8)	4042 (13,3)	1747 (5,7)	573 (22,6)	1255 (49,4)	895 (35,2)	4655 (10 263)
Полууниверсальный с режущими кромками	10,3 (13,4)	3900 (12,8)	3962 (13)	1747 (5,7)	573 (22,6)	1255 (49,4)	895 (35,2)	4547 (10 024)
Полууниверсальный с защитой от камней и режущими кромками	10,3 (13,4)	3900 (12,8)	3962 (13)	2017 (6,6)	573 (22,6)	1255 (49,4)	895 (35,2)	5130 (11 310)
Универсальный	11,8 (15,4)	4123 (13,5)	4265 (14)	1732 (5,7)	573 (22,6)	1230 (48,4)	968 (38,1)	4895 (10 792)
Универсальный отвал с защитой от камней и износостойкой пластиной	11,8 (15,4)	4123 (13,5)	4265 (14)	2012 (6,6)	573 (22,6)	1230 (48,4)	968 (38,1)	5454 (12 024)
Угловой отвал	5,2 (6,8)	4531 (14,9)	5043 (16,5)	1177 (3,9)	625 (24,6)	1323 (52,1)	733 (28,9)	5121 (11 289)

*Без средств управления гидравлической системой, включая цилиндр наклона ножа отвала.

Технические характеристики гусеничного бульдозера D8 LGP

D8 LGP

	Эксплуатационная масса	37 525 кг	82 728 фунтов
	Транспортировочная масса	31 268 кг	68 934 фунтов
	Давление на грунт (ISO 16754)	52,3 кПа	7,6 фунт на квадратный дюйм
	Тип башмаков	Экстремальные условия эксплуатации	
	Ширина стандартных гусеничных башмаков	965 мм	38 дюймов
	Башмаков на одной стороне	44	
	Количество опорных катков с каждой стороны	8	
	Количество опорных роликов с каждой стороны	1 (дополнительно)	
	Область соприкосновения с грунтом (ISO 16754)	6,8 м2	10 594 дюйма2
1	Ширина колеи	2337 мм	92 дюйма
2	Ширина трактора (без опорных цапф)	3311 мм	130,4 дюйма
3	Высота машины от кончика грунтозацепа башмака до выхлопной трубы	3452 мм	135,9 дюйма
	до верха кабины	3503 мм	137,9 дюйма
4	Опорная длина гусеницы	3207 мм	126,3 дюйма
5	Длина основного трактора	4647 мм	183 дюйма
	Со следующими насадками (добавить к базовой длине трактора):		
	Однозубый рыхлитель (с наконечником на уровне земли)	1519 мм	59,8 дюйма
	Рыхлитель с несколькими стойками (с наконечником на уровне земли)	1613 мм	63,5 дюйма
	Тяговая рама	406 мм	16 дюймов
	Отвал SU	1844 мм	72,6 дюйма
	Продольный наклон	216 мм	8,5 дюйма
6	Высота грунтозацепа	84 мм	3,3 дюйма
7	Дорожный просвет	622 мм	24,5 дюйма

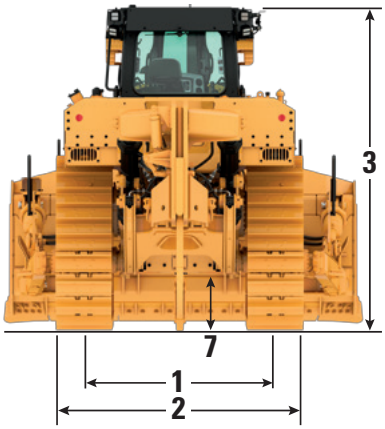

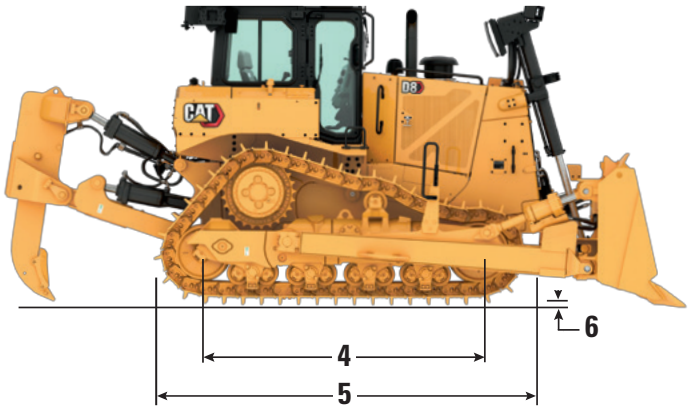

Примечание: Показана стандартная комплектация.

- Эксплуатационная масса – LGP: Включает органы управления гидравликой, цилиндр наклона, охлаждающую жидкость, смазочные материалы, полную заправку топливом, кабину с конструкцией ROPS/FOPS, отвал SU, башмаки для экстремальных условий эксплуатации 965 мм (38 дюймов) и оператора.
- Транспортировочная масса – LGP: Включает в себя охлаждающую жидкость, смазочные материалы, 20% топлива, кабину ROPS, FOPS и башмаки для экстремальных условий эксплуатации 965 мм (38 дюймов).

Отвалы

Отвалы	Емкость	Ширина	Ширина по угловым ножам отвала	Высота	Глубина копания	Дорожный просвет	Максимальный наклон	Вес отвала*
	$м^3$ ($ярды^3$)	мм (фут)	мм (фут)	мм (фут)	мм (дюйм)	мм (дюйм)	мм (дюйм)	кг (фунтов)
LGP, полууниверсальный (SU)	9,9 (12,9)	4402 (14,4)	4543 (14,9)	1622 (5,3)	575 (22,64)	1228 (48,4)	859 (33,8)	4703 (10 368)
Угловой LGP (A)	5,6 (7,3)	5041 (16,5)	5553 (18,2)	1177 (3,9)	625 (24,61)	1323 (52,1)	657 (25,9)	5714 (12 597)

*Без средств управления гидравлической системой, включая цилиндр наклона ножа отвала.

Технические характеристики D8 с пакетом для пустыни/устойчивости к воздействию абразивных материалов

Cat D8 для пустыни/устойчивый к воздействию особо абразивных материалов

	Эксплуатационная масса	39 153 кг	86 316 фунтов
	Транспортировочная масса	30 355 кг	66 920 фунтов
	Давление на грунт (ISO 16754)	88,2 кПа	12,8 фунта на квадратный дюйм
	Тип башмаков	Экстремальные условия эксплуатации	
	Ширина стандартных гусеничных башмаков	610 мм	24 дюйма
	Башмаков на одной стороне	44	
	Количество опорных катков с каждой стороны	8	
	Количество опорных роликов с каждой стороны	1 (дополнительно)	
	Область соприкосновения с грунтом (ISO 16754)	4,3 м2	6696 дюймов2
1	Ширина колеи	2082 мм	982 дюйма
2	Ширина трактора (без опорных цапф)	2743 мм	130,4 дюйма
3	Высота машины от кончика грунтозацепа башмака до выхлопной трубы	3452 мм	135,9 дюйма
	до верха кабины	3503 мм	137,9 дюйма
4	Опорная длина гусеницы	3206 мм	126,3 дюйма
5	Длина основного трактора	4647 мм	183 дюйма
	Со следующими насадками (добавить к базовой длине трактора):		
	Однозубый рыхлитель (с наконечником на уровне земли)	1519 мм	59,8 дюймов
	Рыхлитель с несколькими стойками (с наконечником на уровне земли)	1613 мм	63,5 дюймов
	Тяговая рама	406 мм	16 дюймов
	Отвал SU	1904 мм	75 дюймов
	Отвал U	2241 мм	88,2 дюйма
	Угловой отвал (прямой)	2027 мм	79,8 дюйма
	Угловой отвал (угол в 25 градусов)	3068 мм	120,8 дюйма
	Продольный наклон	216 мм	8,5 дюйма
6	Высота грунтозацепа	84 мм	3,3 дюйма
7	Дорожный просвет	622 мм	24,5 дюйма

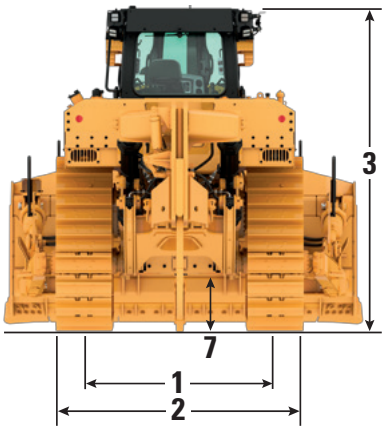

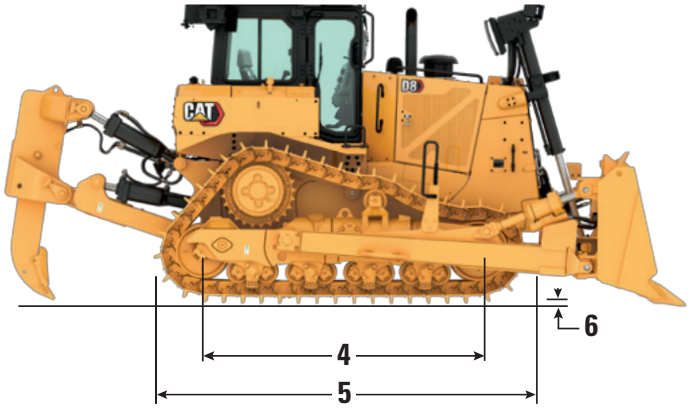

Примечание: Показана стандартная комплектация.

- Эксплуатационная масса: Включает органы управления гидравликой, цилиндр наклона, охлаждающую жидкость, смазочные материалы, полную заправку топливом, кабину с конструкцией ROPS/FOPS, отвал SU, одностоечный рыхлитель, башмаки для экстремальных условий эксплуатации 610 мм (24 дюйма) и оператора.
- Транспортировочная масса: Включает в себя охлаждающую жидкость, смазочные материалы, 20% топлива, кабину ROPS, FOPS и башмаки для экстремальных условий эксплуатации 610 мм (24 дюйма).

Отвалы

Отвалы	Емкость	Ширина	Ширина по угловым ножам отвала	Высота	Глубина копания	Дорожный просвет	Максимальный наклон	Вес отвала*
	$м^3$ ($ярды^3$)	мм (фут)	мм (фут)	мм (фут)	мм (дюйм)	мм (дюйм)	мм (дюйм)	кг (фунтов)
Полууниверсальный (SU)	10,3 (13,4)	3900 (12,8)	4042 (13,3)	1747 (5,7)	573 (22,6)	1255 (49,4)	895 (35,2)	4407 (9716)
Полууниверсальный (SU) отвал с защитой от камней и износостойкой пластиной	10,3 (13,4)	3900 (12,8)	4042 (13,3)	2017 (6,6)	573 (22,6)	1255 (49,4)	895 (35,2)	4998 (11 019)
Полусферический отвал SU с нажимным диском	10,3 (13,4)	3900 (12,8)	4042 (13,3)	1747 (5,7)	573 (22,6)	1255 (49,4)	895 (35,2)	4655 (10 263)
Полууниверсальный с режущими кромками	10,3 (13,4)	3900 (12,8)	3962 (13)	1747 (5,7)	573 (22,6)	1255 (49,4)	895 (35,2)	4547 (10 024)
Полууниверсальный с защитой от камней и режущими кромками	10,3 (13,4)	3900 (12,8)	3962 (13)	2017 (6,6)	573 (22,6)	1255 (49,4)	895 (35,2)	5130 (11 310)
Универсальный	11,8 (15,4)	4123 (13,5)	4265 (14)	1732 (5,7)	573 (22,6)	1230 (48,4)	968 (38,1)	4895 (10 792)
Полууниверсальный (SU) отвал с защитой от камней и износостойкой пластиной	11,8 (15,4)	4123 (13,5)	4265 (14)	2012 (6,6)	573 (22,6)	1230 (48,4)	968 (38,1)	5454 (12 024)
Угловой отвал	5,2 (6,8)	4531 (14,9)	5043 (16,5)	1177 (3,9)	625 (24,6)	1323 (52,1)	733 (28,9)	5121 (11 289)

*Без средств управления гидравлической системой, включая цилиндр наклона ножа отвала.

Технические характеристики D8 LGP с пакетом для пустыни/устойчивости к воздействию абразивных материалов

D8 LGP с пакетом для пустыни/устойчивости к воздействию абразивных материалов

	Эксплуатационная масса	37 844 кг	82 728 фунтов
	Транспортировочная масса	31 587 кг	68 934 фунтов
	Давление на грунт (ISO 16754)	52,3 кПа	7,6 фунт на квадратный дюйм
	Тип башмаков	Экстремальные условия эксплуатации	
	Ширина стандартных гусеничных башмаков	965 мм	38 дюймов
	Башмаков на одной стороне	44	
	Количество опорных катков с каждой стороны	8	
	Количество опорных роликов с каждой стороны	1 (дополнительно)	
	Область соприкосновения с грунтом (ISO 16754)	6,8 м²	10 594 дюйма²
1	Ширина колеи	2337 мм	92 дюйма
2	Ширина трактора (без опорных цапф)	3311 мм	130,4 дюйма
3	Высота машины от кончика грунтозацепа башмака до выхлопной трубы	3452 мм	135,9 дюйма
	до верха кабины	3503 мм	137,9 дюйма
4	Опорная длина гусеницы	3207 мм	126,3 дюйма
5	Длина основного трактора	4647 мм	183 дюйма
	Со следующими насадками (добавить к базовой длине трактора):		
	Однозубый рыхлитель (с наконечником на уровне земли)	1519 мм	59,8 дюйма
	Рыхлитель с несколькими стойками (с наконечником на уровне земли)	1613 мм	63,5 дюйма
	Тяговая рама	406 мм	16 дюймов
	Отвал SU	1844 мм	72,6 дюйма
	Продольный наклон	216 мм	8,5 дюйма
6	Высота грунтозацепа	84 мм	3,3 дюйма
7	Дорожный просвет	622 мм	24,5 дюйма

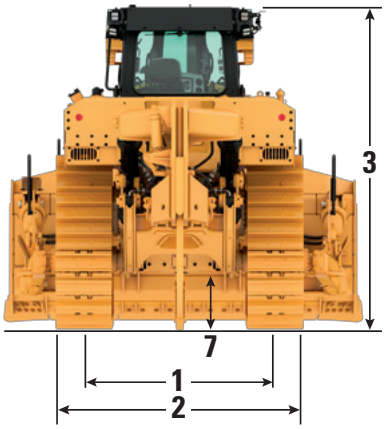

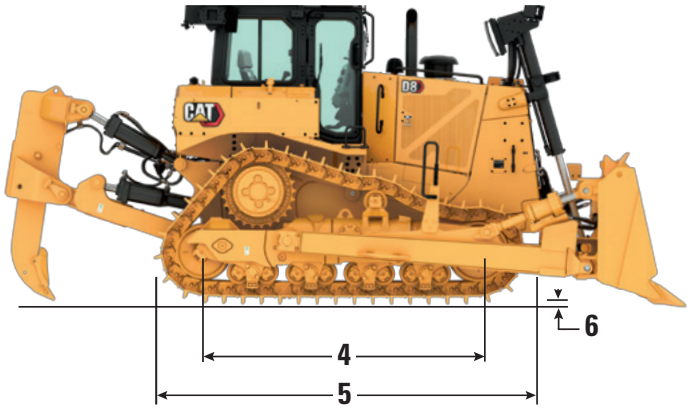

Примечание: Показана стандартная комплектация.

- Эксплуатационная масса – LGP: Включает органы управления гидравликой, цилиндр наклона, охлаждающую жидкость, смазочные материалы, полную заправку топливом, кабину с конструкцией ROPS/FOPS, отвал SU, башмаки для экстремальных условий эксплуатации 965 мм (38 дюймов), опорные ролики, защитную решетку и оператора.
- Транспортировочная масса – LGP: Включает в себя охлаждающую жидкость, смазочные материалы, 20% топлива, кабину ROPS, FOPS и башмаки для экстремальных условий эксплуатации 965 мм (38 дюймов), опорные ролики и защитную решетку.

Отвалы

Отвалы	Емкость	Ширина	Ширина по угловым ножам отвала	Высота	Глубина копания	Дорожный просвет	Максимальный наклон	Вес отвала*
	м³ (ярды³)	мм (фут)	мм (фут)	мм (фут)	мм (дюйм)	мм (дюйм)	мм (дюйм)	кг (фунтов)
LGP, полууниверсальный (SU)	9,9 (12,9)	4402 (14,4)	4543 (14,9)	1622 (5,3)	575 (22,64)	1228 (48,4)	859 (33,8)	4703 (10 368)
Угловой LGP (A)	5,6 (7,3)	5041 (16,5)	5553 (18,2)	1177 (3,9)	625 (24,61)	1323 (52,1)	657 (25,9)	5714 (12 597)

*Без средств управления гидравлической системой, включая цилиндр наклона ножа отвала.

Башмаки гусеницы

Башмаки гусеницы	560 мм	610 мм	660 мм	700 мм	710 мм	965 мм
С принудительным удержанием пальцев	(22 дюйма)	(24 дюйма)	(26 дюймов)	(27,5 дюйма)	(28 дюймов)	(38 дюймов)
Для умеренных условий эксплуатации		✓			✓	✓
Экстремальные условия эксплуатации	✓	✓	✓		✓	✓
Трапециевидная, для экстремальных условий эксплуатации	✓	✓	✓	✓		✓
Трапециевидная, для экстремальных условий эксплуатации			✓			

Рыхлители

Однозубый рыхлитель, регулируемый параллелограмм		
Количество карманов	1	
Увеличенная длина	1692 мм	66,6 дюйма
Максимальный зазор в приподнятом положении (под наконечником, штифт в нижнем отверстии)	636 мм	25 дюймов
Максимальное проникновение (стандартный наконечник)	1130 мм	44,5 дюйма
Максимальное проникающее усилие (стойка в вертикальном положении)	129,8 кН	29 180,2 фунт-силы
Максимальная сила проникновения с дополнительным толкающим устройством (1095 кг/4398 фунтов)	142,7 кН	32 080,2 фунт-силы
Усилие отрыва	224,9 кН	50 559,5 фунт-силы
Максимальное усилие отрыва с дополнительным толкающим устройством (1095 кг/4398 фунтов)	213,5 кН	47 996,7 фунт-силы
Вес (без системы гидравлического управления)	4085 кг	9005,9 фунта
Вес с дополнительным толкающим устройством	1095 кг	2414,1 фунта

Рыхлитель с несколькими стойками, регулируемый параллелограмм		
Количество карманов	3	
Увеличенная длина	1598 мм	62,9 дюймов
Общая ширина перекладины	2464 мм	97 дюймов
Максимальный зазор в приподнятом положении (под наконечником, штифт в нижнем отверстии)	593 мм	23,3 дюйма
Максимальное проникновение (стандартный наконечник)	780 мм	30,7 дюймов
Максимальное проникающее усилие (стойка в вертикальном положении)	124,2 кН	27 921,3 фунт-силы
Усилие отрыва (рыхлитель с несколькими стойками с одним зубом)	227,9 кН	51 234 фунт-силы
Вес (с одной стойкой, без системы гидравлического управления)	4877 кг	10 751,9 фунтов
Вест (дополнительная стойка)	332 кг	731,9 фунтов

Стандарты

- ROPS (конструкция для защиты от опрокидывания), которую Caterpillar предлагает для машины, соответствует критериям ROPS ISO 3471:2008.
- FOPS (конструкция для защиты от падающих предметов) соответствует ISO 3449:2005 уровню II.

Сведения об уровне шума

Возможно, понадобится защитить слух, если машиной управляют в открытой кабине, в шумной обстановке, если кабина обслуживается неправильно, или если двери и окна открыты долгое время.

Уровни шума		Метод проверки
Уровень звукового давления на рабочем месте оператора	83 dB(A)	"ISO 6396:2008" (1)
	81 dB(A)*	
Уровень мощности звука снаружи	117 dB(A)	"ISO 6395:2008" (2)
	113 dB(A)*	"ISO 6395:1988" (2)

* Для машин требуется соответствие действующим региональным нормам Украины и стран, применяющих «Директивы ЕС»; или машины следует оснащать пакетом шумоподавления.

(1) Измерения сняли при 70% максимальной скорости вентилятора, охлаждающего двигатель. Уровень звука может меняться при разной скорости вентилятора, охлаждающего двигатель. Измерения снимали при закрытых дверях и окнах кабины. Кабина была установлена и обслуживалась правильно.

(2) Измерения сняли при 70% максимальной скорости вентилятора, охлаждающего двигатель. Уровень звука может меняться при разной скорости вентилятора, охлаждающего двигатель.

Заявленные уровни шума, перечисленные выше, подразумевают как неточность самого измерения, так и колебания из-за изменения производительности.

Специализированные конфигурации

Выбирайте из множества заводских опций, чтобы оборудовать свой бульдозер для работы в самых суровых условиях.

Для пустыни/устойчивый к воздействию особо абразивных материалов

- Пакет двигателя для пустыни
- Предочиститель турбины
- Канальный генератор
- Кондиционер установленный на конструкции для защиты от опрокидывания (ROPS)
- Дверцы моторного отсека со сплошным дном
- Вентилятор радиатора с покрытием и защита секций радиатора
- Функция реверса отключена на гидравлическом вентиляторе, включаемом по мере необходимости.
- Герметичная нижняя защита для тяжелых условий эксплуатации в условиях пустыни с панелями доступа для очистки
- Уплотнения для работы в пустыне - звукоизоляция и защита от мусора
- Смазка для работы при высоких температурах
- Сменные износостойкие пластины ножа отвала

Для работы в условиях экстремального холода/Арктики

- Кабина для арктических условий с двойным остеклением
- Ходовая часть для арктических условий
- Опорные ролики для арктических условий
- Бортовые редукторы для арктических условий
- Смазка для для арктических условий
- Арктический охладитель двигателя, –51° C
- Сиденье с подогревом и вентиляцией
- Сплошной кожух двигателя на капоте
- Устройство для облегчения пуска холодного двигателя
- Нагреватель охлаждающей жидкости двигателя 240V
- Вентилятор с гидроприводом, включаемый при необходимости
- Генератор для тяжелых условий эксплуатации на 150 A
- Пускатель для тяжёлых условий работы

Для работы в лесном хозяйстве/расчистки земли

- Решетки
- Защитные экраны
- Глушитель с тепловым экраном
- Ходовая часть, оснащенная защитой
- Решетка для защиты от крупного мусора
- Нижняя защита для тяжелых условий эксплуатации
- Щитки топливного бака
- Передние защитные кожухи

Стандартное и дополнительное оборудование экскаватора D8

Стандартное и дополнительное оборудование

Состав стандартного и дополнительного оборудования может изменяться. За подробными сведениями по этому вопросу обращайтесь к вашему дилеру Cat.

	Стандартный вариант	Поставляется по заказу
СИЛОВАЯ ПЕРЕДАЧА		
Двигатель Cat C15 (по выбросам отвечает китайским требованиям Nonroad Stage II/EPA Tier 2 Агентства по охране окружающей среды США и Stage II ЕС)	✓	
Двигатель Cat C15 соответствует стандартам по выбросам загрязняющих веществ Nonroad Stage III (Китай) и MAR-1 (Бразилия), аналогичным стандартам Агентства по охране окружающей среды США (EPA) Tier 3 и Stage IIIA ЕС	✓	
Двигатель Cat C15 (по выбросам отвечает китайским требованиям Nonroad Stage II/EPA Tier 2 Агентства по охране окружающей среды США и Stage II ЕС)		✓
Двигатель Cat C15 соответствует стандартам по выбросам загрязняющих веществ Nonroad Stage III (Китай) и MAR-1 (Бразилия), аналогичным стандартам Агентства по охране окружающей среды США (EPA) Tier 3 и Stage IIIA ЕС		✓
Воздухоочиститель, предварительный очиститель с эжектором пыли	✓	
Система дополнительного воздушного охлаждения (ATAAC)	✓	
Вентилятор радиатора	✓	
Вентилятор радиатора с покрытием		✓
Секции радиатора	✓	
Электрический топливоподкачивающий насос	✓	
Электронный стояночный тормоз	✓	
Коробка передач с электронным управлением переключением	✓	
Охладитель с увеличенным сроком службы	✓	
Двухступенчатый планетарный бортовой редуктор с четырьмя планетарными колесами	✓	
Бортовые редукторы для холодной погоды		✓
Бортовые редукторы с усиленной защитой		✓
Бортовые редукторы LGP (с пониженным давлением на грунт)		✓
Вентилятор с гидроприводом, включаемый при необходимости	✓	
Глушитель со скошенной выхлопной трубой	✓	
Глушитель с тепловым экраном		✓
Фильтр предварительной очистки	✓	
Предочиститель воздушного фильтра	✓	
Предочиститель турбины		✓
Предочиститель турбины с защитным экраном		✓
Ограничитель крутящего момента	✓	
Турбокомпрессор	✓	
Сепаратор топлива, воды	✓	

	Стандартный вариант	Поставляется по заказу
КАБИНА ОПЕРАТОРА		
Кабина – рабочее место оператора, оснащенное системами защиты ROPS/FOPS	✓	
Возможность работы во время холодных погодных условий		✓
Сиденье с тканевым покрытием	✓	
Виниловое сиденье		✓
Сиденье с подогревом и вентиляцией		✓
Регулируемые подлокотники	✓	
Ремень безопасности, выдвижной (ширина 76 мм/3 дюйма)	✓	
Рычаг раздельного управления поворотом с двухходовым управлением	✓	
Система обогрева и кондиционирования воздуха	✓	
Электронная система контроля температуры гидравлической системы, температуры силовой передачи, температуры охлаждающей жидкости двигателя, уровня топлива, частоты вращения двигателя, тахометра, счетчика моточасов	✓	
Камера заднего вида		✓
Боковое зеркало	✓	
Педаль замедлителя	✓	
Подножки на стойках	✓	
Бардачок	✓	
Сигнальные лампочки системы	✓	
Стеклоочистители	✓	
Место для хранения контейнера с едой	✓	
Стандартное расположение оператора	✓	
Легкодоступное расположение оператора		✓
Расположение оператора соответствует 5-му процентилю		✓
УПРАВЛЕНИЕ МАШИНОЙ		
Один цилиндр наклона	✓	
Два цилиндра наклона		✓
Гидравлика системы управления	✓	
Электрогидравлическая система		✓
ТЕХНОЛОГИИ		
Система удаленного мониторинга Product Link на основе сотовой связи	✓	
Система удаленного мониторинга Product Link на основе спутниковой связи или в сочетании с сотовой связью		✓
Attachment Ready Option (ARO)		✓
Система Grade с Slope Assist		✓
Совместимость с радиостанциями и базовыми станциями Trimble, Topcon, и Leica	✓	
Возможность установки 3D-систем профилирования от Trimble, Topcon, и Leica	✓	

Стандартное и дополнительное оборудование *(продолжение)*

Состав стандартного и дополнительного оборудования может изменяться. За подробными сведениями по этому вопросу обращайтесь к вашему дилеру Cat.

	Стандартный вариант	Поставляется по заказу
ГИДРАВЛИКА		
Независимые насосы, обслуживающие рулевое управление и агрегаты	✓	
Гидравлическая система с определением нагрузки, система подъема и наклона отвала	✓	
Задний навес гидравлической системы управления	✓	
Задний навес Электрогидравлической системы		✓
ХОДОВАЯ ЧАСТЬ		
Стандартная колея	✓	
Низкое давление на грунт (LGP)		✓
Ходовая часть для тяжелых условий эксплуатации на подвеске	✓	
Ходовая часть для тяжелых условий эксплуатации на подвеске – для работы на свалках		✓
Ходовая часть на подвеске — для тяжелых условий эксплуатации в холодном климате		✓
Усиленно герметизированная и смазываемая гусеница: 44 секции с основными звеньями из двух частей	✓	
Гусеницы для тяжелых условий эксплуатации с принудительным удержанием пальцев	✓	
Для экстремальных условий 560 мм (22 дюйма)		✓
Трапециеобразная, для экстремальных условий эксплуатации 560 мм (22 дюйма)		✓
Для умеренных условий 610 мм (24 дюйма)	✓	
Для экстремальных условий 610 мм (24 дюйма)		✓
Трапециеобразная, для экстремальных условий эксплуатации 610 мм (24 дюйма)		✓
Для максимально экстремальных условий эксплуатации 610 мм (24 дюйма)		✓
Для умеренных условий 660 мм (26 дюйма)		✓
Для экстремальных условий 660 мм (26 дюйма)		✓
Трапециеобразная, для экстремальных условий эксплуатации 660 мм (26 дюйма)		✓
Трапециеобразная, для крайне тяжелых условий эксплуатации 660 мм (26 дюйма)		✓
Для умеренных условий 710 мм (28 дюйма)		✓
Для экстремальных условий 710 мм (28 дюйма)		✓
Трапециеобразная, для умеренных условий 710 мм (28 дюйма)		✓
Трапециеобразная, для экстремальных условий эксплуатации 710 мм (28 дюйма)		✓
Для умеренных условий 965 мм (38 дюйма)		✓
Для экстремальных условий 965 мм (38 дюйма)		✓
Трапециеобразная, для экстремальных условий эксплуатации 965 мм (38 дюйма)		✓
Направляющие щитки гусеничной ленты	✓	
Поперечная балансирная балка	✓	
Гидравлические регулировщики гусеницы	✓	
Роликовые опоры со смазкой на весь срок эксплуатации	✓	
Гусеница и ролики, смазанные на весь срок эксплуатации	✓	
Сменные сегменты обода зубчатки	✓	
Без опорных роликов	✓	
Опорные ролики, стандартная колея		✓
Опорные ролики, для арктических условий		✓

	Стандартный вариант	Поставляется по заказу
ТЕХНИЧЕСКОЕ ОБСЛУЖИВАНИЕ И РЕМОНТ		
Слив масла	✓	
Система быстрой замены масла		✓
Система для быстрой заправки топливом		✓
Система для быстрой заправки топливом (при установленном рыхлителе)		✓
Топливные магистрали, соответствующие требованиям использования B100 (требуются для Индонезии)		✓
Топливный бак повышенной емкости — включает топливопроводы, соответствующие стандарту B100		✓
Стандартная смазка	✓	
Смазка для работы при высоких температурах		✓
Смазка для для арктических условий		✓
Охладитель двигателя (–37° C)	✓	
Арктический охладитель двигателя, (–51° C)		✓
Сливные отверстия силовой передачи, отвечающие экологическим требованиям		✓
Нагреватель охлаждающей жидкости двигателя 240V		✓
Порты для взятия проб масла S·O·S℠	✓	
Защита от вандализма отсеков для жидкостей и аккумуляторного отсека	✓	
Кожухи двигателя	✓	
Точки технического обслуживания на уровне земли (удаленное отключение электричества, дополнительный выключатель и счетчик моточасов)	✓	
радиатор охлаждения гидравлического масла	✓	
Фирменные фильтры силовой передачи и гидравлического масла Cat с увеличенными интервалами обслуживания	✓	
Переднее тягово-сцепное устройство	✓	
ЭЛЕКТРИЧЕСКАЯ СИСТЕМА		
Звуковой сигнал заднего хода	✓	
Разъем для диагностики	✓	
Предупреждающая сирена переднего хода	✓	
Фонари – 6	✓	
Система освещения – 10 светодиодных фар		✓
Система освещения – 8 светодиодных фар (на решетке)		✓
Освещение под капотом		✓
СТАРТЕРЫ, АККУМУЛЯТОРЫ И ГЕНЕРАТОРЫ		
генератор 150 A	✓	
Канальный генератор на 150 A		✓
Устройство для облегчения пуска холодного двигателя		✓
Две необслуживаемые аккумуляторные батареи 12 В для тяжелых условий эксплуатации (1400 CCA) (вместе — 24 В)	✓	
Вспомогательная пусковая розетка	✓	
Пускатель для тяжёлых условий эксплуатации 24V	✓	

Стандартное и дополнительное оборудование *(продолжение)*

Состав стандартного и дополнительного оборудования может изменяться. За подробными сведениями по этому вопросу обращайтесь к вашему дилеру Cat.

	Стандартный вариант	Поставляется по заказу
ЗАЩИТА И УПЛОТНЕНИЯ		
Защита вентилятора от обломков		✓
Решетка для защиты от крупного мусора		✓
Откидные нижние ограждения	✓	
Нижняя защита с уплотнением		✓
Усиленная нижняя защита		✓
Нижняя защита для тяжелых условий эксплуатации, со звукоизоляцией		✓
Нижняя защита для тяжелых условий эксплуатации, передний противовес		✓
Нижняя защита для тяжелых условий эксплуатации в условиях пустыни		✓
Щитки топливного бака с защитным кожухом		✓
Щитки топливного бака без защитного кожуха		✓
Щитки топливного бака увеличенной емкости без защитного кожуха		✓
Решетки		✓
Задний защитный экран		✓
Передние защитные кожухи		✓
Уплотнения системы шумоподавления		✓
Уплотнения для работы в пустыне		✓
Уплотнения для операций с мусором		✓
Поручни толкающего бруса		✓
БУЛЬДОЗЕРЫ		
Цилиндры подъема		✓
Отвалы SU/U с одним цилиндром наклона		✓
Отвалы SU/U с одним защищенным цилиндром наклона		✓
Отвалы SU/U с двумя защищенными цилиндрами наклона		✓
Угловой отвал		✓
LGP SU с одним цилиндром наклона		✓
LGP с одним защищенным цилиндром наклона		✓
LGP с двумя защищенными цилиндрами наклона		✓
LGP, угловой отвал		✓
SU/U с одним цилиндром наклона и датчиком уклона Slope Assist		✓
SU/U с одним цилиндром наклона и датчиком уклона Slope Assist, с защитой		✓
Угловой отвал LGP с датчиком уклона Slope Assist		✓
LGP SU с одним цилиндром наклона и датчиком уклона Slope Assist		✓
LGP SU с одним цилиндром наклона и датчиком уклона Slope Assist, с защитой		✓
Угловой отвал с датчиком уклона Slope Assist		✓

	Стандартный вариант	Поставляется по заказу
ОТВАЛЫ		
Полууниверсальный		✓
Полууниверсальный, функция подключения дополнительных устройств (ARO)		✓
Полууниверсальный с нажимным диском, функция подключения дополнительных устройств (ARO)		✓
Полууниверсальный с защитой от камней и износостойкой пластиной, функция подключения дополнительных устройств (ARO)		✓
Универсальный, , функция подключения дополнительных устройств (ARO)		✓
Универсальный с защитой от камней и износостойкой пластиной, функция подключения дополнительных устройств (ARO)		✓
Полууниверсальный LGP, функция подключения дополнительных устройств (ARO)		✓
Угловой		✓
Угловой LGP		✓
Полууниверсальный для свалок, с износостойкой пластиной, функция подключения дополнительных устройств (ARO)		✓
Универсальный для свалок, с износостойкой пластиной, функция подключения дополнительных устройств (ARO)		✓
Полууниверсальный LGP для свалок, с износостойкой пластиной, функция подключения дополнительных устройств (ARO)		✓
ЗАДНЕЕ НАВЕСНОЕ ОБОРУДОВАНИЕ		
Однозубый рыхлитель		✓
Однозубый рыхлитель со съёмником пальцев		✓
Однозубый рыхлитель со съёмником пальцев и защитным брусом		✓
Однозубый рыхлитель со защитным брусом		✓
Однозубый рыхлитель со толкающим устройством		✓
Однозубый рыхлитель со съёмником пальцев, удаленная смазка (только для Индонезии)		✓
Рыхлитель с несколькими стойками		✓
Рыхлитель с несколькими стойками и защитным брусом		✓
Зуб рыхлителя с несколькими стойками		✓
Зуб рыхлителя с одной стойкой		✓
Зуб рыхлителя с одной стойкой – глубокое рыхление		✓
Жесткая тяговая рама		✓
Задний противовес		✓
Дополнительный противовес (тяговая рама)		✓
Дополнительный противовес (защитный кожух)		✓
Задний защитный кожух		✓
Без заднего навесного оборудования	✓	
Лебедка устанавливается дилером. Проконсультируйтесь с дилером Cat по дополнительным опциям		✓
СПЕЦИАЛЬНЫЕ УСТРОЙСТВА		
Для обработки мусора		✓

Примечание: Выберите один из заводских вариантов, чтобы оборудовать свой бульдозер для работы в условиях пустыни/высокой абразивности, экстремальных/арктических холодов или для работы в лесном хозяйстве/расчистки земли.

D8

Для обработки мусора

От перемещения мусора до укладки грунта в целях рекультивации, от строительства ячеек до их закрытия — бульдозеры Cat для работы на свалках изначально спроектированы и изготовлены, чтобы соответствовать требованиям работы на полигоне. Специальная защита по всей машине помогает обезопасить основные компоненты, такие как шасси, топливный бак и гидравлический бак, от ударов и мусора.

Дополнительная защита машины

- Щиток топливного бака и усиленная нижняя защита защищают основные компоненты машины.
- Внутреннее изоляция предотвращает попадание мусора во внутренние отсеки.
- Сверхпрочные дверцы решетки радиатора на петлях защищают радиатор и вентилятор от проникновения материала, попадающего прямо внутрь или из-под отвала.
- Теплозащитные экраны обеспечивают дополнительную защиту в условиях высокой засоренности.
- Задний отбойник защищает от попадания мусора на гусеницы.
- Защита бортовых редукторов предотвращает наматывание проводов и попадание грязи и мусора в уплотнения.
- Вращающиеся втулки на линиях цилиндров наклона помогают наматываемому мусору скатываться со шлангов.
- 10 светодиодных защищенных фар высшего качества освещают рабочее пространство.

Простое техническое обслуживание

- Для повышения эффективности охлаждения и предотвращения засорения конденсатор кондиционера и вентиляторы установлены на задней части конструкции ROPS, вдали от мусора.
- Прочная герметичная нижняя защита крепится на петлях для легкой очистки.
- Легкий доступ к полу кабины обеспечивает возможность доступа к отверстию в половом настиле без использования инструментов.
- Генератор размещен в герметичном корпусе для увеличения срока его службы.
- Предочиститель воздуха двигателя с защитным экраном подает более чистый воздух к силовой передаче.

Оснащен для работы

- Отвалы для захоронения отходов оснащены решеткой для мусора, чтобы увеличить производительность, когда машина работает с более легкими материалами, такими как мусор.
- Износостойкая пластина помогает продлить срок службы отвала.
- Защита ходовой части помогает предотвратить попадание мусора, такого как проволока, веревки или пластиковые пакеты, в уплотнения.
- Трапециеобразная конструкция гусеницы с центральным отверстием помогает удалять мусор.

Технические характеристики бульдозера D8 для обработки мусора

Двигатель

Модель двигателя	Cat C15	
Выбросы	Соответствует стандартам по выбросам загрязняющих веществ Nonroad Stage III (Китай) и MAR-1 (Бразилия), аналогичным стандартам Агентства по охране окружающей среды США (EPA) Tier 3 и Stage IIIA ЕС, которые эквивалентны стандартам Nonroad Stage II (Китай)/ Tier 2 Агентства по охране окружающей среды США (EPA) и Stage II ЕС	
Номер сборки	19B	
Мощность двигателя при 1900 об/мин		
ISO 9249/SAE J1349	242 кВт	325 л.с.
ISO 9249 (DIN)	328 л.с.	
Мощность двигателя при 1600 об/мин		
ISO 14396	269 кВт	361 л.с.
ISO 14396 (DIN)	365 л.с.	
Диаметр цилиндра	137 мм	5,4 дюйма
Ход поршня	172 мм	6,8 дюймов
Рабочий объем двигателя	15,2 л	928 дюймов^3
Возможность использования дизельного биотоплива	вплоть до марки B100[1]	

- Полезная мощность - это мощность на маховике, когда двигатель оснащен вентилятором, воздухоочистителем, глушителем и генератором переменного тока.
- Заявленная мощность проверяется в соответствии с указанным стандартом, действующим на момент изготовления.
- На высоте до 3658 м (12 000 фута) понижение мощности не требуется, а после 3658 м (12 000 фута) мощность снижается автоматически.

[1]Двигатели Cat совместимы со следующими возобновляемыми, альтернативными и биотопливными* видами топлива с пониженным выбросом парниковых газов:
✓вплоть до дизельного биотоплива марки B20 (метиловый эфир)**
✓вплоть до 100% возобновляемых видов топлива HVO (гидрированного растительного масла) и ГЖК
*См. Инструкции по успешному применению. Для получения подробной информации обратитесь к своему дилеру Cat или в раздел «Рекомендации по жидкостям для машин Caterpillar» (SEBU6250).
**Может при необходимости использоваться B30. По вопросам использования смесей вплоть до B100 проконсультируйтесь с вашим дилером Cat.
**Использование топлива вплоть до B100 возможно при оснащении дополнительными топливными магистралями, совместимыми с B100. Пожалуйста, обратитесь к Руководству по эксплуатации и техническому обслуживанию для получения дополнительной информации.

Вместимость заправочных емкостей

Топливный бак	600 л	158,3 гал
Система охлаждения	62 л	16,4 галлона
Картер двигателя*	38 л	10 галл
Силовая передача	155 Л	40,9 галлона
Бортовые редукторы (каждый)	12,5 л	3,3 гал
Рамы с опорными роликами (каждая)	65 л	17,2 гал
Отсек поворотной оси	40 л	10,6 галлона

*С масляными фильтрами.

Управление гидравлической системой

Тип насоса	Поршневой с переменным рабочим объемом двигателя	
Производительность насоса (рулевого управления)	276 л/мин	71,8 галл/мин
Производительность насоса – Система рабочего оборудования	232 л/мин	60,3 галл/мин
Поток на конце штока цилиндра наклона	130 л/мин	33,8 галл/мин
Поток головки цилиндра наклона	170 л/мин	44,2 галл/мин
Настройка предохранительного клапана бульдозера	24 100 кПа	3495,3 фунта на квадратный дюйм
Настройка предохранительного клапана цилиндра наклона	24 100 кПа	3495,3 фунта на квадратный дюйм
Настройка предохранительного клапана бульдозера	24 100 кПа	3495,3 фунта на квадратный дюйм
Настройка предохранительного клапана рыхлителя (продольного наклона)	24 100 кПа	3495,3 фунта на квадратный дюйм
Рулевое управление	39 200 кПа	5685,3 фунта на квадратный дюйм

Трансмиссия

1 Передний ход	3,4 км/ч	2,1 мили/ч
2 Передний ход	6,1 км/ч	3,8 мили/ч
3 Передний ход	10,6 км/ч	6,6 мили/ч
1 Задний ход	4,5 км/ч	2,8 мили/ч
2 Задний ход	8 км/ч	5,0 миль/ч
3 Задний ход	14,2 км/ч	8,8 мили/ч
Тяговое усилие (1000), 1 Передний ход	650,7 кН	146 283,2 фунт-силы
Тяговое усилие (1000), 2 Передний ход	356,9 кН	80 234,3 фунт-силы
Тяговое усилие (1000), 3 Передний ход	191,8 кН	43 118,3 фунт-силы

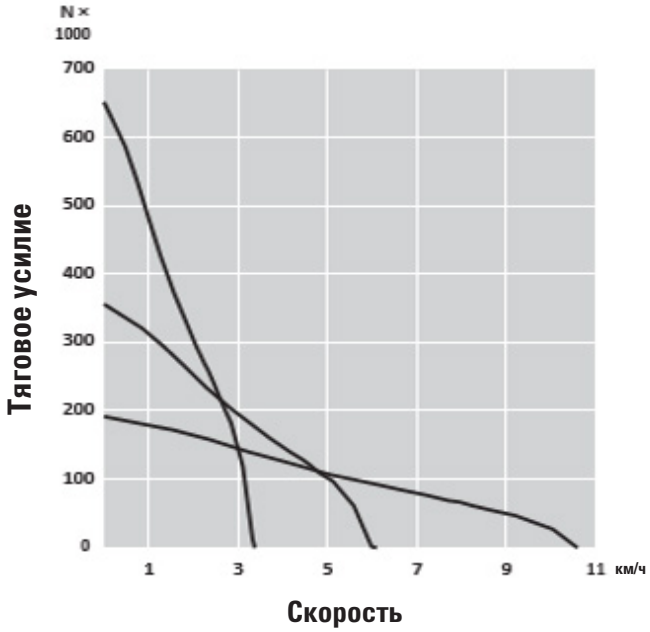

Технические характеристики бульдозера D8 для обработки мусора

Бульдозер D8 для обработки мусора

	Эксплуатационная масса	38 621 КГ	85 122 фунтов
	Транспортировочная масса	29 823 КГ	65 726 фунтов
	Давление на грунт (ISO 16754)	88,2 кПа	12,8 фунта на квадратный дюйм
	Тип башмаков	Экстремальные условия эксплуатации	
	Ширина стандартных гусеничных башмаков	610 мм	24 дюйма
	Башмаков на одной стороне	44	
	Количество опорных катков с каждой стороны	8	
	Область соприкосновения с грунтом (ISO 16754)	4,3 м²	6696 дюймов²
1	Ширина колеи	2082 мм	82 дюйма
2	Ширина трактора (без опорных цапф)	2743 мм	108 дюймов
3	Высота машины от кончика грунтозацепа башмака до выхлопной трубы	3452 мм	135,9 дюйма
	до верха кабины	3503 мм	137,9 дюйма
4	Опорная длина гусеницы	3206 мм	126,2 дюйма
5	Длина основного трактора	4647 мм	183 дюйма
	Со следующими насадками (добавить к базовой длине трактора):		
	Однозубый рыхлитель (с наконечником на уровне земли)	1519 мм	59,8 дюйма
	Рыхлитель с несколькими стойками (с наконечником на уровне земли)	1613 мм	63,5 дюйма
	Тяговая рама	406 мм	16 дюймов
	Отвал SU	1904 мм	75 дюймов
	Отвал U	2241 мм	88,2 дюйма
	Продольный наклон	216 мм	8,5 дюйма
6	Высота грунтозацепа	84 мм	3,3 дюйма
7	Дорожный просвет	622 мм	24,5 дюйма

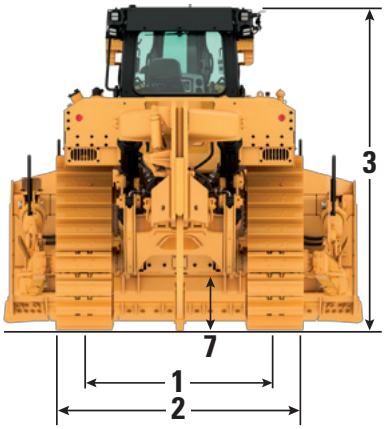

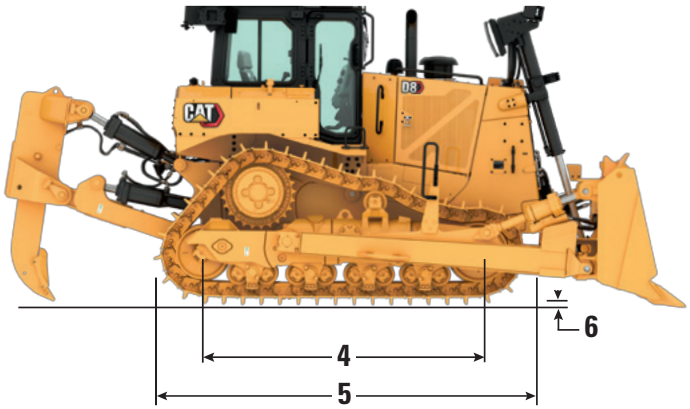

Примечание: Показана стандартная комплектация.

- Эксплуатационная масса: включает органы управления гидравликой, цилиндр наклона, охлаждающую жидкость, смазочные материалы, полную заправку топливом, кабину с конструкцией ROPS/FOPS, отвал SU, одностоечный рыхлитель, башмаки для экстремальных условий эксплуатации 610 мм (24 дюйма) и оператора.
- Транспортировочная масса: включает органы управления гидравликой, цилиндр наклона, охлаждающую жидкость, смазочные материалы, 20% заправку топливом, кабину с конструкцией ROPS/FOPS, отвал SU, комплект для работы с мусором, одностоечный рыхлитель, башмаки для экстремальных условий эксплуатации 610 мм (24 дюйма) и оператора.

Отвалы

Отвалы	Полууниверсальный для свалок		Универсальный для свалок	
Емкость	21,2 м³	27,8 ярда³	23,4 м³	30,6 ярда³
ширина*	3900 мм	12,8 фута	4123 мм	13,5 фута
Ширина по угловым ножам отвала	4042 мм	13,3 фута	4265 мм	14 футов
Высота	2553 мм	8,4 фута	2544 мм	8,3 фута
Глубина копания	573 мм	22,6 дюймов	573 мм	22,6 дюймов
Дорожный просвет	1255 мм	49,4 дюймов	1230 мм	48,4 дюйма
Максимальный наклон	895 мм	35,2 дюймов	968 мм	38,1 дюймов
Вес* без гидравлического управления	5251 КГ	11 576 фунтов	5840 КГ	12 876 фунтов

*Без средств управления гидравлической системой, включая цилиндр наклона ножа отвала.

Технические характеристики бульдозера D8 LGP для обработки мусора

Бульдозер D8 LGP для обработки мусора

	Эксплуатационная масса	37 312 КГ	82 236 фунтов
	Транспортировочная масса	31 055 КГ	68 442 фунтов
	Давление на грунт (ISO 16754)	52,3 кПа	7,6 фунт на квадратный дюйм
	Тип башмаков	Экстремальные условия эксплуатации	
	Ширина стандартных гусеничных башмаков	965 мм	38 дюймов
	Башмаков на одной стороне	44	
	Количество опорных катков с каждой стороны	8	
	Область соприкосновения с грунтом (ISO 16754)	6,8 м²	10 594 дюйма²
1	Ширина колеи	2337 мм	92 дюйма
2	Ширина трактора (без опорных цапф)	3311 мм	130,4 дюйма
3	Высота машины от кончика грунтозацепа башмака до выхлопной трубы	3452 мм	135,9 дюйма
	до верха кабины	3503 мм	137,9 дюйма
4	Опорная длина гусеницы	3207 мм	126,3 дюйма
5	Длина основного трактора	4647 мм	183 дюйма
	Со следующими насадками (добавить к базовой длине трактора):		
	Однозубый рыхлитель (с наконечником на уровне земли)	1519 мм	59,8 дюйма
	Рыхлитель с несколькими стойками (с наконечником на уровне земли)	1613 мм	63,5 дюйма
	Тяговая рама	406 мм	16 дюймов
	Отвал SU	1844 мм	72,6 дюйма
	Продольный наклон	216 мм	8,5 дюйма
6	Высота грунтозацепа	84 мм	3,3 дюйма
7	Дорожный просвет	622 мм	24,5 дюйма

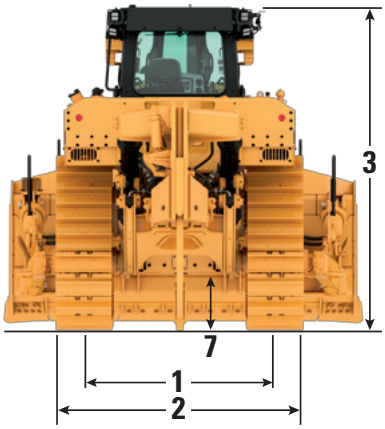

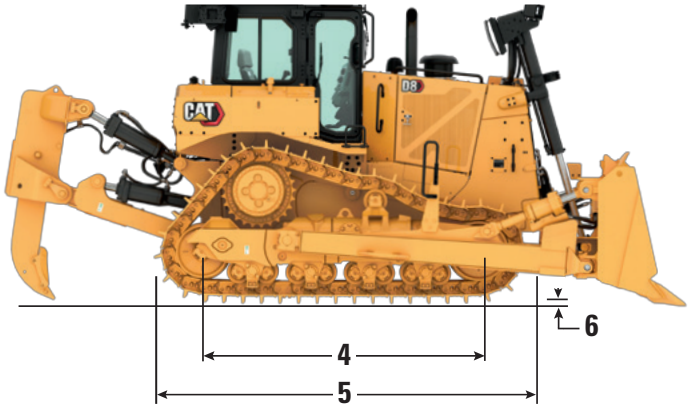

Примечание: Показана стандартная комплектация.

- Эксплуатационная масса: включает органы управления гидравликой, цилиндр наклона, охлаждающую жидкость, смазочные материалы, полную заправку топливом, кабину с конструкцией ROPS/FOPS, отвал SU, одностоечный рыхлитель, башмаки для экстремальных условий эксплуатации 965 мм (38 дюйма) и оператора.
- Транспортировочная масса: включает органы управления гидравликой, охлаждающую жидкость, смазочные материалы, 20% заправку топливом, кабину с конструкцией ROPS/FOPS, комплект для работы с мусором, одностоечный рыхлитель, башмаки для экстремальных условий эксплуатации 965 мм (38 дюйма) и оператора.

Отвалы

Отвалы для свалки	Полууниверсальный LGP для свалок	
Емкость	22,2 м³	29 ярда³
ширина*	4402 мм	14,4 фута
Ширина по угловым ножам отвала	4543 мм	14,9 фута
Высота	2454 мм	8 футов
Глубина копания	575 мм	22,6 дюймов
Дорожный просвет	1228 мм	48,4 дюйма
Максимальный наклон	859 мм	33,8 дюймов
Вес* без гидравлического управления	5062 КГ	11 159 фунтов

*Без средств управления гидравлической системой, включая цилиндр наклона ножа отвала.

Технические характеристики бульдозера D8 для обработки мусора

Башмаки гусеницы

Башмаки гусеницы	560 мм	610 мм	660 мм	700 мм	710 мм	965 мм
С принудительным удержанием пальцев	**(22 дюйма)**	**(24 дюйма)**	**(26 дюймов)**	**(27,5 дюйма)**	**(28 дюймов)**	**(38 дюймов)**
Для умеренных условий эксплуатации		✓			✓	✓
Экстремальные условия эксплуатации	✓	✓	✓		✓	✓
Трапециевидная, для экстремальных условий эксплуатации	*	*	*	*		*
Трапециевидная, для экстремальных условий эксплуатации			✓			

✓Доступно для обработки мусора
* Рекомендовано для обработки мусора

Рыхлители

Однозубый рыхлитель, регулируемый параллелограмм		
Количество карманов	1	
Увеличенная длина	1692 мм	66,6 дюйма
Максимальный зазор в приподнятом положении (под наконечником, штифт в нижнем отверстии)	636 мм	25 дюймов
Максимальное проникновение (стандартный наконечник)	1130 мм	44,5 дюйма
Максимальное проникающее усилие (стойка в вертикальном положении)	129,8 кН	29 180,2 фунт-силы
Максимальная сила проникновения с дополнительным толкающим устройством (1095 кг/4398 фунтов)	142,7 кН	32 080,2 фунт-силы
Усилие отрыва	224,9 кН	50 559,5 фунт-силы
Максимальное усилие отрыва с дополнительным толкающим устройством (1095 кг/4398 фунтов)	213,5 кН	47 996,7 фунт-силы
Вес (без системы гидравлического управления)	4085 кг	9005,9 фунта
Вес с дополнительным толкающим устройством	1095 кг	2414,1 фунта

Рыхлитель с несколькими стойками, регулируемый параллелограмм		
Количество карманов	3	
Увеличенная длина	1598 мм	62,9 дюймов
Общая ширина перекладины	2464 мм	97 дюймов
Максимальный зазор в приподнятом положении (под наконечником, штифт в нижнем отверстии)	593 мм	23,3 дюйма
Максимальное проникновение (стандартный наконечник)	780 мм	30,7 дюймов
Максимальное проникающее усилие (стойка в вертикальном положении)	124,2 кН	27 921,3 фунт-силы
Усилие отрыва (рыхлитель с несколькими стойками с одним зубом)	227,9 кН	51 234 фунт-силы
Вес (с одной стойкой, без системы гидравлического управления)	4877 кг	10 751,9 фунтов
Вест (дополнительная стойка)	332 кг	731,9 фунтов

Стандарты D8 для обработки мусора

Стандарты

- ROPS (конструкция для защиты от опрокидывания), которую Caterpillar предлагает для машины, соответствует критериям ROPS ISO 3471:2008.
- FOPS (конструкция для защиты от падающих предметов) соответствует ISO 3449:2005 уровню II.

Сведения об уровне шума

Возможно, понадобится защитить слух, если машиной управляют в открытой кабине, в шумной обстановке, если кабина обслуживается неправильно, или если двери и окна открыты долгое время.

Уровни шума		Метод проверки
Уровень звукового давления на рабочем месте оператора	83 dB(A)	"ISO 6396:2008" (1)
	81 dB(A)*	
Уровень мощности звука снаружи	117 dB(A)	"ISO 6395:2008" (2)
	113 dB(A)*	"ISO 6395:1988" (2)

* Для машин требуется соответствие действующим региональным нормам Украины и стран, применяющих «Директивы ЕС»; или машины следует оснащать пакетом шумоподавления.

(1) Измерения сняли при 70% максимальной скорости вентилятора, охлаждающего двигатель. Уровень звука может меняться при разной скорости вентилятора, охлаждающего двигатель. Измерения снимали при закрытых дверях и окнах кабины. Кабина была установлена и обслуживалась правильно.

(2) Измерения сняли при 70% максимальной скорости вентилятора, охлаждающего двигатель. Уровень звука может меняться при разной скорости вентилятора, охлаждающего двигатель.

Заявленные уровни шума, перечисленные выше, подразумевают как неточность самого измерения, так и колебания из-за изменения производительности.

Стандартное и дополнительное оборудование D8 для обработки мусора

Стандартное и дополнительное оборудование

Состав стандартного и дополнительного оборудования может изменяться. За подробными сведениями по этому вопросу обращайтесь к вашему дилеру Cat.

	Стандартный вариант	Поставляется по заказу
СИЛОВАЯ ПЕРЕДАЧА		
Двигатель Cat C15 соответствует стандартам по выбросам загрязняющих веществ Nonroad Stage III (Китай) и MAR-1 (Бразилия), аналогичным стандартам Агентства по охране окружающей среды США (EPA) Tier 3 и Stage IIIA ЕС	✓	
Двигатель Cat C15 соответствует стандартам по выбросам загрязняющих веществ Nonroad Stage III (Китай) и MAR-1 (Бразилия), аналогичным стандартам Агентства по охране окружающей среды США (EPA) Tier 3 и Stage IIIA ЕС		✓
Воздухоочиститель, предварительный очиститель с эжектором пыли	✓	
Система дополнительного воздушного охлаждения (ATAAC)	✓	
Вентилятор радиатора	✓	
Вентилятор радиатора с покрытием		✓
Секции радиатора	✓	
Электрический топливоподкачивающий насос	✓	
Электронный стояночный тормоз	✓	
Коробка передач с электронным управлением переключением	✓	
Охладитель с увеличенным сроком службы	✓	
Двухступенчатый планетарный бортовой редуктор с четырьмя планетарными колесами	✓	
Бортовые редукторы с усиленной защитой	**+**	
Вентилятор с гидроприводом, включаемый при необходимости	✓	
Глушитель со скошенной выхлопной трубой	✓	
Глушитель с тепловым экраном	+	
Фильтр предварительной очистки	✓	
Предочиститель воздушного фильтра	✓	
Предочиститель турбины с защитным экраном	**+**	
Ограничитель крутящего момента	✓	
Турбокомпрессор	✓	
Сепаратор топлива, воды	✓	

+ Включено в комплект для обработки мусора

	Стандартный вариант	Поставляется по заказу
КАБИНА ОПЕРАТОРА		
Кабина – рабочее место оператора, оснащенное системами защиты ROPS/FOPS	✓	
Возможность работы во время холодных погодных условий		✓
Сиденье с тканевым покрытием	✓	
Виниловое сиденье		✓
Сиденье с подогревом и вентиляцией		✓
Регулируемые подлокотники	✓	
Ремень безопасности, выдвижной (ширина 76 мм/3 дюйма)	✓	
Рычаг раздельного управления поворотом с двухходовым управлением	✓	
Система обогрева и кондиционирования воздуха	✓	
Электронная система контроля температуры гидравлической системы, температуры силовой передачи, температуры охлаждающей жидкости двигателя, уровня топлива, частоты вращения двигателя, тахометра, счетчика моточасов	✓	
Камера заднего вида		✓
Боковое зеркало	✓	
Педаль замедлителя	✓	
Подножки на стойках	✓	
Бардачок	✓	
Сигнальные лампочки системы	✓	
Стеклоочистители	✓	
Место для хранения контейнера с едой	✓	
Легкодоступное расположение оператора	**+**	
УПРАВЛЕНИЕ МАШИНОЙ		
Один цилиндр наклона	✓	
Два цилиндра наклона		✓
Гидравлика системы управления	✓	
Электрогидравлическая система		✓
ТЕХНОЛОГИИ		
Система удаленного мониторинга Product Link на основе сотовой связи		✓
Система удаленного мониторинга Product Link на основе спутниковой связи или в сочетании с сотовой связью		✓
Attachment Ready Option (ARO)		✓
Grade с Slope Assist		✓
Совместимость с радиостанциями и базовыми станциями Trimble, Topcon, и Leica	✓	
Возможность установки 3D-систем профилирования от Trimble, Topcon, и Leica	✓	

Стандартное и дополнительное оборудование *(продолжение)*

Состав стандартного и дополнительного оборудования может изменяться. За подробными сведениями по этому вопросу обращайтесь к вашему дилеру Cat.

	Стандартный вариант	Поставляется по заказу
ГИДРАВЛИКА		
Независимые насосы, обслуживающие рулевое управление и агрегаты	✓	
Гидравлическая система с определением нагрузки - система подъема и наклона	✓	
ХОДОВАЯ ЧАСТЬ		
Стандартная колея	✓	
Низкое давление на грунт (LGP)		✓
Ходовая часть для тяжелых условий эксплуатации на подвеске – для работы на свалках	+	
Усиленно герметизированная и смазываемая гусеница: 44 секции с основными звеньями из двух частей	✓	
Гусеницы для тяжелых условий эксплуатации с принудительным удержанием пальцев	✓	
Для экстремальных условий 560 мм (22 дюйма)		✓
Трапециеобразная, для экстремальных условий эксплуатации 560 мм (22 дюйма)		*
Для умеренных условий 610 мм (24 дюйма)	✓	
Для экстремальных условий 610 мм (24 дюйма)		✓
Трапециеобразная, для экстремальных условий эксплуатации 610 мм (24 дюйма)		*
Для максимально экстремальных условий эксплуатации 610 мм (24 дюйма)		✓
Для умеренных условий 660 мм (26 дюйма)		✓
Для экстремальных условий 660 мм (26 дюйма)		✓
Трапециеобразная, для экстремальных условий эксплуатации 660 мм (26 дюйма)		*
Трапециеобразная, для крайне тяжелых условий эксплуатации 660 мм (26 дюйма)		✓
Для умеренных условий 710 мм (28 дюйма)		✓
Для экстремальных условий 710 мм (28 дюйма)		✓
Трапециеобразная, для умеренных условий 710 мм (28 дюйма)		✓
Трапециеобразная, для экстремальных условий эксплуатации 710 мм (28 дюйма)		*
Для умеренных условий 965 мм (38 дюйма)		✓
Для экстремальных условий 965 мм (38 дюйма)		✓
Трапециеобразная, для экстремальных условий эксплуатации 965 мм (38 дюйма)		*
Направляющие щитки гусеничной ленты	✓	
Поперечная балансирная балка	✓	
Гидравлические регулировщики гусеницы	✓	
Роликовые опоры со смазкой на весь срок эксплуатации	✓	
Гусеница и ролики, смазанные на весь срок эксплуатации	✓	
Сменные сегменты обода зубчатки	✓	
Без опорных роликов	+	

* Рекомендуется
+ Включено в комплект для обработки мусора

	Стандартный вариант	Поставляется по заказу
ТЕХНИЧЕСКОЕ ОБСЛУЖИВАНИЕ И РЕМОНТ		
Слив масла	✓	
Система быстрой замены масла		✓
Система для быстрой заправки топливом		✓
Система для быстрой заправки топливом (при установленном рыхлителе)		✓
Топливные магистрали, соответствующие требованиям использования B100 (требуются для Индонезии)		✓
Топливный бак повышенной емкости — включает топливопроводы, соответствующие стандарту B100		✓
Стандартная смазка	✓	
Смазка для работы при высоких температурах		✓
Смазка для для арктических условий		✓
Охладитель двигателя (–37° C)	✓	
Арктический охладитель двигателя, (–51° C)		✓
Сливные отверстия силовой передачи, отвечающие экологическим требованиям		✓
Нагреватель охлаждающей жидкости двигателя 240V		✓
Порты для взятия проб масла S·O·S	✓	
Защита от вандализма отсеков для жидкостей и аккумуляторного отсека	✓	
Кожухи двигателя	✓	
Точки технического обслуживания на уровне земли (удаленное отключение электричества, дополнительный выключатель и счетчик моточасов)	✓	
радиатор охлаждения гидравлического масла	✓	
Фирменные фильтры силовой передачи и гидравлического масла Cat с увеличенными интервалами обслуживания	✓	
Переднее тягово-сцепное устройство	✓	
ЭЛЕКТРИЧЕСКАЯ СИСТЕМА		
Звуковой сигнал заднего хода	✓	
Разъем для диагностики	✓	
Предупреждающая сирена переднего хода	✓	
Фонари – 6	✓	
Система освещения – 10 светодиодных фар		*
Система освещения – 8 светодиодных фар (на решетке)		✓
Освещение под капотом		✓
СТАРТЕРЫ, АККУМУЛЯТОРЫ И ГЕНЕРАТОРЫ		
Канальный генератор на 150 А	+	
Устройство для облегчения пуска холодного двигателя		✓
Две необслуживаемые аккумуляторные батареи 12 В для тяжелых условий эксплуатации (1400 CCA) (вместе — 24 В)	✓	
Вспомогательная пусковая розетка	✓	
Пускатель для тяжёлых условий эксплуатации 24V	✓	

Стандартное и дополнительное оборудование *(продолжение)*

Состав стандартного и дополнительного оборудования может изменяться. За подробными сведениями по этому вопросу обращайтесь к вашему дилеру Cat.

	Стандартный вариант	Поставляется по заказу
ЗАЩИТА И УПЛОТНЕНИЯ		
Защита вентилятора от обломков		✓
Решетка для защиты от крупного мусора		✓
Откидные нижние ограждения	✓	
Нижняя защита с уплотнением	+	
Усиленная нижняя защита		✓
Нижняя защита для тяжелых условий эксплуатации, со звукоизоляцией	+	
Нижняя защита для тяжелых условий эксплуатации, передний противовес	+	
Щитки топливного бака с защитным кожухом	+	
Щитки топливного бака без защитного кожуха	+	
Щитки топливного бака увеличенной емкости без защитного кожуха		✓
Решетки		✓
Задний защитный экран		✓
Передние защитные кожухи		*
Уплотнения системы шумоподавления		✓
Уплотнения для операций с мусором	+	
Поручни толкающего бруса		✓
БУЛЬДОЗЕРЫ		
Цилиндры подъема		✓
Отвалы SU/U с одним цилиндром наклона		✓
Отвалы SU/U с одним защищенным цилиндром наклона		*
Отвалы SU/U с двумя защищенными цилиндрами наклона		*
LGP SU с одним цилиндром наклона		✓
LGP с одним цилиндром наклона,с защитой		*
LGP с двумя защищенными цилиндрами наклона		*
SU/U с одним цилиндром наклона и датчиком уклона Slope Assist		✓
SU/U с одним цилиндром наклона и датчиком уклона Slope Assist, с защитой		✓
LGP SU с одним цилиндром наклона и датчиком уклона Slope Assist		✓
LGP SU с одним цилиндром наклона и датчиком уклона Slope Assist, с защитой		✓

* Рекомендуется

+ Включено в комплект для обработки мусора

	Стандартный вариант	Поставляется по заказу
ОТВАЛЫ		
Полууниверсальный для свалок, с износостойкой пластиной, функция подключения дополнительных устройств (ARO)		*
Универсальный для свалок, с износостойкой пластиной, функция подключения дополнительных устройств (ARO)		*
Полууниверсальный LGP для свалок, с износостойкой пластиной, функция подключения дополнительных устройств (ARO)		*
Полууниверсальный		✓
Полууниверсальный, функция подключения дополнительных устройств (ARO)		✓
Полууниверсальный с нажимным диском, функция подключения дополнительных устройств (ARO)		✓
Полууниверсальный с защитой от камней и износостойкой пластиной, функция подключения дополнительных устройств (ARO)		✓
Полууниверсальный LGP, функция подключения дополнительных устройств (ARO)		✓
Универсальный, , функция подключения дополнительных устройств (ARO)		✓
Универсальный с защитой от камней и износостойкой пластиной, функция подключения дополнительных устройств (ARO)		✓
ЗАДНЕЕ НАВЕСНОЕ ОБОРУДОВАНИЕ		
Однозубый рыхлитель		✓
Однозубый рыхлитель со съёмником пальцев		✓
Однозубый рыхлитель со съёмником пальцев и защитным брусом		✓
Однозубый рыхлитель со защитным брусом		✓
Однозубый рыхлитель со толкающим устройством		✓
Однозубый рыхлитель со съёмником пальцев, удаленная смазка (только для Индонезии)		✓
Рыхлитель с несколькими стойками		✓
Рыхлитель с несколькими стойками и защитным брусом		*
Зуб рыхлителя с несколькими стойками		✓
Зуб рыхлителя с одной стойкой		✓
Зуб рыхлителя с одной стойкой – глубокое рыхление		✓
Жесткая тяговая рама		✓
Задний противовес		✓
Дополнительный противовес (тяговая рама)		✓
Дополнительный противовес (защитный кожух)		✓
Задний защитный кожух		*
Без заднего навесного оборудования	✓	
Лебедка устанавливается дилером. Проконсультируйтесь с дилером Cat по дополнительным опциям		✓

Более подробную информацию о продукции Cat, услугах дилеров и продукции промышленного назначения можно найти на сайте **www.cat.com**

© 2022 Caterpillar
Все права защищены

Материалы и технические характеристики могут быть изменены без предварительного уведомления. На фотографиях машины могут быть изображены с дополнительным оборудованием. Обратитесь к дилеру Cat для получения информации о доступных опциях.

Логотипы CAT, CATERPILLAR, LET'S DO THE WORK, их соответствующие логотипы, "Caterpillar Corporate Yellow", фирменные маркировки "Power Edge" и"Modern Hex", а также идентификаторы компании, используемые здесь, являются товарными знаками Caterpillar и не могут использоваться без разрешения.

ARXQ3483-00 (01-2022)
Номер сборки: 19B
(Африка и Ближний Восток,
Австралия и Новая Зеландия,
Евразия, Гонконг, Индия,
Индонезия, Южная Америка,
Юго-Восточная Азия, Тайвань,
Таиланд, Турция)