Cat® 310

Miniexcavadora hidráulica

Características:

La Miniexcavadora Cat® 310 ofrece la máxima potencia y rendimiento en un tamaño pequeño para ayudarlo a trabajar en una amplia gama de aplicaciones.

COMODIDAD DURANTE TODO EL DÍA

- La cabina sellada y presurizada está equipada con un sistema de aire acondicionado mejorado, posamuñecas ajustables y un asiento con suspensión para que trabaje cómodamente durante todo el día.

FUNCIONAMIENTO SENCILLO

- Los controles son fáciles de usar y el intuitivo monitor de última generación permite personalizar la máquina según las preferencias del operador y facilita la lectura de la información de la máquina.

MODO DE DESPLAZAMIENTOMODALIDAD DE DESPLAZAMIENTO CON PALANCA DE DIRECCIÓN

- Desplazarse por el lugar de trabajo es aún más fácil con la opción Cat Stick Steer. Cambie de los controles de desplazamiento tradicionales, que funcionan con palancas y pedales, a los controles de palanca universal fácilmente y con solo pulsar un botón. ¡Las ventajas de un menor esfuerzo y un control mejorado están en sus manos!

GRAN RENDIMIENTO EN UN DISEÑO REDUCIDO

- El mayor rendimiento en tareas multifuncionales y de levantamiento, oscilación y desplazamiento permite realizar el trabajo de forma más eficiente. Las opciones de flotación de la hoja de empuje y la hoja de excavación permiten una fácil limpieza.

SEGURIDAD EN EL SITIO DE TRABAJO

- Su seguridad es nuestra máxima prioridad. La miniexcavadora Cat está diseñada para que trabaje con seguridad. La cámara de marcha atrás, las luces de trabajo de cortesía y el cinturón de seguridad retráctil fluorescente con sistema de recordatorio de cinturón de seguridad optativo son solo algunas de las características de seguridad que hemos integrado en la máquina.

SERVICIO SENCILLO PARA REDUCIR EL TIEMPO DE INACTIVIDAD

- La miniexcavadora Cat tiene un mantenimiento rápido y sencillo. Los puntos de comprobación rutinaria son de fácil acceso a nivel del suelo con puntos de servicio agrupados y robustos paneles de servicio.

COSTOS DE OPERACIÓN MÁS BAJOS

- La miniexcavadora Cat se ha diseñado para reducir los costes de operación, con características como el funcionamiento en vacío automático, la parada del motor automática y el sistema hidráulico eficiente con una bomba de flujo variable.

RESPALDO INIGUALABLE DE LOS DISTRIBUIDORES

- Su distribuidor Cat está aquí para ayudarle a alcanzar sus objetivos comerciales. Tanto si necesita soluciones de equipos como si requiere formación para los operadores, cubrir sus necesidades de mantenimiento o cualquier otro servicio, su distribuidor Cat está preparado para ayudarle.

TECNOLOGÍA CAT

FACILIDAD DE USO PARA MINIEXCAVADORAS CAT

La función de facilidad de uso ayuda a los operadores a controlar la máquina para simplificar el funcionamiento, mejorar la precisión y aumentar la productividad general en el sitio de trabajo. La función de facilidad de uso está disponible instalado en su miniexcavadora desde la fábrica o como un kit de actualización después de la compra.

Los operadores pueden elegir entre dos paquetes de software, Indicate o E-Fence, para adaptarse a sus necesidades de aplicación.

INDICATE

La función de facilidad de uso Indicate un sistema de nivelación básico que proporciona indicadores visuales y acústicos del punto en el que se encuentra el cucharón en comparación con la pendiente objetivo para cortar y rellenar con las especificaciones exactas la primera vez sin cortar en exceso.

- Ideal para excavar zapatas, sistemas sépticos, cimentaciones, trabajos en taludes y aplicaciones similares con emplazamientos nivelados.
- Sistema de medición de la profundidad integrado en la máquina a partir de un banco seleccionado
- Los operadores pueden apuntar a una pendiente en relación con el chasis de la máquina (referencia de la máquina) o en relación con la gravedad (referencia de tierra).
- El operador puede programar un nivel plano o una pendiente.
- No incluye la capacidad de ajustar automáticamente la posición del balancín, la pluma o el cucharón. Se requiere Cat Grade para la funcionalidad automática.
- Incluye Swing Assist, ideal para aplicaciones de carga de dúmperes y excavación de zanjas, y Bucket Assist, ideal para aplicaciones de pendientes, nivelación, nivelación de precisión y excavación de zanjas.

SISTEMA DELIMITADOR

El sistema delimitador retringe automáticamente el movimiento de la máquina dentro de los límites preestablecidos por el operador para el límite superior, inferior, de pared, pared y oscilación para evitar estructuras por encima, por debajo, delante o a la izquierda o derecha de la máquina.

- Ideal para aplicaciones cerca de zonas de mucho tráfico, proteger estructuras en el sitio, evitar cables de fibra óptica y otros servicios subterráneos.
- Limita el funcionamiento de la pluma, el balancín, el cucharón, la carcasa y el giro de la pluma más allá de los límites establecidos.
- Incluye Swing Assist, ideal para aplicaciones de carga de dúmperes y excavación de zanjas, y Bucket Assist, ideal para aplicaciones de pendientes, nivelación, nivelación de precisión y excavación de zanjas.

CAT GRADE

Cat Grade está disponible como un sistema automático instalado en el mercado posventa que es fácil de aprender y utilizar. Cat Grade Advanced 2D y 3D le ofrece la posibilidad de crear, gestionar y graduar diseños simples y complejos con precisión, garantizando que los cortes y rellenos se realizan según las especificaciones exactas. Cat Grade reduce los costes, mejora la precisión, mejora la eficacia del operador y aumenta la seguridad.

GRADE ADVANCED 2D

Cat Grade Advanced 2D permite al operador establecer otros parámetros adicionales para las operaciones de excavación y nivelado, entre los que se incluyen la pendiente transversal y la inclinación principal en la obra. Grade Advanced 2D también permite al operador introducir, editar y trabajar con planes de diseño 2D desde su propio asiento.

- Ideal para crear diseños de pequeñas parcelas comerciales, zanjas, sistemas sépticos comerciales y otras aplicaciones similares.
- Indica la posición en tiempo real y el operador podrá elegir el ángulo de visualización que desee.

GRADE 3D

Cat Grade 3D para excavadoras añade capacidades de diseño más profundas, además de receptores del sistema mundial de navegación por satélite (Global navigation satellite system, GNSS) y una fuente de datos de corrección para conseguir una guía de posicionamiento cinemática en tiempo real (Real Time Kinematic, RTK) para planos, pendientes, contornos y curvas más complejos.

- Muestra al operador el posicionamiento del cucharón en relación con los mapas de fondo y los archivos de diseño 3D previamente cargados.
- Ayuda a coordinar las operaciones de múltiples máquinas a la vez que mantiene unos parámetros de excavación precisos en lugares de trabajo de gran extensión.

La disponibilidad varía según la región, póngase en contacto con su distribuidor Cat para analizar las mejores opciones tecnológicas para usted y su aplicación.

Especificaciones

Motor

Modelo de motor	Cat® C3.3B	
Potencia neta		
ISO 9249, 80/1269/CEE	51,8 kW	69,5 hp
Potencia del motor		
ISO 14396	55,4 kW	74,3 hp
Calibre	94 mm	3,7 pulg
Carrera	120 mm	4,7 pulg
Cilindrada	3,33 L	203 pulg^3

- Cumple los estándares de emisiones Tier 4 Final de la EPA de EE. UU. y Fase V de la UE.
- La potencia indicada se prueba de acuerdo con el estándar especificado vigente en el momento de la fabricación.
- La potencia neta indicada es la potencia disponible en el volante cuando el motor funciona a una velocidad nominal de 2200 rev/min y cuando está equipado con el ventilador configurado de fábrica, el sistema de admisión de aire, el sistema de escape y el alternador con una carga de alternador mínima.

Pesos

Peso de funcionamiento mínimo con cabina*	9.601 kg	21.170 lb
Peso de funcionamiento máximo con cabina**	10.432 kg	23.002 lb

*El peso mínimo se basa en una máquina con cadenas de acero, operador, depósito de combustible lleno, balancín largo y hoja; no incluye contrapeso ni cucharón.

**El peso máximo se basa en una máquina con cadenas de acero con almohadillas de caucho, contrapeso de 500 kg (1.103 lb), operador, depósito de combustible lleno, balancín largo, hoja y no incluye cucharón.

Aumento de peso desde la configuración mínima

Contrapeso	250 kg	551 lb
Contrapeso	500 kg	1.103 lb
Cadenas de acero con almohadillas	330 kg	728 lb

Sistema de desplazamiento

Velocidad de desplazamiento: alta	4,7 km/h	2,9 mph
Velocidad de desplazamiento: baja	2,6 km/h	1,6 mph
Fuerza de tracción máxima: velocidad alta	28,9 kN	6.497 lb
Fuerza de tracción máxima: velocidad baja	84,8 kN	19.064 lb
Presión sobre el suelo: peso mínimo	37,2 kPa	5,4 lb/pulg²
Presión sobre el suelo: peso máximo	40,5 kPa	5,9 lb/pulg²
Subida de pendientes (máxima)	30 grados	

Capacidades de llenado de servicio

Sistema de refrigeración	10,0 L	2,6 gal
Aceite del motor	11,2 L	3,0 gal
Depósito de combustible	145 L	38 gal
Depósito hidráulico	53 L	14 gal
Sistema hidráulico	140 L	37 gal

Sistema hidráulico

Sistema hidráulico con detección de carga con bomba de pistones de flujo variable

Flujo de la bomba a 2.400 rev/min	233 L/min	62 gal/min
Presión de funcionamiento: equipo	285 bares	4.134 lb/pulg²
Presión de funcionamiento: desplazamiento	285 bares	4.134 lb/pulg²
Presión de funcionamiento: giro	230 bares	3.336 lb/pulg²
Circuito auxiliar máximo: principal		
Flujo en la bomba*	131 L/min	35 gal/min
Presión en la bomba*	285 bares	4.134 lb/pulg²
Circuito auxiliar máximo: secundario		
Flujo en la bomba*	33 L/min	9 gal/min
Presión en la bomba*	285 bares	4.134 lb/pulg²
Fuerza de excavación: balancín	49,2 kN	11.060 lb
Fuerza de excavación: cucharón	77,7 kN	17.459 lb

*El flujo y la presión no son combinables. Con carga, cuando el flujo aumenta, la presión disminuye.

Sistema de giro

Velocidad de giro de la máquina	10,6 rev/min

Hoja

Anchura (estándar)	2.470 mm	97,2 pulg
Anchura (ancho)	2.640 mm	103,9 pulg
Altura	431 mm	17,0 pulg

Certificación: cabina

Estructura de protección en caso de vuelcos (ROPS)	ISO 12117-2:2008
Protección superior	ISO 10262:1998 nivel I

Miniexcavadora Hidráulica 310

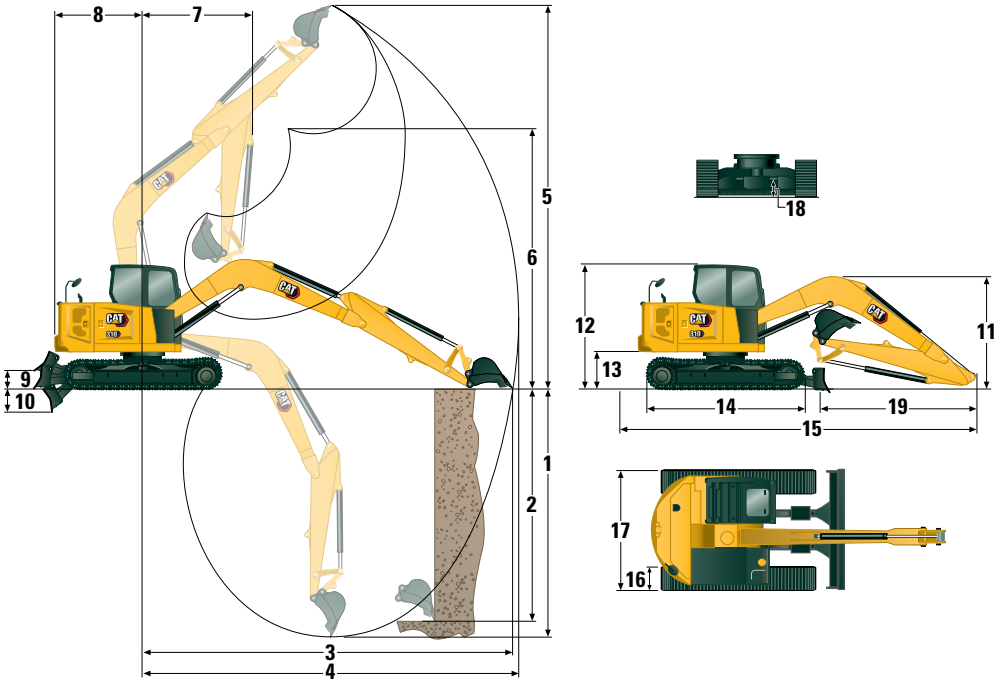

Dimensiones

1	Profundidad de excavación	5.211 mm	205,2 pulg
2	Frente vertical	4.385 mm	172,6 pulg
3	Alcance máximo a nivel del suelo	7.570 mm	298,0 pulg
4	Alcance máximo	7.695 mm	303,0 pulg
5	Altura máxima de excavación	7.970 mm	313,8 pulg
6	Espacio libre de descarga máximo	5.829 mm	229,5 pulg
7	Alcance de la pluma	2.116 mm	83,3 pulg
8	Giro de la cola		
	con contrapeso (250 kg/551 lb)	1.933 mm	76,1 pulg
	con contrapeso (500 kg/1.103 lb)	1.974 mm	77,7 pulg
	sin contrapeso	1.800 mm	70,9 pulg
9	Altura máxima de la cuchilla	421 mm	16,6 pulg
10	Profundidad máxima de la cuchilla	478 mm	18,8 pulg
11	Altura de la pluma en posición de transporte		
	Transporte de la pluma: sin herramientas*	2.550 mm	100,4 pulg
	Trabajo de la pluma: con herramientas**	2.700 mm	106,3 pulg
12	Altura de la cabina	2.541 mm	100,0 pulg
13	Altura del cojinete de giro	735 mm	28,9 pulg
14	Longitud total del tren de rodaje	3.200 mm	126,0 pulg
15	Longitud de transporte total		
	con contrapeso (250 kg/551 lb)	6.983 mm	274,9 pulg
	con contrapeso (500 kg/1.103 lb)	7.024 mm	276,5 pulg
	sin contrapeso	6.850 mm	269,7 pulg
16	Anchura de la zapata/correa de cadena	450 mm	17,7 pulg
17	Anchura total de la cadena	2.470 mm	97,2 pulg
18	Altura libre sobre el suelo	356 mm	14,0 pulg
19	Longitud del balancín	2.500 mm	98,4 pulg

*Altura de la pluma cuando el balancín está empernado en la posición de transporte (si está disponible) sin accesorios.
**Altura de la pluma cuando el balancín está empernado en la posición de trabajo con accesorios.

Capacidades de levantamiento: configuración mínima[1]

Altura del punto de levantamiento			Radio del punto de levantamiento: 3 m (9,8 pies)			Radio del punto de levantamiento: 4,5 m (14,8 pies)			Radio del punto de levantamiento (máximo)			
			Parte delantera			Parte delantera			Parte delantera			
			Hoja bajada	Hoja subida	Lateral	Hoja bajada	Hoja subida	Lateral	Hoja bajada	Hoja subida	Lateral	m (pies)
4,5 m (14,8 pies)	Balancín largo	kg (lb)				2.677* (5.903*)	2.677* (5.903*)	2.677* (5.903*)	1.527* (3.367*)	1.527* (3.367*)	1.527* (3.367*)	5,81 (19,1)
3 m (9,8 pies)	Balancín largo	kg (lb)	3.998* (8.816*)	3.998* (8.816*)	3.998* (8.816*)	2.989* (6.591*)	2.989* (6.591*)	2.438 (5.376)	1.514* (3.338*)	1.514* (3.338*)	1.514* (3.338*)	6,39 (21)
1,5 m (4,9 pies)	Balancín largo	kg (lb)	5.147* (11.349*)	5.147* (11.349*)	4.192 (9.243)	3.381* (7.455*)	2.796 (6.165)	2.261 (4.986)	1.601* (3.530*)	1.601* (3.530*)	1.248 (2.752)	6,59 (21,6)
0 m (0 pies)	Balancín largo	kg (lb)	5.431* (11.975*)	5.431* (11.975*)	3.876 (8.547)	3.548* (7.823*)	2.643 (5.828)	2.118 (4.670)	1.812* (3.995*)	1.545 (3.407)	1.258 (2.774)	6,43 (21,1)

[1]El peso mínimo incluye cadenas de acero, operador, depósito de combustible lleno, balancín largo y hoja; no incluye contrapeso ni cucharón.

Capacidades de levantamiento: configuración máxima[2]

Altura del punto de levantamiento			Radio del punto de levantamiento: 3 m (9,8 pies)			Radio del punto de levantamiento: 4,5 m (14,8 pies)			Radio del punto de levantamiento (máximo)			
			Parte delantera			Parte delantera			Parte delantera			
			Hoja bajada	Hoja subida	Lateral	Hoja bajada	Hoja subida	Lateral	Hoja bajada	Hoja subida	Lateral	m (pies)
4,5 m (14,8 pies)	Balancín largo	kg (lb)				2.677* (5.903*)	2.677* (5.903*)	2.677* (5.903*)	1.527* (3.367*)	1.527* (3.367*)	1.527* (3.367*)	5,81 (19,1)
3 m (9,8 pies)	Balancín largo	kg (lb)	3.998* (8.816*)	3.998* (8.816*)	3.998* (8.816*)	2.989* (6.591*)	2.989* (6.591*)	2.989* (6.591*)	1.514* (3.338*)	1.514* (3.338*)	1.514* (3.338*)	6,39 (21)
1,5 m (4,9 pies)	Balancín largo	kg (lb)	5.147* (11.349*)	5.147* (11.349*)	5.147* (11.349*)	3.381* (7.455*)	3.381* (7.455*)	2.652 (5.848)	1.601* (3.530*)	1.601* (3.530*)	1.601* (3.530*)	6,59 (21,6)
0 m (0 pies)	Balancín largo	kg (lb)	5.431* (11.975*)	5.431* (11.975*)	4.571 (10.079)	3.548* (7.823*)	3.548* (7.823*)	2.510 (5.535)	1.812* (3.995*)	1.812* (3.995*)	1.508 (3.325)	6,43 (21,1)

[2]El peso máximo incluye cadenas de acero con almohadillas de caucho, contrapeso (500 kg/1.103 lb), operador, depósito de combustible lleno, balancín largo y hoja; no incluye cucharón

*Las cargas anteriores cumplen el estándar de capacidad de levantamiento de excavadoras hidráulicas ISO 10567:2007. No exceden el 87 % de la capacidad hidráulica de levantamiento ni el 75 % de la carga de vuelco. El peso del cucharón excavador no está incluido en este cuadro. Las capacidades de levantamiento indicadas son para el balancín largo.

Declaración medioambiental de la 310

La siguiente información se aplica a la máquina en el momento de su fabricación final, tal y como está configurada para su venta en las regiones contempladas en este documento. El contenido de esta declaración es válido a partir de la fecha de emisión; sin embargo, el contenido relacionado con las características y especificaciones de la máquina está sujeto a cambios sin previo aviso. Para obtener más información, consulte el Manual de funcionamiento y mantenimiento de la máquina.

Para obtener más información sobre la sostenibilidad en acción y nuestro progreso, visite https://www.caterpillar.com/en/company/sustainability.

Motor

- El motor Cat® C3.3B cumple los estándares de emisiones Tier 4 Final de la EPA de EE. UU. y Fase V de la UE.
- Los motores diésel Cat deben utilizar ULSD (combustible diésel con contenido muy bajo en azufre con 15 ppm de azufre o menos) o ULSD mezclado con los siguientes combustibles con menor intensidad de carbono** hasta:
  - ✓ Un 20 % de biodiésel FAME (éster metílico de ácidos grasos)*
  - ✓ Un 100 % diésel renovable, HVO (aceite vegetal hidrogenado) y combustibles GTL (gas a líquido)

  Consulte las directrices para su correcta aplicación. Consulte con su distribuidor Cat o las "Recomendaciones de fluidos para máquinas Caterpillar" (SEBU6250) para obtener más detalles.

  * *Los motores sin dispositivos de postratamiento pueden usar mezclas más altas, hasta un 100 % de biodiésel (para el uso de mezclas superiores al 20 % de biodiésel, consulte a su distribuidor Cat).*

  ** *Las emisiones de gases de efecto invernadero en el tubo de escape de los combustibles con menor intensidad de carbono son básicamente las mismas que las de los combustibles tradicionales.*

Sistema de aire acondicionado

- El sistema de aire acondicionado de esta máquina contiene el refrigerante con gas fluorado de efecto invernadero R134a (potencial de calentamiento global = 1430). El sistema contiene 1,0 kg (2,20 lb) de refrigerante, que tiene un equivalente de 1,430 toneladas métricas (1,576 toneladas) de CO_2.

Pintura

- En función de la mejor información disponible, la concentración máxima permitida, medida en partes por millón (ppm), de los siguientes metales pesados en la pintura son:
  - Bario < 0,01 %
  - Cadmio < 0,01 %
  - Cromo < 0,01 %
  - Plomo < 0,01 %

Niveles de ruido

Nivel de presión acústica en los oídos del operador: 72 dB(A) (ISO 6396:2008)*

Nivel de potencia acústica exterior 99 dB(A) (ISO 6395:2008)**

*Los niveles de presión acústica dinámica en los oídos del operador según la norma ISO 6396:2008. Las mediciones se realizaron con las puertas y ventanillas de la cabina cerradas.

**El nivel de potencia acústica indicado para las configuraciones con marcado CE, cuando se mide según el procedimiento y las condiciones de prueba que se especifican en 2000/14/CE.

Aceites y fluidos

- En las fábricas de Caterpillar se usan refrigerantes de etilenglicol. El refrigerante/anticongelante para motor diésel (DEAC, Diesel Engine Antifreeze/Coolant) Cat y el refrigerante de larga duración (ELC, Extended Life Coolant) Cat pueden reciclarse. Para obtener más información, consulte a su distribuidor Cat.
- Cat BIO HYDO Advanced es un aceite hidráulico biodegradable que cuenta con la aprobación Ecolabel de la UE.
- Es posible que haya otros fluidos. Consulte el Manual de funcionamiento y mantenimiento o la Guía de aplicación e instalación para obtener recomendaciones sobre los fluidos y conocer los intervalos de mantenimiento.

Características y tecnologías

- Las siguientes características y tecnologías pueden contribuir a un ahorro de combustible o a una reducción de las emisiones de carbono. Las características pueden variar. Consulte a su distribuidor Cat para obtener más información.
  - Los sistemas hidráulicos avanzados equilibran la potencia y la eficiencia
  - La potencia según demanda proporciona eficiencia y potencia en todo momento cuando se necesita y es transparente para el operador
  - Funcionamiento en vacío automático y parada automática del motor
  - Los intervalos de mantenimiento ampliados reducen el consumo de filtros y fluidos
  - Remote Flash y Remote Troubleshoot (si están disponibles)
  - Las funciones de facilidad de uso de la miniexcavadora hidráulica mejoran la eficiencia del operador minimizando el consumo de combustible (si están presentes)
  - Cat Grade con 2D avanzado y 3D mejora la eficiencia del operador minimizando el consumo de combustible (si está presente)

Reciclaje

- Los materiales incluidos en las máquinas se clasifican como se indica a continuación con un porcentaje de peso aproximado. Debido a las variaciones de las configuraciones del producto, los valores que se muestran en la tabla podrían variar

Tipo de material	Porcentaje de peso
Acero	65,52 %
Hierro	21,19 %
Revestimiento de caucho	3,50 %
Metal mixto	2,20 %
Otros	1,89 %
Metal no ferroso	1,81 %
Plástico	1,55 %
Fluido	1,47 %
Metal mixto y no metal	0,85 %
No metálico mixto	0,01 %
Sin categorizar	0,00 %
Total	100,00 %

- Una máquina con una mayor tasa de reciclabilidad garantizará un uso más eficiente de los valiosos recursos naturales y aumentará el valor del producto al final de su vida útil. Según la norma ISO 16714 (Maquinaria de movimiento de tierras – Reciclabilidad y recuperabilidad – Terminología y método de cálculo), el índice de reciclabilidad se define como el porcentaje en masa (fracción de masa en porcentaje) de la máquina nueva potencialmente reciclable, reutilizable o ambas cosas.

  Todas las piezas de la lista de materiales se evalúan primero por tipo de componente basándose en una lista de componentes definida por las normas ISO 16714 y de la CEMA (Asociación de Fabricantes de Maquinaria de Construcción) de Japón. Las piezas restantes se evalúan además para su reciclado en función del tipo de material.

  Debido a las variaciones de las configuraciones del producto, los valores que se muestran en la tabla podrían variar

Reciclabilidad – 96 %

Los datos ofrecidos anteriormente se basan en la configuración del producto proporcionada por el grupo del producto individual.

Equipo estándar y optativo

El equipo estándar y optativo puede variar. Consulte a su distribuidor Cat para obtener más información.

	Estándar	Opcional
MOTOR		
Motor diésel Cat C3.3B (Tier 4 Final de la EPA de EE. UU./Stage V de la UE): motor electrónico, turbo, filtro de partículas diésel (DPF)	✓	
Funcionamiento en vacío del motor automático	✓	
Parada del motor en vacío automática	✓	
Freno de rotación automático	✓	
Desplazamiento de dos velocidades automático	✓	
Separador de agua y combustible con indicador	✓	
Junta radial: filtro de aire de elemento doble	✓	
Refrigerante de larga duración, –37 °C (–37 °F)	✓	
SISTEMA HIDRÁULICO		
Bomba de pistones de flujo variable electrónica	✓	
Detección de carga/sistema hidráulico de reparto de flujo	✓	
Potencia proporcional a la demanda	✓	
Control de la temperatura hidráulica	✓	
Acumulador certificado	✓	
Aceite hidráulico HYDO™ Advanced	✓	
CABINA DEL OPERADOR		
TOPS: ISO 12117:1997	✓	
ROPS: ISO 12117-2:2008	✓	
Modalidad Stick Steer	✓	
Control de crucero en desplazamiento	✓	
Cambiador de la disposición de los mandos	✓	
Posamuñecas ajustables	✓	
Reposapiés moldeados	✓	
Alfombrilla extraíble lavable	✓	
Pedales de desplazamiento y palancas manuales	✓	
Llave Cat con opción de contraseña	✓	
Sistema de arranque por pulsación con llavero Bluetooth®		✓
Calefacción, ventilación y aire acondicionado con control de temperatura automático	✓	
Controles de bloqueo hidráulico	✓	
Ventanilla delantera inferior integrada	✓	
Almacenamiento superior de la ventanilla delantera asistido	✓	
Ventanilla trasera de salida de emergencia	✓	
Retrovisores de la cabina (varían según la región)	✓	
Asiento de tela con suspensión y respaldo alto	✓	
Asiento con calefacción y suspensión neumática		✓
Cinturón de seguridad retráctil (75 mm/3 pulg)	✓	
Sistema de recordatorio de cinturón de seguridad		✓
Percha para abrigo	✓	
Soporte para vasos	✓	

	Estándar	Opcional
CABINA DEL OPERADOR ***(continuación)***		
Iluminación LED interior	✓	
Soporte para documentación	✓	
Refuerzos de montaje para las protecciones superior y delantera	✓	
Toma de corriente de 12 V	✓	
Radio: Bluetooth, auxiliar, micrófono, USB (solo carga)	✓	
Claraboya	✓	
Señal/bocina de alarma	✓	
Luces de trabajo de cabina y pluma (lado izquierdo)	✓	
Espacio de servicio para teléfono móvil	✓	
Visera para lluvia		✓
Monitor LCD en color de última generación (IP66)	✓	
– To Interfaz con selector de dial		
– Indicadores de temperatura del refrigerante y nivel de combustible		
– Control de la máquina y de mantenimiento		
– Ajustes de rendimiento y de la máquina		
– Código de seguridad numérico		
– Varios idiomas		
– Preinstalación para cámara (IP68 e IP69K)		
– Horómetro con interruptor de activación		
Monitor avanzado de última generación *(todos los elementos que se indican a continuación se incluyen con esta opción)*		✓
– Pantalla táctil		
– Sistema de referencia en el sitio		
– Compatible con cámara de alta definición (IP68 e IP69K)		
– Código de seguridad numérico		
TECNOLOGÍA (la disponibilidad varía según la región)		
Facilidad de uso: Indicate		✓
Facilidad de uso: Sistema delimitador		✓
Cat Grade Advanced 2D		✓
Cat Grade 3D		✓
Product Link™ Basic	✓	
Product Link Elite (se aplican las normativas)		✓

(continúa en la página siguiente)

Equipo estándar y optativo *(continuación)*

El equipo estándar y optativo puede variar. Consulte a su distribuidor Cat para obtener más información.

	Estándar	Opcional
TREN DE RODAJE		
Cadena engrasada y lubricada	✓	
Puntos de amarre en el bastidor de cadenas	✓	
Hoja de empuje recta	✓	
Hoja de empuje ancha		✓
Flotación de la hoja de empuje	✓	
Cuchilla reversible empernable	✓	
Cadenas de acero (450 mm/17,7 pulgadas de ancho)		✓
Cadenas de acero anchas (600 mm/23,6 pulg)		✓
Cadena de acero con almohadillas de caucho		✓
Guías de la cadena		✓
PLUMA, BALANCÍN Y VARILLAJES		
Pluma de una pieza (4.300 mm/169,3 pulg)	✓	
Brazo largo (2.500 mm/98,4 pulg)		✓
Capacidad para pala frontal: con pasdor/ acoplamiento manual/acoplamiento hidráulico para Cat Tools (no disponible en todas las regiones)	✓	
Lista para la instalación de tenaza (no disponible en todas las regiones)	✓	
Implementos (incluye cucharones, sinfines y martillos)		✓
Tuberías hidráulicas auxiliares secundarias		✓
Válvula de control de descenso de la pluma (de serie en Europa)		✓
Válvula de control de descenso de la pluma (de serie en Europa)		✓
Cáncamo de levantamiento certificado		✓

	Estándar	Opcional
SISTEMA ELÉCTRICO		
Sistema eléctrico de 12 voltios	✓	
Alternador de 90 amperios	✓	
Batería de 900 CCA sin mantenimiento	✓	
Bloqueo/etiquetado de desconexión de la batería	✓	
Llave de encendido con interruptor de parada	✓	
Alarma de desplazamiento	✓	
Cámara trasera	✓	
Cámaras trasera y lateral		✓
Baliza giratoria		✓
PROTECCIONES		
ROPS ISO 12117-2:2008	✓	
Protección superior ISO 10262:1998 (Level I)	✓	
Protección superior ISO 10262:1998 (Level II)		✓
Protección delantera (malla) ISO 10262:1998 (Level I)		✓
Protección delantera (servicio pesado) ISO 10262:1998 (Level II)		✓
OTROS		
Contrapeso (250 kg/551 lb)		✓
Contrapeso (500 kg/1.103 lb)		✓
Cerraduras en las puertas externas del recinto	✓	
Tapa del depósito de combustible con cerradura	✓	
Enchufe para baliza	✓	
Reflectores traseros	✓	
Calentador de camisa de agua		✓
Bomba de repostaje		✓

Si desea obtener más información sobre los productos Cat, los servicios de nuestros distribuidores y las soluciones que ofrecemos para el sector, visite nuestro sitio web **www.cat.com**

© 2025 Caterpillar
Reservados todos los derechos.

Materiales y especificaciones sujetos a cambios sin previo aviso. Las máquinas que se muestran en este catálogo pueden incluir equipos opcionales. Consulte a su distribuidor Cat para conocer las opciones disponibles.

CAT, CATERPILLAR, LET'S DO THE WORK, VisionLink™, sus respectivos logotipos, el color "Caterpillar Corporate Yellow", la imagen comercial de "Power Edge" y de Cat "Modern Hex", así como la identidad corporativa y de producto utilizada en el presente documento, son marcas comerciales de Caterpillar y no pueden utilizarse sin autorización.

ASHQ8156-07 (04-2025)
Sustituye a ASHQ8156-06
Número de versión: 07A
(North America, Chile, Europe, Turkey, ANZP)