Excavadora de Ruedas

M322

Especificaciones técnicas

Las configuraciones y las funciones pueden variar según la región. Consulte a su distribuidor Cat® para conocer la disponibilidad en su zona.

Índice

Especificaciones 2

Motor 2
Transmisión 2
Capacidades de llenado de servicio 2
Mecanismo de giro 2
Tren de rodaje 2
Pesos de funcionamiento 2
Pesos de los componentes principales 3
Sistema hidráulico 3
Neumáticos 3
Hoja de empuje 4
Emisiones y seguridad 4
Normas 4
Niveles de ruido 4
Sistema de aire acondicionado 4
Dimensiones 5
Dimensiones del tren de rodaje 6
Radios de acción 7
Capacidades de elevación – Pluma ajustable variable 8
Especificaciones y compatibilidad de cucharones:
Europa 16
Norteamérica 26
Guía de oferta de accesorios:
Europa 28
Norteamérica 48

Equipos estándar y opcionales 53
Kits y accesorios instalados por el distribuidor 55
Opciones de cabina 56
Declaración medioambiental de la M322 57

Especificaciones de la Excavadora de Ruedas M322

Motor

Modelo de motor	Cat® C7.1	
Potencia del motor		
ISO 14396:2002	129,0 kW	174 hp
ISO 14396:2002 (DIN)	176 mhp (PS)	
Potencia neta		
ISO 9249:2007	128 kW	171 hp
ISO 9249:2007 (DIN)	174 mhp (CV)	
Calibre	105 mm	4,1 pulg
Carrera	135 mm	5,3 pulg
Cilindrada	7,0 L	427,8 pulg^3
Número de cilindros	6	
Capacidad biodiésel	Hasta B20[1]	

- Cumple los estándares de emisiones Tier 4 Final de la EPA de EE. UU. y Stage V de la UE.
- La potencia neta indicada es la potencia disponible en el volante cuando el motor está equipado con ventilador, filtro de aire, postratamiento de gases de escape en el módulo de emisiones limpias (CEM, Clean Emissions Module), alternador y ventilador de refrigeración a velocidad intermedia.
- Recomendada para utilizarse a una altitud de hasta 3.000 m (9.840 pies) con una disminución de potencia del motor por encima de los 3.000 m (9.840 pies).
- Velocidad nominal 2.200 rev/min

[1]Los motores diésel Cat deben utilizar ULSD (combustible diésel ultrabajo en azufre con 15 ppm de azufre o menos) o ULSD mezclado con los siguientes combustibles de menor intensidad de carbono hasta:

- ✓ 20 % de biodiésel FAME (éster metílico de ácidos grasos)*
- ✓ 100 % de diésel renovable, HVO (aceite vegetal hidrotratado) y combustibles GTL (gas a líquido)

Consulte las directrices para su correcta aplicación. Para obtener más información, consulte a su distribuidor Cat o las "Recomendaciones de fluidos para máquinas de Caterpillar" (SEBU6250).

**Los motores sin dispositivos de postratamiento pueden usar mezclas más altas, hasta un 100 % de biodiésel (para el uso de mezclas superiores al 20 % de biodiésel, consulte a su distribuidor Cat).*

Transmisión

Avance/marcha atrás		
1.ª velocidad	9 km/h	5,6 mph
2.ª velocidad	30 km/h	18,6 mph
Velocidad de reducción		
1.ª velocidad	5,5 km/h	3,4 mph
2.ª velocidad	15 km/h	9,3 mph
Tracción en la barra de tiro	127 kN	28.551 lbf
Grado de inclinación máximo (24.000 kg/52.911 lb)	70 %	

Capacidades de llenado de servicio

Depósito de combustible (capacidad total)	470 L	124,2 gal
Depósito de líquido de escape diésel	30 L	7,9 gal
Sistema de refrigeración	40 L	10,6 gal
Aceite del motor	13 L	3,4 gal
Depósito hidráulico	200 L	52,8 gal
Sistema hidráulico (incluido el depósito)	270 L	71 gal
Carcasa de eje trasero (diferencial)	14 L	3,7 gal
Eje de dirección delantero (diferencial)	11,0 L	2,9 gal
Mando final (cada uno)	2,5 L	0,7 gal
Servotransmisión	2,5 L	0,7 gal

Mecanismo de giro

Velocidad máxima de giro	8,6 rev/min	
Par de giro estándar	60 kN·m	44.250 lb-pie
Par de giro opcional	69 kN·m	50.890 lb-pie

Tren de rodaje

Altura libre sobre el suelo	320 mm	12,6 pulg
Ángulo de dirección máximo	35°	
Ángulo del eje oscilante	± 8,5°	
Radio de giro mínimo		
Fuera del neumático	6.600 mm	21,6 pies
Fuera del neumático (guardabarros de plástico)	8.200 mm	26,9 pies
Extremo de pluma ajustable variable	7.900 mm	25,9 pies

Pesos de funcionamiento*

Mínimo	20.300 kg	44.750 lb
Máximo	24.000 kg	52.911 lb
Configuraciones típicas:		
Pluma ajustable variable**		
Hoja trasera únicamente	20.800 kg	45.856 lb
Hoja y estabilizadores	22.000 kg	48.502 lb
Estabilizadores delanteros y traseros	22.300 kg	49.163 lb

*El peso de funcionamiento incluye depósito de combustible lleno, operador, cucharón GD y neumáticos de aire dobles. El peso varía en función de la configuración.

**Las configuraciones típicas incluyen balancín de 2,5 m (8'2") y contrapeso de 3.500 kg (7.716 lb).

Pesos de los componentes principales

Plumas (incluyen cilindro del balancín y VA, bulones y tuberías hidráulicas estándar)		
Pluma ajustable variable de 5,2 m (17'1")	2.400 kg	5.291 lb
Balancines (incluyen cilindro, varillaje del cucharón, bulones y tuberías hidráulicas estándar)		
Balancín de 2,5 m (8'2")*	1.100 kg	2.425 lb
Balancín de 2,9 m (9'6")	1.200 kg	2.646 lb
Contrapeso		
Contrapeso de 3.500 kg (7.716 lb)*	3.500 kg	7.716 lb
Contrapeso de 4.700 kg (10.362 lb)	4.700 kg	10.362 lb
Tren de rodaje (incluidos ejes, neumáticos estándar y escalones)		
Hoja trasera	5.650 kg	12.456 lb
Hoja delantera/estabilizador trasero	6.850 kg	15.102 lb
Hoja trasera/estabilizador delantero	6.850 kg	15.102 lb
Estabilizador trasero/estabilizador delantero	7.150 kg	15.763 lb
Cucharones		
Cucharón CW	820 kg	1.808 lb
Cucharón con bulón	850 kg	1.874 lb
Acoplamientos rápidos		
Acoplamiento rápido CW específico	245 kg	540 lb
Acoplamiento rápido con mecanismo de enganche al bulón	380 kg	840 lb

*Disponible solo en Europa.

Sistema hidráulico

Presión máxima – Circuito del implemento		
Normal	35.000 kPa	5.076 lb/pulg²
Elevación pesada	37.000 kPa	5.366 lb/pulg²
Circuito de desplazamiento	35.000 kPa	5.076 lb/pulg²
Presión máxima – Circuito auxiliar		
Presión alta	35.000 kPa	5.076 lb/pulg²
Presión media	17.000 kPa	2.466 lb/pulg²
Mecanismo de giro	39.000 kPa	5.657 lb/pulg²
Caudal máximo		
Implementos	360 L/min	95 gal/min
Circuito de desplazamiento	235 L/min	62 gal/min
Circuitos auxiliares		
Presión alta	250 L/min	66,0 gal/min
Presión media	55 L/min	14,5 gal/min
Mecanismo de giro	121 L/min	32,0 gal/min
Cilindros		
Cilindro de la pluma (VA) – Calibre	140 mm	0'6"
Cilindro de la pluma (VA) – Carrera	862 mm	2'10"
Cilindro de VAB – Calibre	170 mm	0'7"
Cilindro de VAB – Carrera	709 mm	2'4"
Cilindro del balancín – Calibre	140 mm	0'6"
Cilindro del balancín – Carrera	1.408 mm	4'7"
Cilindro del cucharón – Calibre	120 mm	0'5"
Cilindro del cucharón – Carrera	1.104 mm	3'7"

Neumáticos

Estándar	11,00 – 20 (de aire dobles)

Hoja de empuje

Tipo de hoja	Paralelo	
Anchura	2.750 mm	9'0"
Altura de vuelco de hoja	560 mm	1'10"
Altura total de la hoja	610 mm	2'0"
Profundidad máxima de bajada desde el suelo	130 mm	0'5"
Altura máxima de elevación por encima del suelo	495 mm	1'7"

Emisiones y seguridad

Emisiones del motor	Tier 4 Final y Stage V de la UE	
Niveles de vibración		
Máximo mano/brazo (ISO 5349-2001)	<2,5 m/s^2	<8,2 pie/s^2
Máximo todo el cuerpo (ISO/TR 25398:2006)	<0,5 m/s^2	<1,6 pie/s^2
Factor de transmisibilidad del asiento (ISO 7096:2000-clase espectral EM5)	<0,7	

Normas

Frenos	ISO 3450:2011
Cabina/ROPS	ISO 12117-2:2008
Cabina/FOGS	ISO 10262:1998
Cabina/niveles de ruido	Cumple las normas correspondientes que se indican a continuación

Niveles de ruido

Ruido interior	
2000/14/CE	70 dB(A)
Ruido exterior	
2000/14/CE	103 dB(A)

- Ruido interior: el nivel de ruido interior se mide según los procedimientos especificados en la norma 2000/14/CE, para las cabinas ofrecidas por Caterpillar, cuando estas están instaladas y mantenidas correctamente, y con las puertas y ventanillas cerradas.
- Ruido exterior: el nivel de potencia acústica exterior indicado se mide según las condiciones y procedimientos de prueba especificados en 2000/14/CE.
- Podría ser necesario usar protección auditiva si se va a trabajar mucho tiempo en lugares muy ruidosos con una máquina con un puesto del operador abierto o con una cabina en la que no se haya realizado un mantenimiento correcto o en la que se dejen las puertas o ventanillas abiertas.

Sistema de aire acondicionado

El sistema de aire acondicionado de esta máquina contiene el refrigerante con gas fluorado de efecto invernadero R134a (potencial de calentamiento global = 1.430). El sistema contiene 1,0 kg de refrigerante, que tiene un equivalente de CO_2 de 1,43 toneladas métricas.

Dimensiones

Todas las dimensiones son aproximadas. Los valores se calculan con neumáticos de aire dobles (11,00-20).

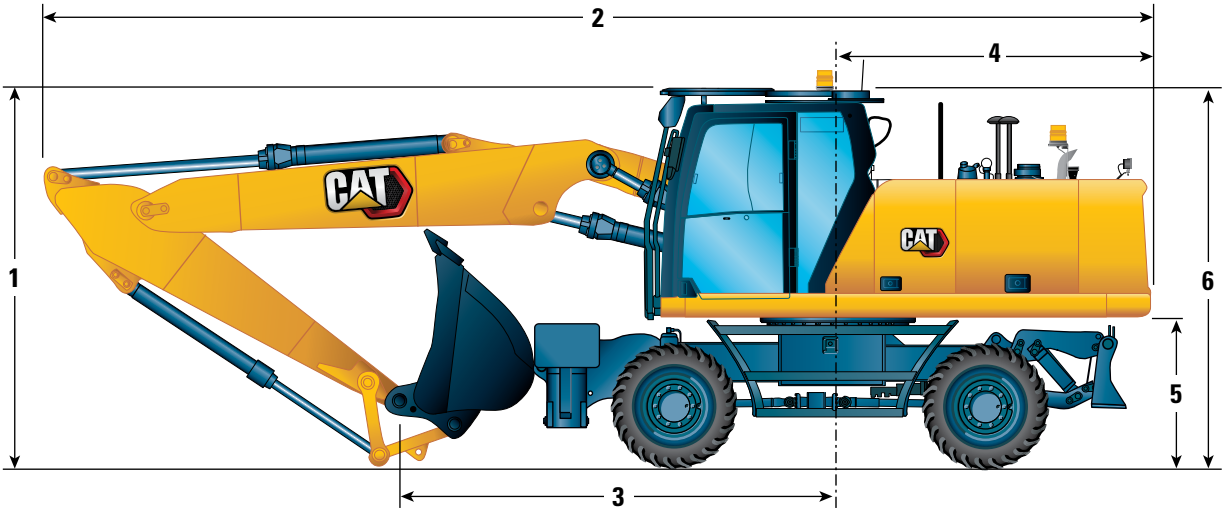

Opción de pluma		5.445 mm (17'10")	
Opciones de balancín		**2,5 m (8'2")**	**2,9 m (9'6")**
1	Altura de transporte con protección contra la caída de objetos (punto más alto entre la pluma y la cabina)	3.350 mm (11'0")	3.350 mm (11'0")
	Altura de transporte sin protección contra la caída de objetos	3.240 mm (10'8")	3.350 mm (11'0")
2	Longitud de embarque	9.395 mm (30'10")	9.485 mm (31'1")
3	Punto de soporte	3.660 mm (12'0")	3.430 mm (11'3")
4	Radio de giro de la cola	2.800 mm (9'2")	2.800 mm (9'2")
5	Altura libre desde el contrapeso	1.330 mm (4'4")	1.330 mm (4'4")
6	Altura de la cabina		
	Sin protección contra la caída de objetos	3.225 mm (10'7")	3.225 mm (10'7")
	Con protección contra caída de objetos	3.350 mm (11'0")	3.350 mm (11'0")
Anchura total de la máquina			
7	Anchura con estabilizadores en el suelo	4.095 mm (13'5")	4.095 mm (13'5")
8	Anchura con estabilizadores levantados	2.740 mm (9'0")	2.740 mm (9'0")
9	Anchura con hoja	2.740 mm (9'0")	2.740 mm (9'0")
10	Anchura con estabilizadores totalmente bajados	3.935 mm (12'11")	3.935 mm (12'11")
	Altura de cabina (puertas)	2.535 mm (8'4")	2.535 mm (8'4")
11	Anchura del bastidor superior	2.740 mm (9'0")	2.740 mm (9'0")
Posición de circulación por carretera			
12	Volante a varillaje en posición de circulación por carretera	3.485 mm (11'5")	—
13	Altura en posición de circulación por carretera	3.880 mm (12'9")	—

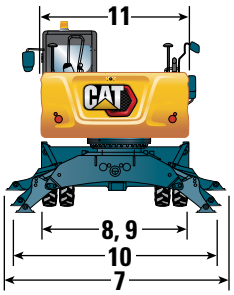

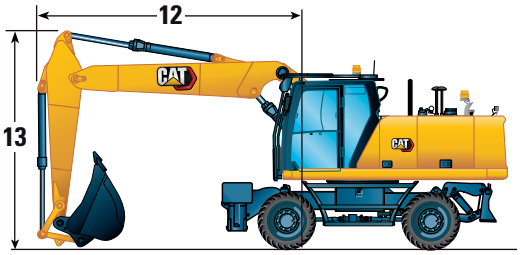

Especificaciones de la Excavadora de Ruedas M322

Dimensiones del tren de rodaje

Todas las dimensiones son aproximadas. Los valores se calculan con neumáticos de aire dobles (11,00-20).

Tren de rodaje	Hoja trasera/ estabilizador delantero	Estabilizador trasero/ hoja delantera	Estabilizador trasero/ estabilizador delantero	Parte delantera vacía/hoja trasera
14 Longitud total del tren de rodaje (hoja paralela)	5.190 mm (17'0")	5.175 mm (16'12")	5.040 mm (16'6")	4.525 mm (14'10")
15 Distancia entre ejes	2.750 mm (9'0")	2.750 mm (9'0")	2.750 mm (9'0")	2.750 mm (9'0")
16 Centro de cojinete de giro a eje trasero	1.300 mm (4'3")	1.300 mm (4'3")	1.300 mm (4'3")	1.300 mm (4'3")
17 Centro de cojinete de giro a eje delantero	1.450 mm (4'9")	1.450 mm (4'9")	1.450 mm (4'9")	1.450 mm (4'9")
18 Eje trasero a estabilizador trasero (medio)	—	800 mm (2'7")	800 mm (2'7")	—
19 Eje delantero a estabilizador delantero (medio)	940 mm (3'1")	—	940 mm (3'1")	940 mm (3'1")
20 Eje trasero a hoja paralela (extremo)	1.225 mm (4'0")	—	—	1.225 mm (4'0")
Eje delantero a hoja paralela (extremo)	—	1.350 mm (4'5")	—	—
21 Profundidad máxima del estabilizador	115 mm (0'5")	115 mm (0'5")	115 mm (0'5")	115 mm (0'5")
22 Anchura de la hoja	2.750 mm (9'0")	2.750 mm (9'0")	—	2.750 mm (9'0")
Profundidad máxima de la cuchilla	130 mm (0'5")	130 mm (0'5")	—	130 mm (0'5")
Altura libre sobre el suelo				
Altura libre de escalón más bajo	475 mm (1'7")	475 mm (1'7")	475 mm (1'7")	475 mm (1'7")
23 Altura libre del estabilizador	325 mm (1'1")	325 mm (1'1")	325 mm (1'1")	325 mm (1'1")
24 Altura libre de hoja (paralela)	495 mm (1'7")	495 mm (1'7")	495 mm (1'7")	495 mm (1'7")
25 Altura libre del eje	320 mm (1'1")	320 mm (1'1")	320 mm (1'1")	320 mm (1'1")

*Altura libre máxima de los neumáticos con el estabilizador totalmente bajado

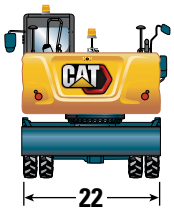

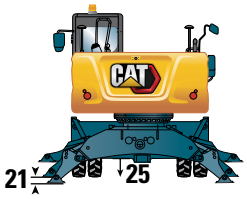

Tren de rodaje solo con hoja de empuje

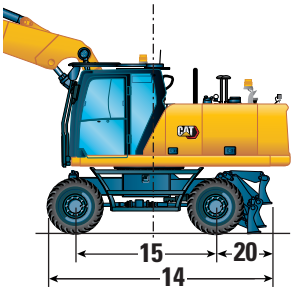

Tren de rodaje con 2 juegos de estabilizadores

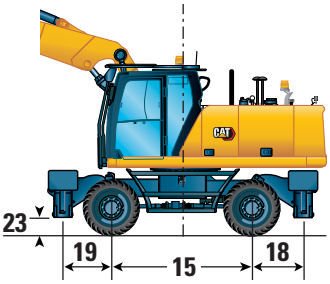

Tren de rodaje con 1 juego de estabilizadores y hoja de empuje

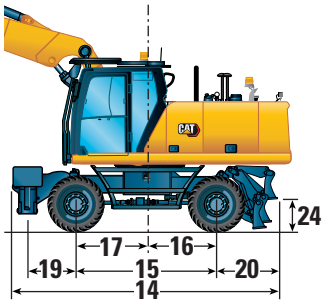

Radios de acción

Todas las dimensiones son aproximadas. Los valores se calculan con neumáticos de aire dobles (11,00-20).

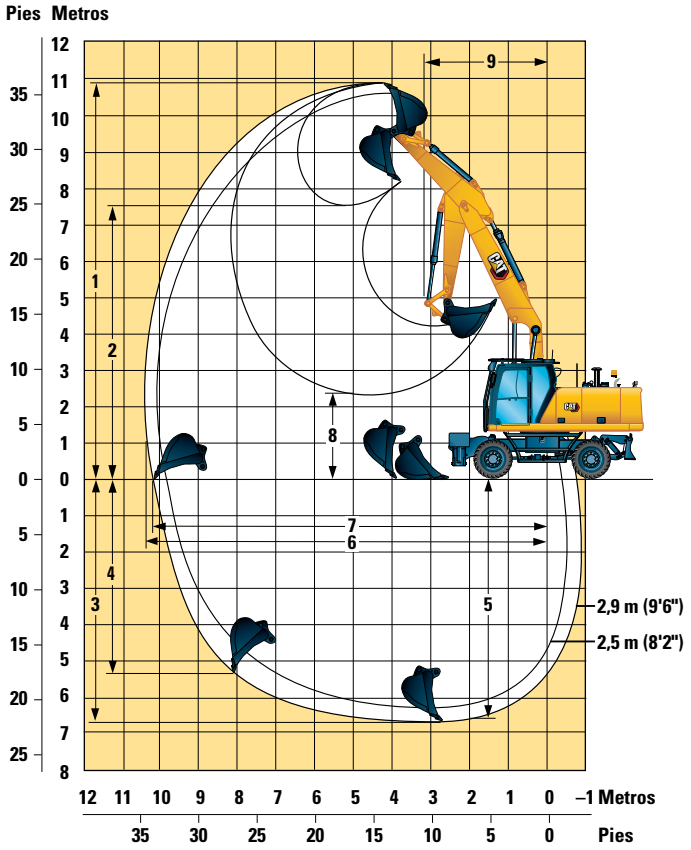

Opción de pluma	5.445 mm (17'10")	
Opciones de balancín	**2,5 m (8'2")**	**2,9 m (9'6")**
1 Altura máxima de corte	10.590 mm (34'9")	10.900 mm (35'9")
2 Altura máxima de carga	7.210 mm (23'8")	7.520 mm (24'8")
3 Profundidad máxima de excavación	6.260 mm (20'6")	6.650 mm (21'10")
4 Profundidad máxima de excavación en un frente vertical	4.920 mm (16'2")	5.290 mm (17'4")
5 Profundidad máxima de corte para obtener una excavación horizontal de 2.440 mm (8'0")	6.160 mm (20'3")	6.560 mm (21'6")
6 Alcance máximo	9.970 mm (32'9")	10.350 mm (33'11")
7 Alcance máximo a nivel del suelo	9.790 mm (32'1")	10.190 mm (33'5")
8 Altura mínima de carga	2.830 mm (9'3")	2.440 mm (8'0")
9 Radio mínimo de giro delantero	3.140 mm (10'4")	3.220 mm (10'7")
Fuerzas del cucharón (ISO)	151 kN (33.946 lbf)	151 kN (33.946 lbf)
Fuerzas del balancín (ISO)	116 kN (26.078 lbf)	105 kN (23.605 lbf)
Tipo de cucharón	GD	GD
Capacidad del cucharón	1,19 m^3 (1,56 yd^3)	1,19 m^3 (1,56 yd^3)
Radio de la punta del cucharón (con bulón)	1.574 mm (5'2")	1.574 mm (5'2")
Radio de la punta del cucharón (QC)	1.697 mm (5'7")	1.697 mm (5'7")

Los valores de rango se calculan con neumáticos de aire dobles (11,00-20).
Los valores de rango se calculan con un cucharón GD (CW) y un acoplamiento rápido CW con un radio de punta de 1.697 mm (5'7").
Los valores de fuerza se calculan con elevación pesada, un cucharón GD (con bulón) y un radio de punta de 1.574 mm (5'2").

Especificaciones de la Excavadora de Ruedas M322

Capacidades de elevación – Pluma ajustable variable, balancín de 2,5 m

Todos los valores están en kg, implemento: ninguna, cilindro del cucharón y varillaje del cucharón instalados, contrapeso: 3.500 kg, función de elevación pesada activada.

Carga al máximo alcance (punta de balancín/bulón de cucharón) | Carga sobre la parte delantera | Carga sobre la parte trasera | Carga sobre la parte lateral | Altura del punto de carga

	Configuración del tren de rodaje	3.000 mm			4.500 mm			6.000 mm			7.500 mm						mm
7.500 mm	Libre sobre las ruedas													*3.850	*3.850	*3.850	5.860
	Parte delantera vacía – hoja de empuje trasera – estabilizada													*3.850	*3.850	*3.850	
	Hoja de empuje delantera – estabilizador trasero – estabilizada													*3.850	*3.850	*3.850	
	Estabilizador delantero – estabilizador trasero – estabilizada													*3.850	*3.850	*3.850	
6.000 mm	Libre sobre las ruedas							5.800	4.600	3.850				*3.350	*3.350	2.800	7.070
	Parte delantera vacía – hoja de empuje trasera – estabilizada							5.800	*6.650	4.300				*3.350	*3.350	3.100	
	Hoja de empuje delantera – estabilizador trasero – estabilizada							*6.650	*6.650	6.500				*3.350	*3.350	*3.350	
	Estabilizador delantero – estabilizador trasero – estabilizada							*6.650	*6.650	*6.650				*3.350	*3.350	*3.350	
4.500 mm	Libre sobre las ruedas				*8.700	7.100	5.850	5.600	4.450	3.700	3.850	3.000	2.500	*3.150	2.750	2.300	7.800
	Parte delantera vacía – hoja de empuje trasera – estabilizada				*8.700	*8.700	6.500	5.600	*7.000	4.100	3.850	*5.750	2.800	*3.150	*3.150	2.550	
	Hoja de empuje delantera – estabilizador trasero – estabilizada				*8.700	*8.700	*8.700	*7.000	*7.000	6.300	*5.750	*5.750	4.350	*3.150	*3.150	*3.150	
	Estabilizador delantero – estabilizador trasero – estabilizada				*8.700	*8.700	*8.700	*7.000	*7.000	*7.000	*5.750	*5.750	5.200	*3.150	*3.150	*3.150	
3.000 mm	Libre sobre las ruedas				8.300	6.400	5.200	5.350	4.150	3.400	3.750	2.900	2.400	*3.100	2.450	2.050	8.180
	Parte delantera vacía – hoja de empuje trasera – estabilizada				8.250	*10.350	5.850	5.300	*7.450	3.850	3.750	*5.900	2.700	*3.100	*3.100	2.300	
	Hoja de empuje delantera – estabilizador trasero – estabilizada				*10.350	*10.350	9.450	*7.450	*7.450	6.000	*5.900	*5.900	4.200	*3.100	*3.100	*3.100	
	Estabilizador delantero – estabilizador trasero – estabilizada				*10.350	*10.350	*10.350	*7.450	*7.450	7.250	*5.900	*5.900	5.100	*3.100	*3.100	*3.100	
1.500 mm	Libre sobre las ruedas				7.650	5.800	4.650	5.050	3.850	3.150	3.650	2.750	2.250	3.100	2.350	1.950	8.270
	Parte delantera vacía – hoja de empuje trasera – estabilizada				7.600	*11.500	5.300	5.000	*8.150	3.550	3.600	6.150	2.550	3.100	*3.250	2.200	
	Hoja de empuje delantera – estabilizador trasero – estabilizada				*11.500	*11.500	8.800	*8.150	*8.150	5.700	*6.200	6.050	4.100	*3.250	*3.250	*3.250	
	Estabilizador delantero – estabilizador trasero – estabilizada				*11.500	*11.500	10.950	*8.150	*8.150	6.950	*6.200	*6.200	4.950	*3.250	*3.250	*3.250	
0 mm	Libre sobre las ruedas				7.400	5.550	4.400	4.850	3.700	3.000	3.550	2.700	2.200	3.200	2.400	1.950	8.060
	Parte delantera vacía – hoja de empuje trasera – estabilizada				7.350	*11.450	5.050	4.800	*8.350	3.400	3.500	6.050	2.450	3.200	*3.500	2.250	
	Hoja de empuje delantera – estabilizador trasero – estabilizada				*11.450	*11.450	8.500	*8.350	*8.350	5.500	*6.400	5.950	4.000	*3.500	*3.500	*3.500	
	Estabilizador delantero – estabilizador trasero – estabilizada				*11.450	*11.450	10.650	*8.350	*8.350	6.750	*6.400	6.150	4.850	*3.500	*3.500	*3.500	
–1.500 mm	Libre sobre las ruedas	*10.050	*10.050	8.250	7.350	5.500	4.350	4.800	3.600	2.900	3.550	2.700	2.200	3.500	2.650	2.150	7.540
	Parte delantera vacía – hoja de empuje trasera – estabilizada	*10.050	*10.050	9.600	7.300	*10.400	5.000	4.750	*7.750	3.300	3.500	*4.950	2.500	3.500	*4.000	2.450	
	Hoja de empuje delantera – estabilizador trasero – estabilizada	*10.050	*10.050	*10.050	*10.400	*10.400	8.450	*7.750	*7.750	5.450	*4.950	*4.950	4.000	*4.000	*4.000	3.950	
	Estabilizador delantero – estabilizador trasero – estabilizada	*10.050	*10.050	*10.050	*10.400	*10.400	*10.400	*7.750	*7.750	6.650	*4.950	*4.950	4.850	*4.000	*4.000	*4.000	
–3.000 mm	Libre sobre las ruedas				7.450	5.600	4.450	4.850	3.700	3.000							
	Parte delantera vacía – hoja de empuje trasera – estabilizada				7.400	*8.300	5.100	4.850	*6.000	3.400							
	Hoja de empuje delantera – estabilizador trasero – estabilizada				*8.300	*8.300	*8.300	*6.000	*6.000	5.550							
	Estabilizador delantero – estabilizador trasero – estabilizada				*8.300	*8.300	*8.300	*6.000	*6.000	*6.000							

*Limitada por la carga hidráulica y no por la carga límite de equilibrio.

El eje oscilante debe estar bloqueado. El peso de todos los accesorios de elevación debe restarse de las capacidades de elevación. Todas las capacidades de elevación están calculadas y clasificadas según la norma ISO 10567:2007. Las cargas nominales no superan el 87 % de la capacidad de elevación hidráulica ni el 75 % de la carga de vuelco. La función de elevación pesada está activada. Las capacidades de elevación se basan en la posición de la máquina sobre una superficie firme y uniforme. El punto de carga es la línea central del bulón de montaje del pivote del cucharón en el balancín. La capacidad de elevación se calcula con el cilindro VA completamente extraído. El uso de un punto de enganche del implemento para manipular/elevar objetos podría afectar al rendimiento de elevación de la máquina.

Consulte siempre el manual de funcionamiento y mantenimiento apropiado para obtener información específica del producto.

Capacidades de elevación – Pluma ajustable variable, balancín de 8'2"

Todos los valores están en lb, implemento: ninguna, cilindro del cucharón y varillaje del cucharón instalados, contrapeso: 7.716 lb, función de elevación pesada activada.

Carga al máximo alcance (punta de balancín/bulón de cucharón) | Carga sobre la parte delantera | Carga sobre la parte trasera | Carga sobre la parte lateral | Altura del punto de carga

	Configuración del tren de rodaje	10 pies			15 pies			20 pies			25 pies						pie
25 pies	Libre sobre las ruedas													*8.600	*8.600	*8.600	18,80
	Parte delantera vacía – hoja de empuje trasera – estabilizada													*8.600	*8.600	*8.600	
	Hoja de empuje delantera – estabilizador trasero – estabilizada													*8.600	*8.600	*8.600	
	Estabilizador delantero – estabilizador trasero – estabilizada													*8.600	*8.600	*8.600	
20 pies	Libre sobre las ruedas							12.500	9.900	8.300				*7.400	*7.400	6.300	23,00
	Parte delantera vacía – hoja de empuje trasera – estabilizada							12.400	*14.600	9.200				*7.400	*7.400	7.000	
	Hoja de empuje delantera – estabilizador trasero – estabilizada							*14.600	*14.600	13.900				*7.400	*7.400	*7.400	
	Estabilizador delantero – estabilizador trasero – estabilizada							*14.600	*14.600	*14.600				*7.400	*7.400	*7.400	
15 pies	Libre sobre las ruedas				*18.700	15.300	12.600	12.100	9.500	8.000	8.300	6.400	5.300	*7.000	6.100	5.100	25,52
	Parte delantera vacía – hoja de empuje trasera – estabilizada				*18.700	*18.700	14.100	12.000	*15.200	8.800	8.200	*10.600	5.900	*7.000	*7.000	5.700	
	Hoja de empuje delantera – estabilizador trasero – estabilizada				*18.700	*18.700	*18.700	*15.200	*15.200	13.600	*10.600	*10.600	9.300	*7.000	*7.000	*7.000	
	Estabilizador delantero – estabilizador trasero – estabilizada				*18.700	*18.700	*18.700	*15.200	*15.200	*15.200	*10.600	*10.600	*10.600	*7.000	*7.000	*7.000	
10 pies	Libre sobre las ruedas				17.900	13.800	11.300	11.500	8.900	7.400	8.100	6.200	5.100	*6.900	5.500	4.500	26,84
	Parte delantera vacía – hoja de empuje trasera – estabilizada				17.800	*22.300	12.700	11.400	*16.100	8.300	8.000	*12.800	5.800	*6.900	*6.900	5.100	
	Hoja de empuje delantera – estabilizador trasero – estabilizada				*22.300	*22.300	20.300	*16.100	*16.100	12.900	*12.800	*12.800	9.100	*6.900	*6.900	*6.900	
	Estabilizador delantero – estabilizador trasero – estabilizada				*22.300	*22.300	*22.300	*16.100	*16.100	15.600	*12.800	*12.800	10.900	*6.900	*6.900	*6.900	
5 pies	Libre sobre las ruedas				16.500	12.500	10.100	10.900	8.300	6.800	7.800	6.000	4.900	6.900	5.200	4.300	27,13
	Parte delantera vacía – hoja de empuje trasera – estabilizada				16.400	*24.900	11.400	10.800	*17.500	7.700	7.800	13.300	5.500	6.800	*7.100	4.800	
	Hoja de empuje delantera – estabilizador trasero – estabilizada				*24.900	*24.900	18.900	*17.500	*17.500	12.300	*13.400	13.000	8.800	*7.100	*7.100	*7.100	
	Estabilizador delantero – estabilizador trasero – estabilizada				*24.900	*24.900	23.600	*17.500	*17.500	15.000	*13.400	13.400	10.600	*7.100	*7.100	*7.100	
0 pies	Libre sobre las ruedas				15.900	11.900	9.500	10.500	7.900	6.400	7.600	5.800	4.700	7.000	5.300	4.300	26,44
	Parte delantera vacía – hoja de empuje trasera – estabilizada				15.800	*24.800	10.800	10.400	*18.100	7.300	7.600	13.000	5.300	7.000	*7.700	4.900	
	Hoja de empuje delantera – estabilizador trasero – estabilizada				*24.800	*24.800	18.300	*18.100	18.100	11.900	*13.800	12.800	8.600	*7.700	*7.700	*7.700	
	Estabilizador delantero – estabilizador trasero – estabilizada				*24.800	*24.800	22.800	*18.100	*18.100	14.500	*13.800	13.200	10.400	*7.700	*7.700	*7.700	
–5 pies	Libre sobre las ruedas	*22.900	*22.900	17.700	15.800	11.800	9.400	10.300	7.800	6.300				7.800	5.900	4.800	24,70
	Parte delantera vacía – hoja de empuje trasera – estabilizada	*22.900	*22.900	20.600	15.700	*22.500	10.700	10.300	*16.700	7.200				7.700	*8.900	5.400	
	Hoja de empuje delantera – estabilizador trasero – estabilizada	*22.900	*22.900	*22.900	*22.500	*22.500	18.200	*16.700	*16.700	11.700				*8.900	*8.900	8.800	
	Estabilizador delantero – estabilizador trasero – estabilizada	*22.900	*22.900	*22.900	*22.500	*22.500	*22.500	*16.700	*16.700	14.400				*8.900	*8.900	*8.900	
–10 pies	Libre sobre las ruedas				16.000	12.100	9.600	10.500	8.000	6.500							
	Parte delantera vacía – hoja de empuje trasera – estabilizada				16.000	*17.900	11.000	10.500	*12.700	7.400							
	Hoja de empuje delantera – estabilizador trasero – estabilizada				*17.900	*17.900	*17.900	*12.700	*12.700	11.900							
	Estabilizador delantero – estabilizador trasero – estabilizada				*17.900	*17.900	*17.900	*12.700	*12.700	*12.700							

*Limitada por la carga hidráulica y no por la carga límite de equilibrio.

El eje oscilante debe estar bloqueado. El peso de todos los accesorios de elevación debe restarse de las capacidades de elevación. Todas las capacidades de elevación están calculadas y clasificadas según la norma ISO 10567:2007. Las cargas nominales no superan el 87 % de la capacidad de elevación hidráulica ni el 75 % de la carga de vuelco. La función de elevación pesada está activada. Las capacidades de elevación se basan en la posición de la máquina sobre una superficie firme y uniforme. El punto de carga es la línea central del bulón de montaje del pivote del cucharón en el balancín. La capacidad de elevación se calcula con el cilindro VA completamente extraído. El uso de un punto de enganche del implemento para manipular/elevar objetos podría afectar al rendimiento de elevación de la máquina.

Consulte siempre el manual de funcionamiento y mantenimiento apropiado para obtener información específica del producto.

Especificaciones de la Excavadora de Ruedas M322

Capacidades de elevación – Pluma ajustable variable, balancín de 2,9 m

Todos los valores están en kg, implemento: ninguna, cilindro del cucharón y varillaje del cucharón instalados, contrapeso: 3.500 kg, función de elevación pesada activada.

Carga al máximo alcance (punta de balancín/ bulón de cucharón) | Carga sobre la parte delantera | Carga sobre la parte trasera | Carga sobre la parte lateral | Altura del punto de carga

	Configuración del tren de rodaje	3.000 mm			4.500 mm			6.000 mm			7.500 mm						mm
9.000 mm	Libre sobre las ruedas				*4.150	*4.150	*4.150							*4.100	*4.100	*4.100	4.500
	Parte delantera vacía – hoja de empuje trasera – estabilizada				*4.150	*4.150	*4.150							*4.100	*4.100	*4.100	
	Estabilizador delantero – estabilizador trasero – estabilizada				*4.150	*4.150	*4.150							*4.100	*4.100	*4.100	
	Libre sobre las ruedas – ejes anchos				*4.150	*4.150	*4.150							*4.100	*4.100	*4.100	
7.500 mm	Libre sobre las ruedas							*5.100	4.650	3.900				*3.100	*3.100	*3.100	6.410
	Parte delantera vacía – hoja de empuje trasera – estabilizada							*5.100	*5.100	4.300				*3.100	*3.100	*3.100	
	Estabilizador delantero – estabilizador trasero – estabilizada							*5.100	*5.100	*5.100				*3.100	*3.100	*3.100	
	Libre sobre las ruedas – ejes anchos							*5.100	*5.100	*5.100				*3.100	*3.100	*3.100	
6.000 mm	Libre sobre las ruedas							5.850	4.650	3.900	*3.050	3.050	2.500	*2.750	*2.750	2.500	7.530
	Parte delantera vacía – hoja de empuje trasera – estabilizada							5.850	*6.250	4.350	*3.050	*3.050	2.800	*2.750	*2.750	*2.750	
	Estabilizador delantero – estabilizador trasero – estabilizada							*6.250	*6.250	*6.250	*3.050	*3.050	*3.050	*2.750	*2.750	*2.750	
	Libre sobre las ruedas – ejes anchos							*6.250	*6.250	*6.250	*3.050	*3.050	*3.050	*2.750	*2.750	*2.750	
4.500 mm	Libre sobre las ruedas				*7.850	7.250	5.950	5.700	4.500	3.750	3.900	3.050	2.500	*2.600	2.500	2.050	8.220
	Parte delantera vacía – hoja de empuje trasera – estabilizada				*7.850	*7.850	6.650	5.650	*6.700	4.150	3.850	*5.550	2.800	*2.600	*2.600	2.350	
	Estabilizador delantero – estabilizador trasero – estabilizada				*7.850	*7.850	*7.850	*6.700	*6.700	6.350	*5.550	*5.550	4.350	*2.600	*2.600	*2.600	
	Libre sobre las ruedas – ejes anchos				*7.850	*7.850	*7.850	*6.700	*6.700	*6.700	*5.550	*5.550	5.250	*2.600	*2.600	*2.600	
3.000 mm	Libre sobre las ruedas				8.400	6.500	5.300	5.350	4.150	3.450	3.750	2.900	2.400	*2.600	2.250	1.850	8.580
	Parte delantera vacía – hoja de empuje trasera – estabilizada				8.350	*9.850	5.950	5.350	*7.200	3.850	3.750	*5.700	2.700	*2.600	*2.600	2.100	
	Estabilizador delantero – estabilizador trasero – estabilizada				*9.850	*9.850	9.600	*7.200	*7.200	6.050	*5.700	*5.700	4.250	*2.600	*2.600	*2.600	
	Libre sobre las ruedas – ejes anchos				*9.850	*9.850	*9.850	*7.200	*7.200	*7.200	*5.700	*5.700	5.100	*2.600	*2.600	*2.600	
1.500 mm	Libre sobre las ruedas				7.700	5.850	4.700	5.050	3.850	3.150	3.600	2.750	2.250	*2.650	2.150	1.750	8.660
	Parte delantera vacía – hoja de empuje trasera – estabilizada				7.700	*11.200	5.350	5.000	*7.850	3.550	3.600	*6.000	2.550	*2.650	*2.650	2.000	
	Estabilizador delantero – estabilizador trasero – estabilizada				*11.200	*11.200	8.850	*7.850	*7.850	5.700	*6.000	*6.000	4.050	*2.650	*2.650	*2.650	
	Libre sobre las ruedas – ejes anchos				*11.200	*11.200	11.050	*7.850	*7.850	6.950	*6.000	*6.000	4.950	*2.650	*2.650	*2.650	
0 mm	Libre sobre las ruedas				7.350	5.500	4.350	4.800	3.650	2.950	3.500	2.650	2.150	*2.850	2.200	1.800	8.460
	Parte delantera vacía – hoja de empuje trasera – estabilizada				7.300	*11.500	5.000	4.800	*8.300	3.350	3.450	6.000	2.450	*2.850	*2.850	2.050	
	Estabilizador delantero – estabilizador trasero – estabilizada				*11.500	*11.500	8.450	*8.300	*8.300	5.500	*6.350	5.900	3.950	*2.850	*2.850	*2.850	
	Libre sobre las ruedas – ejes anchos				*11.500	*11.500	10.600	*8.300	*8.300	6.700	*6.350	6.100	4.800	*2.850	*2.850	*2.850	
–1.500 mm	Libre sobre las ruedas	*9.500	*9.500	8.000	7.250	5.400	4.250	4.700	3.550	2.850	3.450	2.600	2.100	3.200	2.400	1.950	7.970
	Parte delantera vacía – hoja de empuje trasera – estabilizada	*9.500	*9.500	9.350	7.200	*10.700	4.900	4.700	*7.900	3.250	3.450	*5.850	2.400	3.150	*3.250	2.200	
	Estabilizador delantero – estabilizador trasero – estabilizada	*9.500	*9.500	*9.500	*10.700	*10.700	8.350	*7.900	*7.900	5.350	*5.850	5.850	3.900	*3.250	*3.250	*3.250	
	Libre sobre las ruedas – ejes anchos	*9.500	*9.500	*9.500	*10.700	*10.700	10.500	*7.900	*7.900	6.600	*5.850	*5.850	4.750	*3.250	*3.250	*3.250	
–3.000 mm	Libre sobre las ruedas				7.300	5.500	4.350	4.750	3.600	2.900							
	Parte delantera vacía – hoja de empuje trasera – estabilizada				7.300	*8.950	4.950	4.750	*6.600	3.300							
	Estabilizador delantero – estabilizador trasero – estabilizada				*8.950	*8.950	8.450	*6.600	*6.600	5.400							
	Libre sobre las ruedas – ejes anchos				*8.950	*8.950	*8.950	*6.600	*6.600	*6.600							

*Limitada por la carga hidráulica y no por la carga límite de equilibrio.

El eje oscilante debe estar bloqueado. El peso de todos los accesorios de elevación debe restarse de las capacidades de elevación. Todas las capacidades de elevación están calculadas y clasificadas según la norma ISO 10567:2007. Las cargas nominales no superan el 87 % de la capacidad de elevación hidráulica ni el 75 % de la carga de vuelco. La función de elevación pesada está activada. Las capacidades de elevación se basan en la posición de la máquina sobre una superficie firme y uniforme. El punto de carga es la línea central del bulón de montaje del pivote del cucharón en el balancín. La capacidad de elevación se calcula con el cilindro VA completamente extraído. El uso de un punto de enganche del implemento para manipular/elevar objetos podría afectar al rendimiento de elevación de la máquina.

Consulte siempre el manual de funcionamiento y mantenimiento apropiado para obtener información específica del producto.

Capacidades de elevación – Pluma ajustable variable, balancín de 9'6"

Todos los valores están en lb, implemento: ninguna, cilindro del cucharón y varillaje del cucharón instalados, contrapeso: 7.716 lb, función de elevación pesada activada.

Carga al máximo alcance (punta de balancín/ bulón de cucharón) | Carga sobre la parte delantera | Carga sobre la parte trasera | Carga sobre la parte lateral | Altura del punto de carga

	Configuración del tren de rodaje	10 pies			15 pies			20 pies			25 pies						pie
30 pies	Libre sobre las ruedas													*9.500	*9.500	*9.500	13,91
	Parte delantera vacía – hoja de empuje trasera – estabilizada													*9.500	*9.500	*9.500	
	Estabilizador delantero – estabilizador trasero – estabilizada													*9.500	*9.500	*9.500	
	Libre sobre las ruedas – ejes anchos													*9.500	*9.500	*9.500	
25 pies	Libre sobre las ruedas							*9.700	*9.700	8.300				*7.000	*7.000	*7.000	20,64
	Parte delantera vacía – hoja de empuje trasera – estabilizada							*9.700	*9.700	9.200				*7.000	*7.000	*7.000	
	Estabilizador delantero – estabilizador trasero – estabilizada							*9.700	*9.700	*9.700				*7.000	*7.000	*7.000	
	Libre sobre las ruedas – ejes anchos							*9.700	*9.700	*9.700				*7.000	*7.000	*7.000	
20 pies	Libre sobre las ruedas							12.600	10.000	8.400				*6.100	*6.100	5.600	24,51
	Parte delantera vacía – hoja de empuje trasera – estabilizada							12.600	*13.700	9.300				*6.100	*6.100	*6.100	
	Estabilizador delantero – estabilizador trasero – estabilizada							*13.700	*13.700	*13.700				*6.100	*6.100	*6.100	
	Libre sobre las ruedas – ejes anchos							*13.700	*13.700	*13.700				*6.100	*6.100	*6.100	
15 pies	Libre sobre las ruedas				*16.900	15.600	12.900	12.200	9.600	8.000	8.300	6.500	5.400	*5.700	5.600	4.600	26,87
	Parte delantera vacía – hoja de empuje trasera – estabilizada				*16.900	*16.900	14.300	12.200	*14.600	8.900	8.300	*12.000	6.000	*5.700	*5.700	5.200	
	Estabilizador delantero – estabilizador trasero – estabilizada				*16.900	*16.900	*16.900	*14.600	*14.600	13.700	*12.000	*12.000	9.400	*5.700	*5.700	*5.700	
	Libre sobre las ruedas – ejes anchos				*16.900	*16.900	*16.900	*14.600	*14.600	*14.600	*12.000	*12.000	11.200	*5.700	*5.700	*5.700	
10 pies	Libre sobre las ruedas				18.100	14.100	11.500	11.600	9.000	7.400	8.100	6.200	5.100	*5.700	5.000	4.100	28,12
	Parte delantera vacía – hoja de empuje trasera – estabilizada				18.100	*21.200	12.900	11.500	*15.600	8.300	8.000	*12.400	5.800	*5.700	*5.700	4.600	
	Estabilizador delantero – estabilizador trasero – estabilizada				*21.200	*21.200	20.600	*15.600	*15.600	13.000	*12.400	*12.400	9.100	*5.700	*5.700	*5.700	
	Libre sobre las ruedas – ejes anchos				*21.200	*21.200	*21.200	*15.600	*15.600	*15.600	*12.400	*12.400	10.900	*5.700	*5.700	*5.700	
5 pies	Libre sobre las ruedas				16.600	12.700	10.200	10.900	8.300	6.800	7.800	5.900	4.800	*5.900	4.800	3.900	28,41
	Parte delantera vacía – hoja de empuje trasera – estabilizada				16.600	*24.200	11.500	10.800	*16.900	7.700	7.700	*13.000	5.500	*5.900	*5.900	4.400	
	Estabilizador delantero – estabilizador trasero – estabilizada				*24.200	*24.200	19.100	*16.900	*16.900	12.300	*13.000	13.000	8.800	*5.900	*5.900	*5.900	
	Libre sobre las ruedas – ejes anchos				*24.200	*24.200	23.700	*16.900	*16.900	15.000	*13.000	*13.000	10.600	*5.900	*5.900	*5.900	
0 pies	Libre sobre las ruedas				15.800	11.900	9.400	10.400	7.900	6.300	7.500	5.700	4.600	*6.300	4.900	3.900	27,76
	Parte delantera vacía – hoja de empuje trasera – estabilizada				15.700	*24.900	10.800	10.300	*18.000	7.200	7.500	12.900	5.200	*6.300	*6.300	4.500	
	Estabilizador delantero – estabilizador trasero – estabilizada				*24.900	*24.900	18.200	*18.000	18.000	11.800	*13.700	12.700	8.500	*6.300	*6.300	*6.300	
	Libre sobre las ruedas – ejes anchos				*24.900	*24.900	22.800	*18.000	*18.000	14.400	*13.700	13.100	10.300	*6.300	*6.300	*6.300	
–5 pies	Libre sobre las ruedas	*21.600	*21.600	17.200	15.600	11.600	9.200	10.200	7.600	6.200	7.400	5.600	4.500	7.100	5.300	4.300	26,12
	Parte delantera vacía – hoja de empuje trasera – estabilizada	*21.600	*21.600	20.100	15.500	*23.200	10.500	10.100	*17.100	7.000	7.400	*12.500	5.200	7.000	*7.200	4.900	
	Estabilizador delantero – estabilizador trasero – estabilizada	*21.600	*21.600	*21.600	*23.200	*23.200	18.000	*17.100	*17.100	11.600	*12.500	*12.500	8.400	*7.200	*7.200	*7.200	
	Libre sobre las ruedas – ejes anchos	*21.600	*21.600	*21.600	*23.200	*23.200	22.500	*17.100	*17.100	14.200	*12.500	*12.500	10.300	*7.200	*7.200	*7.200	
–10 pies	Libre sobre las ruedas				15.700	11.800	9.400	10.300	7.700	6.200							
	Parte delantera vacía – hoja de empuje trasera – estabilizada				15.700	*19.300	10.700	10.200	*14.100	7.100							
	Estabilizador delantero – estabilizador trasero – estabilizada				*19.300	*19.300	18.100	*14.100	*14.100	11.700							
	Libre sobre las ruedas – ejes anchos				*19.300	*19.300	*19.300	*14.100	*14.100	*14.100							

*Limitada por la carga hidráulica y no por la carga límite de equilibrio.

El eje oscilante debe estar bloqueado. El peso de todos los accesorios de elevación debe restarse de las capacidades de elevación. Todas las capacidades de elevación están calculadas y clasificadas según la norma ISO 10567:2007. Las cargas nominales no superan el 87 % de la capacidad de elevación hidráulica ni el 75 % de la carga de vuelco. La función de elevación pesada está activada. Las capacidades de elevación se basan en la posición de la máquina sobre una superficie firme y uniforme. El punto de carga es la línea central del bulón de montaje del pivote del cucharón en el balancín. La capacidad de elevación se calcula con el cilindro VA completamente extraído. El uso de un punto de enganche del implemento para manipular/elevar objetos podría afectar al rendimiento de elevación de la máquina.

Consulte siempre el manual de funcionamiento y mantenimiento apropiado para obtener información específica del producto.

Especificaciones de la Excavadora de Ruedas M322

Capacidades de elevación – Pluma ajustable variable, balancín de 2,5 m

Todos los valores están en kg, implemento: ninguna, cilindro del cucharón y varillaje del cucharón instalados, contrapeso: 4.700 kg, función de elevación pesada activada.

Carga al máximo alcance (punta de balancín/ bulón de cucharón) | Carga sobre la parte delantera | Carga sobre la parte trasera | Carga sobre la parte lateral | Altura del punto de carga

	Configuración del tren de rodaje	3.000 mm			4.500 mm			6.000 mm			7.500 mm						mm
7.500 mm	Libre sobre las ruedas													*3.850	*3.850	*3.850	5.860
	Parte delantera vacía – hoja de empuje trasera – estabilizada													*3.850	*3.850	*3.850	
	Estabilizador delantero – estabilizador trasero – estabilizada													*3.850	*3.850	*3.850	
	Libre sobre las ruedas – ejes anchos													*3.850	*3.850	*3.850	
6.000 mm	Libre sobre las ruedas							6.550	5.300	4.500				*3.350	*3.350	3.300	7.070
	Parte delantera vacía – hoja de empuje trasera – estabilizada							6.550	*6.650	4.950				*3.350	*3.350	*3.350	
	Estabilizador delantero – estabilizador trasero – estabilizada							*6.650	*6.650	*6.650				*3.350	*3.350	*3.350	
	Libre sobre las ruedas – ejes anchos							*6.650	*6.650	*6.650				*3.350	*3.350	*3.350	
4.500 mm	Libre sobre las ruedas				*8.700	8.150	6.750	6.400	5.150	4.350	4.450	3.550	2.950	*3.150	*3.150	2.750	7.800
	Parte delantera vacía – hoja de empuje trasera – estabilizada				*8.700	*8.700	7.500	6.350	*7.000	4.750	4.400	*5.750	3.300	*3.150	*3.150	3.050	
	Estabilizador delantero – estabilizador trasero – estabilizada				*8.700	*8.700	*8.700	*7.000	*7.000	*7.000	*5.750	*5.750	4.950	*3.150	*3.150	*3.150	
	Libre sobre las ruedas – ejes anchos				*8.700	*8.700	*8.700	*7.000	*7.000	*7.000	*5.750	*5.750	*5.750	*3.150	*3.150	*3.150	
3.000 mm	Libre sobre las ruedas				9.450	7.450	6.100	6.100	4.850	4.050	4.350	3.450	2.900	*3.100	2.950	2.450	8.180
	Parte delantera vacía – hoja de empuje trasera – estabilizada				9.400	*10.350	6.800	6.050	*7.450	4.500	4.300	*5.900	3.200	*3.100	*3.100	2.750	
	Estabilizador delantero – estabilizador trasero – estabilizada				*10.350	*10.350	*10.350	*7.450	*7.450	6.800	*5.900	*5.900	4.850	*3.100	*3.100	*3.100	
	Libre sobre las ruedas – ejes anchos				*10.350	*10.350	*10.350	*7.450	*7.450	*7.450	*5.900	*5.900	5.750	*3.100	*3.100	*3.100	
1.500 mm	Libre sobre las ruedas				8.800	6.850	5.550	5.800	4.600	3.800	4.200	3.300	2.750	*3.250	2.850	2.350	8.270
	Parte delantera vacía – hoja de empuje trasera – estabilizada				8.750	*11.500	6.250	5.800	*8.150	4.250	4.200	*6.200	3.050	*3.250	*3.250	2.650	
	Estabilizador delantero – estabilizador trasero – estabilizada				*11.500	*11.500	10.050	*8.150	*8.150	6.500	*6.200	*6.200	4.700	*3.250	*3.250	*3.250	
	Libre sobre las ruedas – ejes anchos				*11.500	*11.500	*11.500	*8.150	*8.150	7.850	*6.200	*6.200	5.600	*3.250	*3.250	*3.250	
0 mm	Libre sobre las ruedas				8.550	6.600	5.300	5.600	4.400	3.600	4.100	3.200	2.650	*3.500	2.900	2.400	8.060
	Parte delantera vacía – hoja de empuje trasera – estabilizada				8.500	*11.450	6.000	5.600	*8.350	4.050	4.100	*6.400	3.000	*3.500	*3.500	2.700	
	Estabilizador delantero – estabilizador trasero – estabilizada				*11.450	*11.450	9.750	*8.350	*8.350	6.350	*6.400	*6.400	4.600	*3.500	*3.500	*3.500	
	Libre sobre las ruedas – ejes anchos				*11.450	*11.450	*11.450	*8.350	*8.350	7.650	*6.400	*6.400	5.500	*3.500	*3.500	*3.500	
–1.500 mm	Libre sobre las ruedas	*10.050	*10.050	9.850	8.500	6.550	5.300	5.550	4.350	3.550	4.100	3.250	2.650	*4.000	3.200	2.650	7.540
	Parte delantera vacía – hoja de empuje trasera – estabilizada	*10.050	*10.050	*10.050	8.450	*10.400	5.950	5.550	*7.750	4.000	4.100	*4.950	3.000	*4.000	*4.000	2.950	
	Estabilizador delantero – estabilizador trasero – estabilizada	*10.050	*10.050	*10.050	*10.400	*10.400	9.700	*7.750	*7.750	6.250	*4.950	*4.950	4.600	*4.000	*4.000	*4.000	
	Libre sobre las ruedas – ejes anchos	*10.050	*10.050	*10.050	*10.400	*10.400	*10.400	*7.750	*7.750	7.600	*4.950	*4.950	*4.950	*4.000	*4.000	*4.000	
–3.000 mm	Libre sobre las ruedas				*8.300	6.650	5.400	5.650	4.400	3.650							
	Parte delantera vacía – hoja de empuje trasera – estabilizada				*8.300	*8.300	6.050	5.600	*6.000	4.050							
	Estabilizador delantero – estabilizador trasero – estabilizada				*8.300	*8.300	*8.300	*6.000	*6.000	*6.000							
	Libre sobre las ruedas – ejes anchos				*8.300	*8.300	*8.300	*6.000	*6.000	*6.000							

*Limitada por la carga hidráulica y no por la carga límite de equilibrio.

El eje oscilante debe estar bloqueado. El peso de todos los accesorios de elevación debe restarse de las capacidades de elevación. Todas las capacidades de elevación están calculadas y clasificadas según la norma ISO 10567:2007. Las cargas nominales no superan el 87 % de la capacidad de elevación hidráulica ni el 75 % de la carga de vuelco. La función de elevación pesada está activada. Las capacidades de elevación se basan en la posición de la máquina sobre una superficie firme y uniforme. El punto de carga es la línea central del bulón de montaje del pivote del cucharón en el balancín. La capacidad de elevación se calcula con el cilindro VA completamente extraído. El uso de un punto de enganche del implemento para manipular/elevar objetos podría afectar al rendimiento de elevación de la máquina.

Consulte siempre el manual de funcionamiento y mantenimiento apropiado para obtener información específica del producto.

Capacidades de elevación – Pluma ajustable variable, balancín de 8'2"

Todos los valores están en lb, implemento: ninguna, cilindro del cucharón y varillaje del cucharón instalados, contrapeso: 10.362 lb, función de elevación pesada activada.

Carga al máximo alcance (punta de balancín/ bulón de cucharón) | Carga sobre la parte delantera | Carga sobre la parte trasera | Carga sobre la parte lateral | Altura del punto de carga

	Configuración del tren de rodaje	10 pies			15 pies			20 pies			25 pies						pie
25 pies	Libre sobre las ruedas													*8.600	*8.600	*8.600	18,80
	Parte delantera vacía – hoja de empuje trasera – estabilizada													*8.600	*8.600	*8.600	
	Estabilizador delantero – estabilizador trasero – estabilizada													*8.600	*8.600	*8.600	
	Libre sobre las ruedas – ejes anchos													*8.600	*8.600	*8.600	
20 pies	Libre sobre las ruedas							14.100	11.400	9.700				*7.400	*7.400	*7.400	23,00
	Parte delantera vacía – hoja de empuje trasera – estabilizada							14.100	*14.600	10.600				*7.400	*7.400	*7.400	
	Estabilizador delantero – estabilizador trasero – estabilizada							*14.600	*14.600	*14.600				*7.400	*7.400	*7.400	
	Libre sobre las ruedas – ejes anchos							*14.600	*14.600	*14.600				*7.400	*7.400	*7.400	
15 pies	Libre sobre las ruedas				*18.700	17.600	14.600	13.800	11.100	9.300	9.500	7.600	6.400	*7.000	*7.000	6.100	25,52
	Parte delantera vacía – hoja de empuje trasera – estabilizada				*18.700	*18.700	16.200	13.700	*15.200	10.300	9.500	*10.600	7.000	*7.000	*7.000	6.800	
	Estabilizador delantero – estabilizador trasero – estabilizada				*18.700	*18.700	*18.700	*15.200	*15.200	*15.200	*10.600	*10.600	*10.600	*7.000	*7.000	*7.000	
	Libre sobre las ruedas – ejes anchos				*18.700	*18.700	*18.700	*15.200	*15.200	*15.200	*10.600	*10.600	*10.600	*7.000	*7.000	*7.000	
10 pies	Libre sobre las ruedas				20.300	16.100	13.200	13.100	10.500	8.800	9.300	7.400	6.200	*6.900	6.500	5.500	26,84
	Parte delantera vacía – hoja de empuje trasera – estabilizada				20.300	*22.300	14.700	13.100	*16.100	9.700	9.300	*12.800	6.900	*6.900	*6.900	6.100	
	Estabilizador delantero – estabilizador trasero – estabilizada				*22.300	*22.300	*22.300	*16.100	*16.100	14.700	*12.800	*12.800	10.400	*6.900	*6.900	*6.900	
	Libre sobre las ruedas – ejes anchos				*22.300	*22.300	*22.300	*16.100	*16.100	*16.100	*12.800	*12.800	12.400	*6.900	*6.900	*6.900	
5 pies	Libre sobre las ruedas				19.000	14.800	12.000	12.500	9.900	8.200	9.100	7.100	5.900	*7.100	6.300	5.200	27,13
	Parte delantera vacía – hoja de empuje trasera – estabilizada				18.900	*24.900	13.500	12.500	*17.500	9.100	9.000	*13.400	6.600	*7.100	*7.100	5.800	
	Estabilizador delantero – estabilizador trasero – estabilizada				*24.900	*24.900	21.600	*17.500	*17.500	14.100	*13.400	*13.400	10.100	*7.100	*7.100	*7.100	
	Libre sobre las ruedas – ejes anchos				*24.900	*24.900	*24.900	*17.500	*17.500	16.900	*13.400	*13.400	12.100	*7.100	*7.100	*7.100	
0 pies	Libre sobre las ruedas				18.400	14.200	11.500	12.100	9.500	7.800	8.900	6.900	5.800	*7.700	6.400	5.300	26,44
	Parte delantera vacía – hoja de empuje trasera – estabilizada				18.300	*24.800	12.900	12.100	*18.100	8.700	8.800	*13.800	6.400	*7.700	*7.700	6.000	
	Estabilizador delantero – estabilizador trasero – estabilizada				*24.800	*24.800	20.900	*18.100	*18.100	13.600	*13.800	*13.800	9.900	*7.700	*7.700	*7.700	
	Libre sobre las ruedas – ejes anchos				*24.800	*24.800	*24.800	*18.100	*18.100	16.500	*13.800	*13.800	11.900	*7.700	*7.700	*7.700	
–5 pies	Libre sobre las ruedas	*22.900	*22.900	21.200	18.200	14.100	11.400	12.000	9.300	7.700				*8.900	7.100	5.900	24,70
	Parte delantera vacía – hoja de empuje trasera – estabilizada	*22.900	*22.900	*22.900	18.200	*22.500	12.800	11.900	*16.700	8.600				*8.900	*8.900	6.600	
	Estabilizador delantero – estabilizador trasero – estabilizada	*22.900	*22.900	*22.900	*22.500	*22.500	20.800	*16.700	*16.700	13.500				*8.900	*8.900	*8.900	
	Libre sobre las ruedas – ejes anchos	*22.900	*22.900	*22.900	*22.500	*22.500	*22.500	*16.700	*16.700	16.300				*8.900	*8.900	*8.900	
–10 pies	Libre sobre las ruedas				*17.900	14.400	11.600	12.200	9.600	7.900							
	Parte delantera vacía – hoja de empuje trasera – estabilizada				*17.900	*17.900	13.100	12.100	*12.700	8.800							
	Estabilizador delantero – estabilizador trasero – estabilizada				*17.900	*17.900	*17.900	*12.700	*12.700	*12.700							
	Libre sobre las ruedas – ejes anchos				*17.900	*17.900	*17.900	*12.700	*12.700	*12.700							

*Limitada por la carga hidráulica y no por la carga límite de equilibrio.

El eje oscilante debe estar bloqueado. El peso de todos los accesorios de elevación debe restarse de las capacidades de elevación. Todas las capacidades de elevación están calculadas y clasificadas según la norma ISO 10567:2007. Las cargas nominales no superan el 87 % de la capacidad de elevación hidráulica ni el 75 % de la carga de vuelco. La función de elevación pesada está activada. Las capacidades de elevación se basan en la posición de la máquina sobre una superficie firme y uniforme. El punto de carga es la línea central del bulón de montaje del pivote del cucharón en el balancín. La capacidad de elevación se calcula con el cilindro VA completamente extraído. El uso de un punto de enganche del implemento para manipular/elevar objetos podría afectar al rendimiento de elevación de la máquina.

Consulte siempre el manual de funcionamiento y mantenimiento apropiado para obtener información específica del producto.

Especificaciones de la Excavadora de Ruedas M322

Capacidades de elevación – Pluma ajustable variable, balancín de 2,9 m

Todos los valores están en kg, implemento: ninguna, cilindro del cucharón y varillaje del cucharón instalados, contrapeso: 4.700 kg, función de elevación pesada activada.

Carga al máximo alcance (punta de balancín/ bulón de cucharón) | Carga sobre la parte delantera | Carga sobre la parte trasera | Carga sobre la parte lateral | Altura del punto de carga

	Configuración del tren de rodaje	3.000 mm			4.500 mm			6.000 mm			7.500 mm						mm
9.000 mm	Libre sobre las ruedas				*4.150	*4.150	*4.150							*4.100	*4.100	*4.100	4.500
	Parte delantera vacía – hoja de empuje trasera – estabilizada				*4.150	*4.150	*4.150							*4.100	*4.100	*4.100	
	Estabilizador delantero – estabilizador trasero – estabilizada				*4.150	*4.150	*4.150							*4.100	*4.100	*4.100	
	Libre sobre las ruedas – ejes anchos				*4.150	*4.150	*4.150							*4.100	*4.100	*4.100	
7.500 mm	Libre sobre las ruedas							*5.100	*5.100	4.550				*3.100	*3.100	*3.100	6.410
	Parte delantera vacía – hoja de empuje trasera – estabilizada							*5.100	*5.100	5.000				*3.100	*3.100	*3.100	
	Estabilizador delantero – estabilizador trasero – estabilizada							*5.100	*5.100	*5.100				*3.100	*3.100	*3.100	
	Libre sobre las ruedas – ejes anchos							*5.100	*5.100	*5.100				*3.100	*3.100	*3.100	
6.000 mm	Libre sobre las ruedas							*6.250	5.400	4.550	*3.050	*3.050	3.000	*2.750	*2.750	*2.750	7.530
	Parte delantera vacía – hoja de empuje trasera – estabilizada							*6.250	*6.250	5.000	*3.050	*3.050	*3.050	*2.750	*2.750	*2.750	
	Estabilizador delantero – estabilizador trasero – estabilizada							*6.250	*6.250	*6.250	*3.050	*3.050	*3.050	*2.750	*2.750	*2.750	
	Libre sobre las ruedas – ejes anchos							*6.250	*6.250	*6.250	*3.050	*3.050	*3.050	*2.750	*2.750	*2.750	
4.500 mm	Libre sobre las ruedas				*7.850	*7.850	6.900	6.450	5.200	4.350	4.450	3.550	3.000	*2.600	*2.600	2.500	8.220
	Parte delantera vacía – hoja de empuje trasera – estabilizada				*7.850	*7.850	7.600	6.400	*6.700	4.800	4.450	*5.550	3.300	*2.600	*2.600	*2.600	
	Estabilizador delantero – estabilizador trasero – estabilizada				*7.850	*7.850	*7.850	*6.700	*6.700	*6.700	*5.550	*5.550	4.950	*2.600	*2.600	*2.600	
	Libre sobre las ruedas – ejes anchos				*7.850	*7.850	*7.850	*6.700	*6.700	*6.700	*5.550	*5.550	*5.550	*2.600	*2.600	*2.600	
3.000 mm	Libre sobre las ruedas				9.550	7.550	6.250	6.150	4.900	4.100	4.350	3.450	2.900	*2.600	*2.600	2.250	8.580
	Parte delantera vacía – hoja de empuje trasera – estabilizada				9.500	*9.850	6.950	6.100	*7.200	4.550	4.300	*5.700	3.200	*2.600	*2.600	2.500	
	Estabilizador delantero – estabilizador trasero – estabilizada				*9.850	*9.850	*9.850	*7.200	*7.200	6.850	*5.700	*5.700	4.850	*2.600	*2.600	*2.600	
	Libre sobre las ruedas – ejes anchos				*9.850	*9.850	*9.850	*7.200	*7.200	*7.200	*5.700	*5.700	*5.700	*2.600	*2.600	*2.600	
1.500 mm	Libre sobre las ruedas				8.850	6.900	5.600	5.800	4.600	3.800	4.200	3.300	2.750	*2.650	2.600	2.150	8.660
	Parte delantera vacía – hoja de empuje trasera – estabilizada				8.850	*11.200	6.300	5.800	*7.850	4.250	4.150	*6.000	3.050	*2.650	*2.650	2.450	
	Estabilizador delantero – estabilizador trasero – estabilizada				*11.200	*11.200	10.100	*7.850	*7.850	6.550	*6.000	*6.000	4.700	*2.650	*2.650	*2.650	
	Libre sobre las ruedas – ejes anchos				*11.200	*11.200	*11.200	*7.850	*7.850	*7.850	*6.000	*6.000	5.600	*2.650	*2.650	*2.650	
0 mm	Libre sobre las ruedas				8.500	6.550	5.300	5.600	4.350	3.600	4.050	3.200	2.600	*2.850	2.650	2.200	8.460
	Parte delantera vacía – hoja de empuje trasera – estabilizada				8.450	*11.500	5.950	5.550	*8.300	4.000	4.050	*6.350	2.950	*2.850	*2.850	2.450	
	Estabilizador delantero – estabilizador trasero – estabilizada				*11.500	*11.500	9.700	*8.300	*8.300	6.300	*6.350	*6.350	4.550	*2.850	*2.850	*2.850	
	Libre sobre las ruedas – ejes anchos				*11.500	*11.500	*11.500	*8.300	*8.300	7.600	*6.350	*6.350	5.450	*2.850	*2.850	*2.850	
–1.500 mm	Libre sobre las ruedas	*9.500	*9.500	*9.500	8.400	6.450	5.200	5.500	4.250	3.500	4.050	3.150	2.600	*3.250	2.900	2.400	7.970
	Parte delantera vacía – hoja de empuje trasera – estabilizada	*9.500	*9.500	*9.500	8.350	*10.700	5.850	5.450	*7.900	3.900	4.000	*5.850	2.900	*3.250	*3.250	2.700	
	Estabilizador delantero – estabilizador trasero – estabilizada	*9.500	*9.500	*9.500	*10.700	*10.700	9.600	*7.900	*7.900	6.200	*5.850	*5.850	4.500	*3.250	*3.250	*3.250	
	Libre sobre las ruedas – ejes anchos	*9.500	*9.500	*9.500	*10.700	*10.700	*10.700	*7.900	*7.900	7.500	*5.850	*5.850	5.450	*3.250	*3.250	*3.250	
–3.000 mm	Libre sobre las ruedas				8.450	6.550	5.250	5.550	4.300	3.550							
	Parte delantera vacía – hoja de empuje trasera – estabilizada				8.450	*8.950	5.950	5.500	*6.600	3.950							
	Estabilizador delantero – estabilizador trasero – estabilizada				*8.950	*8.950	*8.950	*6.600	*6.600	6.250							
	Libre sobre las ruedas – ejes anchos				*8.950	*8.950	*8.950	*6.600	*6.600	*6.600							

*Limitada por la carga hidráulica y no por la carga límite de equilibrio.

El eje oscilante debe estar bloqueado. El peso de todos los accesorios de elevación debe restarse de las capacidades de elevación. Todas las capacidades de elevación están calculadas y clasificadas según la norma ISO 10567:2007. Las cargas nominales no superan el 87 % de la capacidad de elevación hidráulica ni el 75 % de la carga de vuelco. La función de elevación pesada está activada. Las capacidades de elevación se basan en la posición de la máquina sobre una superficie firme y uniforme. El punto de carga es la línea central del bulón de montaje del pivote del cucharón en el balancín. La capacidad de elevación se calcula con el cilindro VA completamente extraído. El uso de un punto de enganche del implemento para manipular/elevar objetos podría afectar al rendimiento de elevación de la máquina.

Consulte siempre el manual de funcionamiento y mantenimiento apropiado para obtener información específica del producto.

Capacidades de elevación – Pluma ajustable variable, balancín de 9'6"

Todos los valores están en lb, implemento: ninguna, cilindro del cucharón y varillaje del cucharón instalados, contrapeso: 10.362 lb, función de elevación pesada activada.

Carga al máximo alcance (punta de balancín/ bulón de cucharón) | Carga sobre la parte delantera | Carga sobre la parte trasera | Carga sobre la parte lateral | Altura del punto de carga

	Configuración del tren de rodaje	10 pies			15 pies			20 pies			25 pies						pie
30 pies	Libre sobre las ruedas													*9.500	*9.500	*9.500	13,91
	Parte delantera vacía – hoja de empuje trasera – estabilizada													*9.500	*9.500	*9.500	
	Estabilizador delantero – estabilizador trasero – estabilizada													*9.500	*9.500	*9.500	
	Libre sobre las ruedas – ejes anchos													*9.500	*9.500	*9.500	
25 pies	Libre sobre las ruedas							*9.700	*9.700	9.600				*7.000	*7.000	*7.000	20,64
	Parte delantera vacía – hoja de empuje trasera – estabilizada							*9.700	*9.700	*9.700				*7.000	*7.000	*7.000	
	Estabilizador delantero – estabilizador trasero – estabilizada							*9.700	*9.700	*9.700				*7.000	*7.000	*7.000	
	Libre sobre las ruedas – ejes anchos							*9.700	*9.700	*9.700				*7.000	*7.000	*7.000	
20 pies	Libre sobre las ruedas							*13.700	11.600	9.800				*6.100	*6.100	*6.100	24,51
	Parte delantera vacía – hoja de empuje trasera – estabilizada							*13.700	*13.700	10.800				*6.100	*6.100	*6.100	
	Estabilizador delantero – estabilizador trasero – estabilizada							*13.700	*13.700	*13.700				*6.100	*6.100	*6.100	
	Libre sobre las ruedas – ejes anchos							*13.700	*13.700	*13.700				*6.100	*6.100	*6.100	
15 pies	Libre sobre las ruedas				*16.900	*16.900	14.900	13.900	11.200	9.400	9.600	7.700	6.400	*5.700	*5.700	5.600	26,87
	Parte delantera vacía – hoja de empuje trasera – estabilizada				*16.900	*16.900	16.400	13.800	*14.600	10.400	9.600	*12.000	7.100	*5.700	*5.700	*5.700	
	Estabilizador delantero – estabilizador trasero – estabilizada				*16.900	*16.900	*16.900	*14.600	*14.600	*14.600	*12.000	*12.000	10.700	*5.700	*5.700	*5.700	
	Libre sobre las ruedas – ejes anchos				*16.900	*16.900	*16.900	*14.600	*14.600	*14.600	*12.000	*12.000	*12.000	*5.700	*5.700	*5.700	
10 pies	Libre sobre las ruedas				20.600	16.400	13.500	13.200	10.500	8.800	9.300	7.400	6.200	*5.700	*5.700	5.000	28,12
	Parte delantera vacía – hoja de empuje trasera – estabilizada				20.500	*21.200	15.000	13.200	*15.600	9.800	9.300	*12.400	6.900	*5.700	*5.700	5.600	
	Estabilizador delantero – estabilizador trasero – estabilizada				*21.200	*21.200	*21.200	*15.600	*15.600	14.800	*12.400	*12.400	10.400	*5.700	*5.700	*5.700	
	Libre sobre las ruedas – ejes anchos				*21.200	*21.200	*21.200	*15.600	*15.600	*15.600	*12.400	*12.400	*12.400	*5.700	*5.700	*5.700	
5 pies	Libre sobre las ruedas				19.100	14.900	12.100	12.500	9.900	8.200	9.000	7.100	5.900	*5.900	5.800	4.800	28,41
	Parte delantera vacía – hoja de empuje trasera – estabilizada				19.000	*24.200	13.600	12.500	*16.900	9.100	9.000	*13.000	6.600	*5.900	*5.900	5.400	
	Estabilizador delantero – estabilizador trasero – estabilizada				*24.200	*24.200	21.700	*16.900	*16.900	14.100	*13.000	*13.000	10.100	*5.900	*5.900	*5.900	
	Libre sobre las ruedas – ejes anchos				*24.200	*24.200	*24.200	*16.900	*16.900	*16.900	*13.000	*13.000	12.000	*5.900	*5.900	*5.900	
0 pies	Libre sobre las ruedas				18.300	14.100	11.400	12.000	9.400	7.700	8.800	6.800	5.700	*6.300	5.900	4.900	27,76
	Parte delantera vacía – hoja de empuje trasera – estabilizada				18.200	*24.900	12.900	12.000	*18.000	8.700	8.700	*13.700	6.300	*6.300	*6.300	5.500	
	Estabilizador delantero – estabilizador trasero – estabilizada				*24.900	*24.900	20.900	*18.000	*18.000	13.600	*13.700	*13.700	9.800	*6.300	*6.300	*6.300	
	Libre sobre las ruedas – ejes anchos				*24.900	*24.900	*24.900	*18.000	*18.000	16.400	*13.700	*13.700	11.800	*6.300	*6.300	*6.300	
–5 pies	Libre sobre las ruedas	*21.600	*21.600	20.700	18.000	13.900	11.200	11.800	9.200	7.500	8.700	6.800	5.600	*7.200	6.400	5.300	26,12
	Parte delantera vacía – hoja de empuje trasera – estabilizada	*21.600	*21.600	*21.600	18.000	*23.200	12.600	11.800	*17.100	8.500	8.700	*12.500	6.300	*7.200	*7.200	5.900	
	Estabilizador delantero – estabilizador trasero – estabilizada	*21.600	*21.600	*21.600	*23.200	*23.200	20.600	*17.100	*17.100	13.300	*12.500	*12.500	9.800	*7.200	*7.200	*7.200	
	Libre sobre las ruedas – ejes anchos	*21.600	*21.600	*21.600	*23.200	*23.200	*23.200	*17.100	*17.100	16.200	*12.500	*12.500	11.700	*7.200	*7.200	*7.200	
–10 pies	Libre sobre las ruedas				18.200	14.100	11.300	11.900	9.300	7.600							
	Parte delantera vacía – hoja de empuje trasera – estabilizada				18.100	*19.300	12.800	11.900	*14.100	8.500							
	Estabilizador delantero – estabilizador trasero – estabilizada				*19.300	*19.300	*19.300	*14.100	*14.100	13.400							
	Libre sobre las ruedas – ejes anchos				*19.300	*19.300	*19.300	*14.100	*14.100	*14.100							

*Limitada por la carga hidráulica y no por la carga límite de equilibrio.

El eje oscilante debe estar bloqueado. El peso de todos los accesorios de elevación debe restarse de las capacidades de elevación. Todas las capacidades de elevación están calculadas y clasificadas según la norma ISO 10567:2007. Las cargas nominales no superan el 87 % de la capacidad de elevación hidráulica ni el 75 % de la carga de vuelco. La función de elevación pesada está activada. Las capacidades de elevación se basan en la posición de la máquina sobre una superficie firme y uniforme. El punto de carga es la línea central del bulón de montaje del pivote del cucharón en el balancín. La capacidad de elevación se calcula con el cilindro VA completamente extraído. El uso de un punto de enganche del implemento para manipular/elevar objetos podría afectar al rendimiento de elevación de la máquina.

Consulte siempre el manual de funcionamiento y mantenimiento apropiado para obtener información específica del producto.

Especificaciones y compatibilidad de cucharones – Europa

Póngase en contacto con su distribuidor Cat para conocer los requisitos especiales del cucharón.

	Anchura		Capacidad		Peso		Llenado	Libre sobre las ruedas	Hoja de empuje trasera bajada	Estabilizador y hoja de empuje bajados	Totalmente estabilizada	Libre sobre las ruedas	Hoja de empuje trasera bajada	Estabilizador y hoja de empuje bajados	Totalmente estabilizada
	mm	pulg	m³	yd³	kg	lb	%								
								Contrapeso de 4.700 kg (10.362 lb)				Contrapeso de 4.700 kg (10.362 lb)			
								Pluma de dos piezas ajustable				Pluma de dos piezas ajustable			
Con bulón (sin acoplamiento rápido)								Balancín R2.5 (8'2")				Balancín R2.9 (9'6")			
Servicio general – GD	1.200	48	1,19	1,56	771	1.700	100	○	⊖	●	●	○	○	●	●
Inclinación para la limpieza de canales y ríos – DCT	2.000	79	1,23	1,61	1.142	2.518	100	◇	○	●	●	X	◇	●	●
Carga máxima con bulón (carga útil + cucharón)							kg	2.368	2.690	4.218	5.263	2.128	2.429	3.858	4.827
							lb	5.221	5.930	9.299	11.603	4.692	5.356	8.504	10.641

								Contrapeso de 3.500 kg (7.716 lb)				Contrapeso de 3.500 kg (7.716 lb)			
								Pluma de dos piezas ajustable				Pluma de dos piezas ajustable			
Con bulón (sin acoplamiento rápido) ***(continuación)***								Balancín R2.5 (8'2")				Balancín R2.9 (9'6")			
Servicio general – GD	1.200	48	1,19	1,56	771	1.700	100	◇	○	●	●	X	◇	●	●
Inclinación para la limpieza de canales y ríos – DCT	2.000	79	1,23	1,61	1.142	2.518	100	X	X	●	●	X	X	⦿	●
Carga máxima con bulón (carga útil + cucharón)							kg	1.872	2.172	3.608	4.586	1.659	1.940	3.284	4.192
							lb	4.127	4.788	7.954	10.110	3.658	4.278	7.239	9.241

Densidad máxima de material

- ● 2.100 kg/m³ (3.500 lb/yd³)
- ⦿ 1.800 kg/m³ (3.000 lb/yd³)
- ⊖ 1.500 kg/m³ (2.500 lb/yd³)
- ○ 1.200 kg/m³ (2.000 lb/yd³)
- ◇ 900 kg/m³ (1.500 lb/yd³)
- X No recomendado

Las cargas anteriores cumplen el estándar de excavadoras hidráulicas EN474-5:2006 + A3:2013. No exceden el 87 % de la capacidad hidráulica de elevación ni el 75 % de la carga de vuelco con el varillaje delantero completamente extendido a nivel del suelo y el cucharón volteado.

Capacidad basada en ISO 7451.

Peso del cucharón con puntas de servicio general.

Caterpillar recomienda el uso de los implementos adecuados para maximizar el valor que reciben los clientes de nuestros productos. El uso de implementos, incluidos los cucharones, que no cumplan las recomendaciones o especificaciones de Caterpillar en cuanto a peso, dimensiones, caudales, presiones, etc., puede dar como resultado un rendimiento inferior al esperado, incluidas, entre otros, reducciones en la producción, la estabilidad y la fiabilidad, así como en la durabilidad de los componentes. El uso inadecuado de un implemento que tenga como resultado el barrido, apalancamiento, torsión o captura de cargas pesadas reducirá la duración de la pluma y el balancín.

(continúa en la página siguiente)

Especificaciones y compatibilidad de cucharones –Europa *(continuación)*

Póngase en contacto con su distribuidor Cat para conocer los requisitos especiales del cucharón.

	Anchura		Capacidad		Peso		Llenado	Libre sobre las ruedas	Hoja de empuje trasera bajada	Estabilizador y hoja de empuje bajados	Totalmente estabilizada	Libre sobre las ruedas	Hoja de empuje trasera bajada	Estabilizador y hoja de empuje bajados	Totalmente estabilizada
	mm	pulg	m³	yd³	kg	lb	%								
								Contrapeso de 4.700 kg (10.362 lb)				Contrapeso de 4.700 kg (10.362 lb)			
								Pluma de dos piezas ajustable				Pluma de dos piezas ajustable			
Con acoplamiento con mecanismo de enganche al bulón								Balancín R2.5 (8'2")				Balancín R2.9 (9'6")			
Servicio general – GD	1.200	48	1,19	1,56	771	1.700	100	◇	○	●	●	X	◇	●	●
Inclinación para la limpieza de canales y ríos – DCT	2.000	79	1,23	1,61	1.142	2.518	100	X	◇	●	●	X	X	⦿	●
Carga máxima con acoplamiento (carga útil + cucharón)							kg	1.947	2.268	3.796	4.841	1.707	2.008	3.436	4.405
							lb	4.292	5.001	8.370	10.673	3.763	4.426	7.575	9.711

								Contrapeso de 3.500 kg (7.716 lb)				Contrapeso de 3.500 kg (7.716 lb)			
								Pluma de dos piezas ajustable				Pluma de dos piezas ajustable			
Con acoplamiento con mecanismo de enganche al bulón *(continuación)*								Balancín R2.5 (8'2")				Balancín R2.9 (9'6")			
Servicio general – GD	1.200	48	1,19	1,56	771	1.700	100	X	X	●	●	X	X	⦿	●
Inclinación para la limpieza de canales y ríos – DCT	2.000	79	1,23	1,61	1.142	2.518	100	X	X	⊖	●	X	X	○	●
Carga máxima con acoplamiento (carga útil + cucharón)							kg	1.450	1.750	3.186	4.164	1.238	1.519	2.862	3.770
							lb	3.197	3.858	7.024	9.181	2.729	3.348	6.310	8.311

Densidad máxima de material

- ● 2.100 kg/m³ (3.500 lb/yd³)
- ⦿ 1.800 kg/m³ (3.000 lb/yd³)
- ⊖ 1.500 kg/m³ (2.500 lb/yd³)
- ○ 1.200 kg/m³ (2.000 lb/yd³)
- ◇ 900 kg/m³ (1.500 lb/yd³)
- X No recomendado

Las cargas anteriores cumplen el estándar de excavadoras hidráulicas EN474-5:2006 + A3:2013. No exceden el 87 % de la capacidad hidráulica de elevación ni el 75 % de la carga de vuelco con el varillaje delantero completamente extendido a nivel del suelo y el cucharón volteado.

Capacidad basada en ISO 7451.

Peso del cucharón con puntas de servicio general.

Caterpillar recomienda el uso de los implementos adecuados para maximizar el valor que reciben los clientes de nuestros productos. El uso de implementos, incluidos los cucharones, que no cumplan las recomendaciones o especificaciones de Caterpillar en cuanto a peso, dimensiones, caudales, presiones, etc., puede dar como resultado un rendimiento inferior al esperado, incluidas, entre otros, reducciones en la producción, la estabilidad y la fiabilidad, así como en la durabilidad de los componentes. El uso inadecuado de un implemento que tenga como resultado el barrido, apalancamiento, torsión o captura de cargas pesadas reducirá la duración de la pluma y el balancín.

(continúa en la página siguiente)

Especificaciones y compatibilidad de cucharones –Europa *(continuación)*

Póngase en contacto con su distribuidor Cat para conocer los requisitos especiales del cucharón.

	Anchura		Capacidad		Peso		Llenado	Libre sobre las ruedas	Hoja de empuje trasera bajada	Estabilizador y hoja de empuje bajados	Totalmente estabilizada	Libre sobre las ruedas	Hoja de empuje trasera bajada	Estabilizador y hoja de empuje bajados	Totalmente estabilizada
	mm	pulg	m³	yd³	kg	lb	%								
								Contrapeso de 4.700 kg (10.362 lb)				Contrapeso de 4.700 kg (10.362 lb)			
								Pluma de dos piezas ajustable				Pluma de dos piezas ajustable			
Con acoplamiento CW-30								Balancín R2.5 (8'2")				Balancín R2.9 (9'6")			
Servicio general – GD	900	36	0,81	1,06	664	1.463	100	◉	●	●	●	⊖	◉	●	●
	1.050	42	1,00	1,31	806	1.776	100	○	⊖	●	●	◇	○	●	●
	1.200	48	1,19	1,56	781	1.721	100	◇	○	●	●	◇	○	●	●
	1.300	51	1,30	1,70	813	1.791	100	◇	○	●	●	X	◇	●	●
Servicio general – Cuchilla niveladora – GD-LE	650	26	0,60	0,78	494	1.089	100	●	●	●	●	●	●	●	●
	800	31	0,68	0,89	651	1.435	100	●	●	●	●	◉	●	●	●
	1.000	39	0,92	1,20	743	1.638	100	⊖	◉	●	●	○	⊖	●	●
	1.200	47	1,19	1,55	841	1.854	100	◇	○	●	●	◇	◇	●	●
	1.300	51	1,30	1,70	868	1.914	100	◇	○	●	●	X	◇	●	●
	1.400	55	1,43	1,87	920	2.028	100	X	◇	●	●	X	◇	◉	●
Servicio pesado – HD	600	24	0,46	0,61	618	1.363	100	●	●	●	●	●	●	●	●
	1.200	48	1,19	1,56	886	1.953	100	◇	○	●	●	X	◇	●	●
	1.300	51	1,30	1,70	925	2.040	100	◇	○	●	●	X	◇	●	●
Pala de servicio en condiciones extremas – SDS	1.200	47	1,20	1,57	970	2.139	100	◇	○	●	●	X	◇	●	●
	2.100	83	1,29	1,69	792	1.746	100	◇	○	●	●	X	◇	●	●
Inclinación para la limpieza de canales y ríos – DCT	2.000	79	1,23	1,61	1.168	2.575	100	X	◇	●	●	X	X	◉	●
Carga máxima con acoplamiento (carga útil + cucharón)							kg	2.123	2.445	3.973	5.018	1.883	2.184	3.613	4.582
							lb	4.681	5.390	8.759	11.062	4.152	4.816	7.964	10.101

Densidad máxima de material

- ● 2.100 kg/m³ (3.500 lb/yd³)
- ◉ 1.800 kg/m³ (3.000 lb/yd³)
- ⊖ 1.500 kg/m³ (2.500 lb/yd³)
- ○ 1.200 kg/m³ (2.000 lb/yd³)
- ◇ 900 kg/m³ (1.500 lb/yd³)
- X No recomendado

Las cargas anteriores cumplen el estándar de excavadoras hidráulicas EN474-5:2006 + A3:2013. No exceden el 87 % de la capacidad hidráulica de elevación ni el 75 % de la carga de vuelco con el varillaje delantero completamente extendido a nivel del suelo y el cucharón volteado.

Capacidad basada en ISO 7451.

Peso del cucharón con puntas de servicio general.

Caterpillar recomienda el uso de los implementos adecuados para maximizar el valor que reciben los clientes de nuestros productos. El uso de implementos, incluidos los cucharones, que no cumplan las recomendaciones o especificaciones de Caterpillar en cuanto a peso, dimensiones, caudales, presiones, etc., puede dar como resultado un rendimiento inferior al esperado, incluidas, entre otros, reducciones en la producción, la estabilidad y la fiabilidad, así como en la durabilidad de los componentes. El uso inadecuado de un implemento que tenga como resultado el barrido, apalancamiento, torsión o captura de cargas pesadas reducirá la duración de la pluma y el balancín.

(continúa en la página siguiente)

Especificaciones y compatibilidad de cucharones –Europa *(continuación)*

Póngase en contacto con su distribuidor Cat para conocer los requisitos especiales del cucharón.

	Anchura		Capacidad		Peso		Llenado	Libre sobre las ruedas	Hoja de empuje trasera bajada	Estabilizador y hoja de empuje bajados	Totalmente estabilizada	Libre sobre las ruedas	Hoja de empuje trasera bajada	Estabilizador y hoja de empuje bajados	Totalmente estabilizada
	mm	pulg	m³	yd³	kg	lb	%								
								Contrapeso de 3.500 kg (7.716 lb)				Contrapeso de 3.500 kg (7.716 lb)			
								Pluma de dos piezas ajustable				Pluma de dos piezas ajustable			
Con acoplamiento CW-30 *(continuación)*								Balancín R2.5 (8'2")				Balancín R2.9 (9'6")			
Servicio general – GD	900	36	0,81	1,06	664	1.463	100	○	⊖	●	●	◇	○	●	●
	1.050	42	1,00	1,31	806	1.776	100	X	◇	●	●	X	◇	●	●
	1.200	48	1,19	1,56	781	1.721	100	X	◇	●	●	X	X	⦿	●
	1.300	51	1,30	1,70	813	1.791	100	X	X	⦿	●	X	X	⊖	●
Servicio general – Cuchilla niveladora – GD-LE	650	26	0,60	0,78	494	1.089	100	⦿	●	●	●	⊖	●	●	●
	800	31	0,68	0,89	651	1.435	100	⊖	⦿	●	●	◇	⊖	●	●
	1.000	39	0,92	1,20	743	1.638	100	◇	○	●	●	X	◇	●	●
	1.200	47	1,19	1,55	841	1.854	100	X	◇	●	●	X	X	⦿	●
	1.300	51	1,30	1,70	868	1.914	100	X	X	⦿	●	X	X	⊖	●
	1.400	55	1,43	1,87	920	2.028	100	X	X	⊖	●	X	X	⊖	●
Servicio pesado – HD	600	24	0,46	0,61	618	1.363	100	●	●	●	●	⦿	●	●	●
	1.200	48	1,19	1,56	886	1.953	100	X	◇	●	●	X	X	⦿	●
	1.300	51	1,30	1,70	925	2.040	100	X	X	⦿	●	X	X	⊖	●
Pala de servicio en condiciones extremas – SDS	1.200	47	1,20	1,57	970	2.139	100	X	X	⦿	●	X	X	⦿	●
	2.100	83	1,29	1,69	792	1.746	100	X	◇	⦿	●	X	X	⦿	●
Inclinación para la limpieza de canales y ríos – DCT	2.000	79	1,23	1,61	1.168	2.575	100	X	X	⦿	●	X	X	⊖	●
Carga máxima con acoplamiento (carga útil + cucharón)							kg	1.627	1.927	3.363	4.341	1.414	1.695	3.039	3.947
							lb	3.586	4.248	7.414	9.570	3.118	3.738	6.699	8.701

Densidad máxima de material

- ● 2.100 kg/m³ (3.500 lb/yd³)
- ⦿ 1.800 kg/m³ (3.000 lb/yd³)
- ⊖ 1.500 kg/m³ (2.500 lb/yd³)
- ○ 1.200 kg/m³ (2.000 lb/yd³)
- ◇ 900 kg/m³ (1.500 lb/yd³)
- X No recomendado

Las cargas anteriores cumplen el estándar de excavadoras hidráulicas EN474-5:2006 + A3:2013. No exceden el 87 % de la capacidad hidráulica de elevación ni el 75 % de la carga de vuelco con el varillaje delantero completamente extendido a nivel del suelo y el cucharón volteado.

Capacidad basada en ISO 7451.

Peso del cucharón con puntas de servicio general.

Caterpillar recomienda el uso de los implementos adecuados para maximizar el valor que reciben los clientes de nuestros productos. El uso de implementos, incluidos los cucharones, que no cumplan las recomendaciones o especificaciones de Caterpillar en cuanto a peso, dimensiones, caudales, presiones, etc., puede dar como resultado un rendimiento inferior al esperado, incluidas, entre otros, reducciones en la producción, la estabilidad y la fiabilidad, así como en la durabilidad de los componentes. El uso inadecuado de un implemento que tenga como resultado el barrido, apalancamiento, torsión o captura de cargas pesadas reducirá la duración de la pluma y el balancín.

(continúa en la página siguiente)

Especificaciones y compatibilidad de cucharones –Europa *(continuación)*

Póngase en contacto con su distribuidor Cat para conocer los requisitos especiales del cucharón.

	Anchura		Capacidad		Peso		Llenado	Libre sobre las ruedas	Hoja de empuje trasera bajada	Estabilizador y hoja de empuje bajados	Totalmente estabilizada	Libre sobre las ruedas	Hoja de empuje trasera bajada	Estabilizador y hoja de empuje bajados	Totalmente estabilizada
	mm	pulg	m³	yd³	kg	lb	%								
								Contrapeso de 4.700 kg (10.362 lb)				Contrapeso de 4.700 kg (10.362 lb)			
								Pluma de dos piezas ajustable				Pluma de dos piezas ajustable			
Con acoplamiento CW-30S								Balancín R2.5 (8'2")				Balancín R2.9 (9'6")			
Servicio general – GD	600	24	0,46	0,61	508	1.119	100	●	●	●	●	●	●	●	●
	750	30	0,64	0,84	592	1.305	100	●	●	●	●	●	●	●	●
	900	36	0,81	1,06	661	1.457	100	⦿	●	●	●	⊖	⦿	●	●
	1.300	51	1,30	1,70	810	1.785	100	◇	○	●	●	X	◇	●	●
Servicio pesado – HD	1.400	55	1,43	1,87	845	1.862	100	◇	◇	●	●	X	◇	⦿	●
	600	24	0,46	0,61	585	1.289	100	●	●	●	●	●	●	●	●
	1.200	48	1,19	1,56	875	1.928	100	◇	○	●	●	◇	◇	●	●
	1.300	52	1,30	1,70	931	2.052	100	◇	○	●	●	X	◇	●	●
Limpieza de canales y ríos – DC	2.000	78	1,22	1,60	815	1.797	100	◇	○	●	●	◇	○	●	●
	2.200	87	1,36	1,78	880	1.940	100	◇	○	●	●	X	◇	●	●
Inclinación para la limpieza de canales y ríos – DCT	2.000	79	1,23	1,61	1.142	2.518	100	X	◇	●	●	X	◇	●	●
Carga máxima con acoplamiento (carga útil + cucharón)							kg	2.146	2.468	3.996	5.041	1.906	2.207	3.636	4.605
							lb	4.732	5.441	8.810	11.113	4.203	4.867	8.015	10.151

								Contrapeso de 3.500 kg (7.716 lb)				Contrapeso de 3.500 kg (7.716 lb)			
								Pluma de dos piezas ajustable				Pluma de dos piezas ajustable			
Con acoplamiento CW-30S *(continuación)*								Balancín R2.5 (8'2")				Balancín R2.9 (9'6")			
Servicio general – GD	600	24	0,46	0,61	508	1.119	100	●	●	●	●	●	●	●	●
	750	30	0,64	0,84	592	1.305	100	⊖	●	●	●	○	⦿	●	●
	900	36	0,81	1,06	661	1.457	100	○	⊖	●	●	◇	○	●	●
	1.300	51	1,30	1,70	810	1.785	100	X	◇	⦿	●	X	X	⦿	●
Servicio pesado – HD	1.400	55	1,43	1,87	845	1.862	100	X	X	⦿	●	X	X	⊖	●
	600	24	0,46	0,61	585	1.289	100	●	●	●	●	⦿	●	●	●
	1.200	48	1,19	1,56	875	1.928	100	X	◇	●	●	X	X	⦿	●
	1.300	52	1,30	1,70	931	2.052	100	X	X	⦿	●	X	X	⊖	●
Limpieza de canales y ríos – DC	2.000	78	1,22	1,60	815	1.797	100	X	◇	●	●	X	X	⦿	●
	2.200	87	1,36	1,78	880	1.940	100	X	X	⦿	●	X	X	⊖	●
Inclinación para la limpieza de canales y ríos – DCT	2.000	79	1,23	1,61	1.142	2.518	100	X	X	⦿	●	X	X	⊖	●
Carga máxima con acoplamiento (carga útil + cucharón)							kg	1.650	1.950	3.386	4.364	1.437	1.718	3.062	3.970
							lb	3.637	4.298	7.464	9.621	3.169	3.789	6.750	8.751

Densidad máxima de material

- ● 2.100 kg/m³ (3.500 lb/yd³)
- ⦿ 1.800 kg/m³ (3.000 lb/yd³)
- ⊖ 1.500 kg/m³ (2.500 lb/yd³)
- ○ 1.200 kg/m³ (2.000 lb/yd³)
- ◇ 900 kg/m³ (1.500 lb/yd³)
- X No recomendado

Las cargas anteriores cumplen el estándar de excavadoras hidráulicas EN474-5:2006 + A3:2013. No exceden el 87 % de la capacidad hidráulica de elevación ni el 75 % de la carga de vuelco con el varillaje delantero completamente extendido a nivel del suelo y el cucharón volteado.

Capacidad basada en ISO 7451.

Peso del cucharón con puntas de servicio general.

Caterpillar recomienda el uso de los implementos adecuados para maximizar el valor que reciben los clientes de nuestros productos. El uso de implementos, incluidos los cucharones, que no cumplan las recomendaciones o especificaciones de Caterpillar en cuanto a peso, dimensiones, caudales, presiones, etc., puede dar como resultado un rendimiento inferior al esperado, incluidas, entre otros, reducciones en la producción, la estabilidad y la fiabilidad, así como en la durabilidad de los componentes. El uso inadecuado de un implemento que tenga como resultado el barrido, apalancamiento, torsión o captura de cargas pesadas reducirá la duración de la pluma y el balancín.

(continúa en la página siguiente)

Especificaciones y compatibilidad de cucharones –Europa *(continuación)*

Póngase en contacto con su distribuidor Cat para conocer los requisitos especiales del cucharón.

	Anchura		Capacidad		Peso		Llenado	Libre sobre las ruedas	Hoja de empuje trasera bajada	Estabilizador y hoja de empuje bajados	Totalmente estabilizada	Libre sobre las ruedas	Hoja de empuje trasera bajada	Estabilizador y hoja de empuje bajados	Totalmente estabilizada
	mm	pulg	m³	yd³	kg	lb	%								
								Contrapeso de 4.700 kg (10.362 lb)				Contrapeso de 4.700 kg (10.362 lb)			
								Pluma de dos piezas ajustable				Pluma de dos piezas ajustable			
Sin acoplamiento de máquina, TRS18 CW30								Balancín R2.5 (8'2")				Balancín R2.9 (9'6")			
Nivelación – Servicio general – GR-GD	1.800	71	1,10	1,44	785	1.731	100	X	◇	●	●	X	X	●	●
Excavación de zanjas – Servicio general – TR-GD	660	26	0,55	0,72	506	1.116	100	●	●	●	●	⊖	●	●	●
Carga máxima con acoplamiento (carga útil + cucharón)							kg	1.609	1.931	3.459	4.504	1.369	1.670	3.099	4.068
							lb	3.548	4.257	7.626	9.929	3.019	3.683	6.831	8.967

								Contrapeso de 3.500 kg (7.716 lb)				Contrapeso de 3.500 kg (7.716 lb)			
								Pluma de dos piezas ajustable				Pluma de dos piezas ajustable			
Sin acoplamiento de máquina, TRS18 CW30 *(continuación)*								Balancín R2.5 (8'2")				Balancín R2.9 (9'6")			
Nivelación – Servicio general – GR-GD	1.800	71	1,10	1,44	785	1.731	100	X	X	⦿	●	X	X	⊖	●
Excavación de zanjas – Servicio general – TR-GD	660	26	0,55	0,72	506	1.116	100	◇	⊖	●	●	X	○	●	●
Carga máxima con acoplamiento (carga útil + cucharón)							kg	1.113	1.413	2.849	3.827	900	1.181	2.525	3.433
							lb	2.453	3.115	6.281	8.437	1.985	2.605	5.566	7.567

Las cargas anteriores cumplen el estándar de excavadoras hidráulicas EN474-5:2006 + A3:2013. No exceden el 87 % de la capacidad hidráulica de elevación ni el 75 % de la carga de vuelco con el varillaje delantero completamente extendido a nivel del suelo y el cucharón volteado.

Capacidad basada en ISO 7451.

Peso del cucharón con puntas de servicio general.

Densidad máxima de material

- ● 2.100 kg/m³ (3.500 lb/yd³)
- ⦿ 1.800 kg/m³ (3.000 lb/yd³)
- ⊖ 1.500 kg/m³ (2.500 lb/yd³)
- ○ 1.200 kg/m³ (2.000 lb/yd³)
- ◇ 900 kg/m³ (1.500 lb/yd³)
- X No recomendado

Caterpillar recomienda el uso de los implementos adecuados para maximizar el valor que reciben los clientes de nuestros productos. El uso de implementos, incluidos los cucharones, que no cumplan las recomendaciones o especificaciones de Caterpillar en cuanto a peso, dimensiones, caudales, presiones, etc., puede dar como resultado un rendimiento inferior al esperado, incluidas, entre otros, reducciones en la producción, la estabilidad y la fiabilidad, así como en la durabilidad de los componentes. El uso inadecuado de un implemento que tenga como resultado el barrido, apalancamiento, torsión o captura de cargas pesadas reducirá la duración de la pluma y el balancín.

(continúa en la página siguiente)

Especificaciones y compatibilidad de cucharones –Europa *(continuación)*

Póngase en contacto con su distribuidor Cat para conocer los requisitos especiales del cucharón.

	Anchura		Capacidad		Peso		Llenado	Libre sobre las ruedas	Hoja de empuje trasera bajada	Estabilizador y hoja de empuje bajados	Totalmente estabilizada	Libre sobre las ruedas	Hoja de empuje trasera bajada	Estabilizador y hoja de empuje bajados	Totalmente estabilizada
	mm	pulg	m³	yd³	kg	lb	%								
								Contrapeso de 4.700 kg (10.362 lb)				Contrapeso de 4.700 kg (10.362 lb)			
								Pluma de dos piezas ajustable				Pluma de dos piezas ajustable			
Sin acoplamiento de máquina, TRS18 CW30S								Balancín R2.5 (8'2")				Balancín R2.9 (9'6")			
Nivelación – Servicio general – GR-GD	1.800	71	1,10	1,44	774	1.706	100	X	◇	●	●	X	◇	●	●
Excavación de zanjas – Servicio general – TR-GD	600	24	0,55	0,72	496	1.093	100	●	●	●	●	⊖	●	●	●
Carga máxima con acoplamiento (carga útil + cucharón)							kg	1.655	1.977	3.505	4.550	1.415	1.716	3.145	4.114
							lb	3.650	4.358	7.727	10.031	3.120	3.784	6.933	9.069

								Contrapeso de 3.500 kg (7.716 lb)				Contrapeso de 3.500 kg (7.716 lb)			
								Pluma de dos piezas ajustable				Pluma de dos piezas ajustable			
Sin acoplamiento de máquina, TRS18 CW30S *(continuación)*								Balancín R2.5 (8'2")				Balancín R2.9 (9'6")			
Nivelación – Servicio general – GR-GD	1.800	71	1,10	1,44	774	1.706	100	X	X	⦿	●	X	X	⊖	●
Excavación de zanjas – Servicio general – TR-GD	600	24	0,55	0,72	496	1.093	100	○	⦿	●	●	X	○	●	●
Carga máxima con acoplamiento (carga útil + cucharón)							kg	1.159	1.459	2.895	3.873	946	1.227	2.571	3.479
							lb	2.555	3.216	6.382	8.538	2.086	2.706	5.667	7.669

Densidad máxima de material

- ● 2.100 kg/m³ (3.500 lb/yd³)
- ⦿ 1.800 kg/m³ (3.000 lb/yd³)
- ⊖ 1.500 kg/m³ (2.500 lb/yd³)
- ○ 1.200 kg/m³ (2.000 lb/yd³)
- ◇ 900 kg/m³ (1.500 lb/yd³)
- X No recomendado

Las cargas anteriores cumplen el estándar de excavadoras hidráulicas EN474-5:2006 + A3:2013. No exceden el 87 % de la capacidad hidráulica de elevación ni el 75 % de la carga de vuelco con el varillaje delantero completamente extendido a nivel del suelo y el cucharón volteado.

Capacidad basada en ISO 7451.

Peso del cucharón con puntas de servicio general.

Caterpillar recomienda el uso de los implementos adecuados para maximizar el valor que reciben los clientes de nuestros productos. El uso de implementos, incluidos los cucharones, que no cumplan las recomendaciones o especificaciones de Caterpillar en cuanto a peso, dimensiones, caudales, presiones, etc., puede dar como resultado un rendimiento inferior al esperado, incluidas, entre otros, reducciones en la producción, la estabilidad y la fiabilidad, así como en la durabilidad de los componentes. El uso inadecuado de un implemento que tenga como resultado el barrido, apalancamiento, torsión o captura de cargas pesadas reducirá la duración de la pluma y el balancín.

(continúa en la página siguiente)

Especificaciones y compatibilidad de cucharones –Europa *(continuación)*

Póngase en contacto con su distribuidor Cat para conocer los requisitos especiales del cucharón.

	Anchura		Capacidad		Peso		Llenado	Libre sobre las ruedas	Hoja de empuje trasera bajada	Estabilizador y hoja de empuje bajados	Totalmente estabilizada	Libre sobre las ruedas	Hoja de empuje trasera bajada	Estabilizador y hoja de empuje bajados	Totalmente estabilizada
	mm	pulg	m³	yd³	kg	lb	%								
								Contrapeso de 4.700 kg (10.362 lb)				Contrapeso de 4.700 kg (10.362 lb)			
								Pluma de dos piezas ajustable				Pluma de dos piezas ajustable			
CW30, TRS18 CW30								Balancín R2.5 (8'2")				Balancín R2.9 (9'6")			
Nivelación – Servicio general – GR-GD	1.800	71	1,10	1,44	785	1.731	100	X	X	●	●	X	X	⦿	●
Excavación de zanjas – Servicio general – TR-GD	660	26	0,55	0,72	506	1.116	100	⊖	●	●	●	○	⦿	●	●
Carga máxima con acoplamiento (carga útil + cucharón)							kg	1.397	1.719	3.247	4.292	1.157	1.458	2.887	3.856
							lb	3.081	3.790	7.159	9.462	2.552	3.215	6.364	8.500

								Contrapeso de 3.500 kg (7.716 lb)				Contrapeso de 3.500 kg (7.716 lb)			
								Pluma de dos piezas ajustable				Pluma de dos piezas ajustable			
CW30, TRS18 CW30 *(continuación)*								Balancín R2.5 (8'2")				Balancín R2.9 (9'6")			
Nivelación – Servicio general – GR-GD	1.800	71	1,10	1,44	785	1.731	100	X	X	⊖	●	X	X	○	●
Excavación de zanjas – Servicio general – TR-GD	660	26	0,55	0,72	506	1.116	100	X	○	●	●	X	X	●	●
Carga máxima con acoplamiento (carga útil + cucharón)							kg	901	1.201	2.637	3.615	688	969	2.313	3.221
							lb	1.986	2.647	5.813	7.970	1.517	2.137	5.098	7.100

Las cargas anteriores cumplen el estándar de excavadoras hidráulicas EN474-5:2006 + A3:2013. No exceden el 87 % de la capacidad hidráulica de elevación ni el 75 % de la carga de vuelco con el varillaje delantero completamente extendido a nivel del suelo y el cucharón volteado.

Capacidad basada en ISO 7451.

Peso del cucharón con puntas de servicio general.

Densidad máxima de material

- ● 2.100 kg/m³ (3.500 lb/yd³)
- ⦿ 1.800 kg/m³ (3.000 lb/yd³)
- ⊖ 1.500 kg/m³ (2.500 lb/yd³)
- ○ 1.200 kg/m³ (2.000 lb/yd³)
- X No recomendado

Caterpillar recomienda el uso de los implementos adecuados para maximizar el valor que reciben los clientes de nuestros productos. El uso de implementos, incluidos los cucharones, que no cumplan las recomendaciones o especificaciones de Caterpillar en cuanto a peso, dimensiones, caudales, presiones, etc., puede dar como resultado un rendimiento inferior al esperado, incluidas, entre otros, reducciones en la producción, la estabilidad y la fiabilidad, así como en la durabilidad de los componentes. El uso inadecuado de un implemento que tenga como resultado el barrido, apalancamiento, torsión o captura de cargas pesadas reducirá la duración de la pluma y el balancín.

(continúa en la página siguiente)

Especificaciones y compatibilidad de cucharones –Europa *(continuación)*

Póngase en contacto con su distribuidor Cat para conocer los requisitos especiales del cucharón.

	Anchura		Capacidad		Peso		Llenado	Libre sobre las ruedas	Hoja de empuje trasera bajada	Estabilizador y hoja de empuje bajados	Totalmente estabilizada	Libre sobre las ruedas	Hoja de empuje trasera bajada	Estabilizador y hoja de empuje bajados	Totalmente estabilizada
	mm	pulg	m³	yd³	kg	lb	%								
								Contrapeso de 4.700 kg (10.362 lb)				Contrapeso de 4.700 kg (10.362 lb)			
								Pluma de dos piezas ajustable				Pluma de dos piezas ajustable			
CW30S, TRS18 CW30S								Balancín R2.5 (8'2")				Balancín R2.9 (9'6")			
Nivelación – Servicio general – GR-GD	1.800	71	1,10	1,44	774	1.706	100	X	◇	●	●	X	X	⦿	●
Excavación de zanjas – Servicio general – TR-GD	600	24	0,55	0,72	496	1.093	100	⦿	●	●	●	○	⦿	●	●
Carga máxima con acoplamiento (carga útil + cucharón)							kg	1.464	1.786	3.314	4.359	1.224	1.525	2.954	3.923
							lb	3.228	3.937	7.306	9.610	2.699	3.363	6.511	8.648

								Contrapeso de 3.500 kg (7.716 lb)				Contrapeso de 3.500 kg (7.716 lb)			
								Pluma de dos piezas ajustable				Pluma de dos piezas ajustable			
CW30S, TRS18 CW30S *(continuación)*								Balancín R2.5 (8'2")				Balancín R2.9 (9'6")			
Nivelación – Servicio general – GR-GD	1.800	71	1,10	1,44	774	1.706	100	X	X	⦿	●	X	X	⊖	●
Excavación de zanjas – Servicio general – TR-GD	600	24	0,55	0,72	496	1.093	100	◇	○	●	●	X	◇	●	●
Carga máxima con acoplamiento (carga útil + cucharón)							kg	968	1.268	2.704	3.682	755	1.036	2.380	3.288
							lb	2.134	2.795	5.961	8.117	1.665	2.285	5.246	7.248

Densidad máxima de material

- ● 2.100 kg/m³ (3.500 lb/yd³)
- ⦿ 1.800 kg/m³ (3.000 lb/yd³)
- ⊖ 1.500 kg/m³ (2.500 lb/yd³)
- ○ 1.200 kg/m³ (2.000 lb/yd³)
- ◇ 900 kg/m³ (1.500 lb/yd³)
- X No recomendado

Las cargas anteriores cumplen el estándar de excavadoras hidráulicas EN474-5:2006 + A3:2013. No exceden el 87 % de la capacidad hidráulica de elevación ni el 75 % de la carga de vuelco con el varillaje delantero completamente extendido a nivel del suelo y el cucharón volteado.

Capacidad basada en ISO 7451.

Peso del cucharón con puntas de servicio general.

Caterpillar recomienda el uso de los implementos adecuados para maximizar el valor que reciben los clientes de nuestros productos. El uso de implementos, incluidos los cucharones, que no cumplan las recomendaciones o especificaciones de Caterpillar en cuanto a peso, dimensiones, caudales, presiones, etc., puede dar como resultado un rendimiento inferior al esperado, incluidas, entre otros, reducciones en la producción, la estabilidad y la fiabilidad, así como en la durabilidad de los componentes. El uso inadecuado de un implemento que tenga como resultado el barrido, apalancamiento, torsión o captura de cargas pesadas reducirá la duración de la pluma y el balancín.

(continúa en la página siguiente)

Especificaciones y compatibilidad de cucharones –Europa *(continuación)*

Póngase en contacto con su distribuidor Cat para conocer los requisitos especiales del cucharón.

	Anchura		Capacidad		Peso		Llenado	Libre sobre las ruedas	Hoja de empuje trasera bajada	Estabilizador y hoja de empuje bajados	Totalmente estabilizada	Libre sobre las ruedas	Hoja de empuje trasera bajada	Estabilizador y hoja de empuje bajados	Totalmente estabilizada
	mm	pulg	m³	yd³	kg	lb	%								
								Contrapeso de 4.700 kg (10.362 lb)				Contrapeso de 4.700 kg (10.362 lb)			
								Pluma de dos piezas ajustable				Pluma de dos piezas ajustable			
S70, TRS14 S70								Balancín R2.5 (8'2")				Balancín R2.9 (9'6")			
Nivelación – Servicio general – GR-GD	1.800	71	1,10	1,44	798	1.759	100	X	◇	●	●	X	X	●	●
Excavación de zanjas – Servicio general – TR-GD	600	24	0,55	0,72	516	1.138	100	⊖	●	●	●	⊖	●	●	●
Carga máxima con acoplamiento (carga útil + cucharón)							kg	1.440	1.974	3.502	4.547	1.412	1.713	3.142	4.111
							lb	3.176	4.352	7.721	10.024	3.114	3.778	6.926	9.062

								Contrapeso de 3.500 kg (7.716 lb)				Contrapeso de 3.500 kg (7.716 lb)			
								Pluma de dos piezas ajustable				Pluma de dos piezas ajustable			
S70, TRS14 S70 *(continuación)*								Balancín R2.5 (8'2")				Balancín R2.9 (9'6")			
Nivelación – Servicio general – GR-GD	1.800	71	1,10	1,44	798	1.759	100	X	X	⦿	●	X	X	⊖	●
Excavación de zanjas – Servicio general – TR-GD	600	24	0,55	0,72	516	1.138	100	○	⊖	●	●	X	○	●	●
Carga máxima con acoplamiento (carga útil + cucharón)							kg	1.156	1.456	2.892	3.870	943	1.224	2.568	3.476
							lb	2.548	3.209	6.375	8.532	2.080	2.699	5.661	7.662

Densidad máxima de material

- ● 2.100 kg/m³ (3.500 lb/yd³)
- ⦿ 1.800 kg/m³ (3.000 lb/yd³)
- ⊖ 1.500 kg/m³ (2.500 lb/yd³)
- ○ 1.200 kg/m³ (2.000 lb/yd³)
- ◇ 900 kg/m³ (1.500 lb/yd³)
- X No recomendado

Las cargas anteriores cumplen el estándar de excavadoras hidráulicas EN474-5:2006 + A3:2013. No exceden el 87 % de la capacidad hidráulica de elevación ni el 75 % de la carga de vuelco con el varillaje delantero completamente extendido a nivel del suelo y el cucharón volteado.

Capacidad basada en ISO 7451.

Peso del cucharón con puntas de servicio general.

Caterpillar recomienda el uso de los implementos adecuados para maximizar el valor que reciben los clientes de nuestros productos. El uso de implementos, incluidos los cucharones, que no cumplan las recomendaciones o especificaciones de Caterpillar en cuanto a peso, dimensiones, caudales, presiones, etc., puede dar como resultado un rendimiento inferior al esperado, incluidas, entre otros, reducciones en la producción, la estabilidad y la fiabilidad, así como en la durabilidad de los componentes. El uso inadecuado de un implemento que tenga como resultado el barrido, apalancamiento, torsión o captura de cargas pesadas reducirá la duración de la pluma y el balancín.

Especificaciones de la Excavadora de Ruedas M322

Especificaciones y compatibilidad de cucharones – Norteamérica

Póngase en contacto con su distribuidor Cat para conocer los requisitos especiales del cucharón.

	Anchura		Capacidad		Peso		Llenado	Libre sobre las ruedas	Hoja de empuje trasera bajada	Estabilizador y hoja de empuje bajados	Totalmente estabilizada
	mm	pulg	m³	yd³	kg	lb	%				
								Contrapeso de 4.700 kg (10.362 lb)			
								Pluma de dos piezas ajustable			
Con bulón (sin acoplamiento rápido)								Balancín R2.9 (9'6")			
Servicio general – GD	600	24	0,55	0,72	620	1.366	100	●	●	●	●
	750	30	0,75	0,98	717	1.580	100	⦿	●	●	●
	900	36	0,95	1,24	793	1.747	100	○	⦿	●	●
	1.050	42	1,16	1,52	848	1.869	100	◇	○	●	●
	1.200	48	1,38	1,80	924	2.038	100	◇	◇	●	●
Servicio pesado – HD	600	24	0,46	0,60	647	1.426	100	●	●	●	●
	750	30	0,64	0,84	752	1.658	100	●	●	●	●
	900	36	0,81	1,06	835	1.841	100	⊖	⦿	●	●
	1.050	42	1,00	1,31	892	1.967	100	○	⊖	●	●
	1.200	48	1,19	1,56	975	2.150	100	◇	○	●	●
	1.350	54	1,38	1,81	1.060	2.336	100	X	◇	●	●
Servicio pesado – Rendimiento de enganche al bulón – HD-PGP	600	24	0,44	0,57	682	1.503	100	●	●	●	●
	750	30	0,60	0,79	787	1.735	100	●	●	●	●
	900	36	0,76	1,00	876	1.931	100	⊖	●	●	●
	1.050	42	0,93	1,22	940	2.072	100	○	⊖	●	●
	1.200	48	1,11	1,45	1.031	2.272	100	◇	○	●	●
	1.350	54	1,28	1,67	1.122	2.474	100	X	◇	●	●
Servicio en condiciones extremas – SD	600	24	0,46	0,61	683	1.506	90	●	●	●	●
	750	30	0,64	0,84	795	1.753	90	●	●	●	●
	900	36	0,81	1,06	885	1.950	90	⊖	●	●	●
	1.050	42	1,00	1,31	948	2.091	90	○	⊖	●	●
	1.200	48	1,19	1,56	1.038	2.289	90	◇	○	●	●
Rendimiento de servicio pesado – HDP	1.200	48	0,96	1,26	898	1.980	100	○	⊖	●	●
	600	24	1,14	1,49	983	2.167	100	◇	○	●	●
Inclinación para la limpieza de canales y ríos – DCT	1.500	60	0,90	1,18	954	2.104	100	○	⊖	●	●
	1.800	72	1,11	1,45	1.069	2.357	100	◇	○	●	●
	1.800	72	1,40	1,83	1.110	2.448	100	X	◇	⦿	●
	2.000	79	1,23	1,61	1.137	2.507	100	X	◇	●	●
Carga máxima con bulón (carga útil + cucharón)							kg	2.128	2.429	3.858	4.827
							lb	4.692	5.356	8.504	10.641

Densidad máxima de material

- ● 2.100 kg/m³ (3.500 lb/yd³)
- ⦿ 1.800 kg/m³ (3.000 lb/yd³)
- ⊖ 1.500 kg/m³ (2.500 lb/yd³)
- ○ 1.200 kg/m³ (2.000 lb/yd³)
- ◇ 900 kg/m³ (1.500 lb/yd³)
- X No recomendado

Las cargas anteriores cumplen el estándar de excavadoras hidráulicas EN474-5:2006 + A3:2013. No exceden el 87 % de la capacidad hidráulica de elevación ni el 75 % de la carga de vuelco con el varillaje delantero completamente extendido a nivel del suelo y el cucharón volteado.

Capacidad basada en ISO 7451.

Peso del cucharón con puntas de servicio general.

Caterpillar recomienda el uso de los implementos adecuados para maximizar el valor que reciben los clientes de nuestros productos. El uso de implementos, incluidos los cucharones, que no cumplan las recomendaciones o especificaciones de Caterpillar en cuanto a peso, dimensiones, caudales, presiones, etc., puede dar como resultado un rendimiento inferior al esperado, incluidas, entre otros, reducciones en la producción, la estabilidad y la fiabilidad, así como en la durabilidad de los componentes. El uso inadecuado de un implemento que tenga como resultado el barrido, apalancamiento, torsión o captura de cargas pesadas reducirá la duración de la pluma y el balancín.

(continúa en la página siguiente)

Especificaciones y compatibilidad de cucharones – Norteamérica *(continuación)*

Póngase en contacto con su distribuidor Cat para conocer los requisitos especiales del cucharón.

	Anchura		Capacidad		Peso		Llenado	Libre sobre las ruedas	Hoja de empuje trasera bajada	Estabilizador y hoja de empuje bajados	Totalmente estabilizada
	mm	pulg	m³	yd³	kg	lb	%				
								Contrapeso de 4.700 kg (10.362 lb)			
								Pluma de dos piezas ajustable			
Con acoplamiento con mecanismo de enganche al bulón								Balancín R2.9 (9'6")			
Servicio general – GD	600	24	0,55	0,72	620	1.366	100	⦿	●	●	●
	750	30	0,75	0,98	717	1.580	100	○	⦿	●	●
	900	36	0,95	1,24	793	1.747	100	◇	○	●	●
	1.050	42	1,16	1,52	848	1.869	100	X	◇	●	●
	1.200	48	1,38	1,80	924	2.038	100	X	X	⦿	●
Servicio pesado – HD	600	24	0,46	0,60	647	1.426	100	●	●	●	●
	750	30	0,64	0,84	752	1.658	100	⊖	⦿	●	●
	900	36	0,81	1,06	835	1.841	100	◇	⊖	●	●
	1.050	42	1,00	1,31	892	1.967	100	X	◇	●	●
	1.200	48	1,19	1,56	975	2.150	100	X	◇	●	●
	1.350	54	1,38	1,81	1.060	2.336	100	X	X	⦿	●
Servicio pesado – Rendimiento de enganche al bulón – HD-PGP	600	24	0,44	0,57	682	1.503	100	●	●	●	●
	750	30	0,60	0,79	787	1.735	100	⊖	●	●	●
	900	36	0,76	1,00	876	1.931	100	◇	⊖	●	●
	1.050	42	0,93	1,22	940	2.072	100	X	○	●	●
	1.200	48	1,11	1,45	1.031	2.272	100	X	◇	●	●
	1.350	54	1,28	1,67	1.122	2.474	100	X	X	⦿	●
Servicio en condiciones extremas – SD	600	24	0,46	0,61	683	1.506	90	●	●	●	●
	750	30	0,64	0,84	795	1.753	90	⊖	●	●	●
	900	36	0,81	1,06	885	1.950	90	◇	⊖	●	●
	1.050	42	1,00	1,31	948	2.091	90	X	○	●	●
	1.200	48	1,19	1,56	1.038	2.289	90	X	◇	●	●
Rendimiento de servicio pesado – HDP	1.200	48	0,96	1,26	898	1.980	100	X	○	●	●
	600	24	1,14	1,49	983	2.167	100	X	◇	●	●
Inclinación para la limpieza de canales y ríos – DCT	1.500	60	0,90	1,18	954	2.104	100	X	○	●	●
	1.800	72	1,11	1,45	1.069	2.357	100	X	X	●	●
	1.800	72	1,40	1,83	1.110	2.448	100	X	X	⊖	●
	2.000	79	1,23	1,61	1.137	2.507	100	X	X	⦿	●
Carga máxima con acoplamiento (carga útil + cucharón)							kg	1.707	2.008	3.436	4.405
							lb	3.763	4.426	7.575	9.711

Las cargas anteriores cumplen el estándar de excavadoras hidráulicas EN474-5:2006 + A3:2013. No exceden el 87 % de la capacidad hidráulica de elevación ni el 75 % de la carga de vuelco con el varillaje delantero completamente extendido a nivel del suelo y el cucharón volteado.

Capacidad basada en ISO 7451.

Peso del cucharón con puntas de servicio general.

Densidad máxima de material

- ● 2.100 kg/m³ (3.500 lb/yd³)
- ⦿ 1.800 kg/m³ (3.000 lb/yd³)
- ⊖ 1.500 kg/m³ (2.500 lb/yd³)
- ○ 1.200 kg/m³ (2.000 lb/yd³)
- ◇ 900 kg/m³ (1.500 lb/yd³)
- X No recomendado

Caterpillar recomienda el uso de los implementos adecuados para maximizar el valor que reciben los clientes de nuestros productos. El uso de implementos, incluidos los cucharones, que no cumplan las recomendaciones o especificaciones de Caterpillar en cuanto a peso, dimensiones, caudales, presiones, etc., puede dar como resultado un rendimiento inferior al esperado, incluidas, entre otros, reducciones en la producción, la estabilidad y la fiabilidad, así como en la durabilidad de los componentes. El uso inadecuado de un implemento que tenga como resultado el barrido, apalancamiento, torsión o captura de cargas pesadas reducirá la duración de la pluma y el balancín.

Guía de oferta de accesorios – Europa

No todos los accesorios están disponibles en todas las regiones. Consulte a su distribuidor Cat para conocer las configuraciones disponibles en su región.

✓ Se adapta No compatible

ACCESORIOS CON BULÓN

Tren de rodaje		Hoja delantera; estabilizadores traseros				Estabilizadores delanteros; hoja trasera			
Contrapeso		3.500 kg (7.716 lb)		4.700 kg (10.362 lb)		3.500 kg (7.716 lb)		4.700 kg (10.362 lb)	
Tipo de pluma		Ajustable variable		Ajustable variable		Ajustable variable		Ajustable variable	
Longitud del balancín		2,50 m (8'2")	2,90 m (9'6")	2,50 m (8'2")	2,90 m (9'6")	2,50 m (8'2")	2,90 m (9'6")	2,50 m (8'2")	2,90 m (9'6")
Martillos hidráulicos	H115 S	✓	✓	✓	✓	✓	✓	✓	✓
	H120 GC S	✓	✓	✓	✓	✓	✓	✓	✓
	H120 S	✓	✓	✓	✓	✓	✓	✓	✓
	H130 S	✓	✓	✓	✓	✓	✓	✓	✓
Multiprocesadores	Cortadora de hormigón MP318	✓		✓		✓		✓	
	Mandíbulas de demolición MP318	✓		✓		✓		✓	
	Mandíbula de pulverización MP318	✓		✓		✓		✓	
	Mandíbulas de corte MP318	✓		✓		✓		✓	
	Mandíbula universal MP318	✓		✓		✓		✓	
Pinzas de demolición y clasificación	G317 GC	✓	✓	✓	✓	✓	✓	✓	✓
	G318	✓		✓		✓		✓	
	G318 WH-800	✓	✓	✓	✓	✓	✓	✓	✓
	G318 WH-1100	✓		✓		✓		✓	
Pulverizadores	Pulverizador secundario P218	✓		✓		✓		✓	
	Pulverizador Primario P318	✓		✓		✓		✓	
Compactadores (placa vibratoria)	CVP110	✓	✓	✓	✓	✓	✓	✓	✓

(continúa en la página siguiente)

Guía de oferta de accesorios – Europa *(continuación)*

No todos los accesorios están disponibles en todas las regiones. Consulte a su distribuidor Cat para conocer las configuraciones disponibles en su región.

● 1.800 kg/m³ (3.000 lb/yd³) ○ 1.200 kg/m³ (2.000 lb/yd³) ◇ 600 kg/m³ (1.000 lb/yd³) No compatible

ACCESORIOS CON BULÓN *(continuación)*

Tren de rodaje		Hoja delantera; estabilizadores traseros				Estabilizadores delanteros; hoja trasera			
Contrapeso		3.500 kg (7.716 lb)		4.700 kg (10.362 lb)		3.500 kg (7.716 lb)		4.700 kg (10.362 lb)	
Tipo de pluma		Ajustable variable		Ajustable variable		Ajustable variable		Ajustable variable	
Longitud del balancín		2,50 m (8'2")	2,90 m (9'6")	2,50 m (8'2")	2,90 m (9'6")	2,50 m (8'2")	2,90 m (9'6")	2,50 m (8'2")	2,90 m (9'6")
Pinzas múltiples	GSH420-500	●	●	●	●	●	●	●	●
	GSH420-600	●	●	●	●	●	●	●	●
	GSH420-750	●	○	●	○	●	○	●	○
	GSH425-750	●		●		●		●	
	GSH425-950	○		○		○		○	
	GSH520-500	●	●	●	●	●	●	●	●
	GSH520-600	●	●	●	●	●	●	●	●
	GSH520-750	●	○	●	○	●	○	●	○
	GSH525-750	○		○		○		○	
	GSV420-400	●	●	●	●	●	●	●	●
	GSV420-500	●	●	●	●	●	●	●	●
	GSV420-600	●	●	●	●	●	●	●	●
	GSV420-750	●	○	●	○	●	○	●	○
	GSV420-1250	◇	◇	◇	◇	◇	◇	◇	◇
	GSV425-600	●	○	●	○	●	○	●	○
	GSV425-750	●	○	●	○	●	○	●	○
	GSV425-950	○		○		○		○	
	GSV425-1550	◇		◇		◇		◇	
	GSV520 GC-400	●	●	●	●	●	●	●	●
	GSV520 GC-500	●	●	●	●	●	●	●	●
	GSV520 GC-600	●	●	●	●	●	●	●	●
	GSV520 GC-750	●	○	●	○	●	○	●	○
	GSV520-400	●	●	●	●	●	●	●	●
	GSV520-500	●	●	●	●	●	●	●	●
	GSV520-600	●	●	●	●	●	●	●	●
	GSV520-750	●	○	●	○	●	○	●	○
	GSV525-600	●		●		●		●	
	GSV525-750	○		○		○		○	
	GSV525-950	○		○		○		○	
Cucharones en forma de concha	CTV15-1000	○		○		○		○	
	CTV15-1200	○		○		○		○	

(continúa en la página siguiente)

Guía de oferta de accesorios – Europa *(continuación)*

No todos los accesorios están disponibles en todas las regiones. Consulte a su distribuidor Cat para conocer las configuraciones disponibles en su región.

✓ Se adapta | * Solo radio de acción frontal | No compatible

ACCESORIOS CON BULÓN *(continuación)*

Tren de rodaje		**Estabilizadores delanteros y traseros**				**Hoja trasera**			
Contrapeso		**3.500 kg (7.716 lb)**		**4.700 kg (10.362 lb)**		**3.500 kg (7.716 lb)**		**4.700 kg (10.362 lb)**	
Tipo de pluma		**Ajustable variable**		**Ajustable variable**		**Ajustable variable**		**Ajustable variable**	
Longitud del balancín		**2,50 m (8'2")**	**2,90 m (9'6")**	**2,50 m (8'2")**	**2,90 m (9'6")**	**2,50 m (8'2")**	**2,90 m (9'6")**	**2,50 m (8'2")**	**2,90 m (9'6")**
Martillos hidráulicos	H115 S	✓	✓	✓	✓	✓	✓	✓	✓
	H120 GC S	✓	✓	✓	✓	✓	✓	✓	✓
	H120 S	✓	✓	✓	✓	✓	✓	✓	✓
	H130 S	✓	✓	✓	✓	✓	✓*	✓	✓
Multiprocesadores	Cortadora de hormigón MP318	✓		✓				✓	
	Mandíbulas de demolición MP318	✓		✓				✓	
	Mandíbula de pulverización MP318	✓		✓				✓	
	Mandíbulas de corte MP318	✓		✓				✓	
	Mandíbula universal MP318	✓		✓				✓	
Pinzas de demolición y clasificación	G317 GC	✓	✓	✓	✓	✓		✓	✓
	G318	✓		✓				✓	
	G318 WH-800	✓	✓	✓	✓	✓*		✓	✓
	G318 WH-1100	✓		✓				✓*	
Pulverizadores	Pulverizador secundario P218	✓		✓				✓	
	Pulverizador Primario P318	✓		✓				✓	
Compactadores (placa vibratoria)	CVP110	✓	✓	✓	✓	✓	✓	✓	✓

(continúa en la página siguiente)

Guía de oferta de accesorios – Europa *(continuación)*

No todos los accesorios están disponibles en todas las regiones. Consulte a su distribuidor Cat para conocer las configuraciones disponibles en su región.

● 1.800 kg/m³ (3.000 lb/yd³) ○ 1.200 kg/m³ (2.000 lb/yd³) ◇ 600 kg/m³ (1.000 lb/yd³) No compatible

ACCESORIOS CON BULÓN *(continuación)*

Tren de rodaje		Estabilizadores delanteros y traseros				Hoja trasera			
Contrapeso		3.500 kg (7.716 lb)		4.700 kg (10.362 lb)		3.500 kg (7.716 lb)		4.700 kg (10.362 lb)	
Tipo de pluma		Ajustable variable		Ajustable variable		Ajustable variable		Ajustable variable	
Longitud del balancín		2,50 m (8'2")	2,90 m (9'6")	2,50 m (8'2")	2,90 m (9'6")	2,50 m (8'2")	2,90 m (9'6")	2,50 m (8'2")	2,90 m (9'6")
Pinzas múltiples	GSH420-500	●	●	●	●	●	○	●	●
	GSH420-600	●	●	●	●	○	○	●	●
	GSH420-750	●	○	●	○	○		●	○
	GSH425-750	●		●				○	
	GSH425-950	○		○					
	GSH520-500	●	●	●	●	○	○	●	●
	GSH520-600	●	●	●	●	○		●	○
	GSH520-750	●	○	●	○			○	○
	GSH525-750	○		○					
	GSV420-400	●	●	●	●	●	●	●	●
	GSV420-500	●	●	●	●	●	●	●	●
	GSV420-600	●	●	●	●	●	○	●	●
	GSV420-750	●	○	●	○	○		●	○
	GSV420-1250	◇	◇	◇	◇	◇	◇	◇	◇
	GSV425-600	●	○	●	○			●	○
	GSV425-750	●	○	●	○			○	
	GSV425-950	○		○					
	GSV425-1550	◇		◇					
	GSV520 GC-400	●	●	●	●	●	●	●	●
	GSV520 GC-500	●	●	●	●	●	○	●	●
	GSV520 GC-600	●	●	●	●	○	○	●	●
	GSV520 GC-750	●	○	●	○	○		●	○
	GSV520-400	●	●	●	●	●	●	●	●
	GSV520-500	●	●	●	●	●	○	●	●
	GSV520-600	●	●	●	●	○	○	●	●
	GSV520-750	●	○	●	○			○	○
	GSV525-600	●		●				○	
	GSV525-750	○		○					
	GSV525-950	○		○					
Cucharones en forma de concha	CTV15-1000	○		○				○	
	CTV15-1200	○		○					

(continúa en la página siguiente)

Guía de oferta de accesorios – Europa *(continuación)*

No todos los accesorios están disponibles en todas las regiones. Consulte a su distribuidor Cat para conocer las configuraciones disponibles en su región.

✓ Se adapta | * Solo radio de acción frontal | No compatible

ACCESORIOS DE ACOPLAMIENTO CON MECANISMO DE ENGANCHE AL BULÓN CAT

Tren de rodaje		**Hoja delantera; estabilizadores traseros**				**Estabilizadores delanteros; hoja trasera**			
Contrapeso		**3.500 kg (7.716 lb)**		**4.700 kg (10.362 lb)**		**3.500 kg (7.716 lb)**		**4.700 kg (10.362 lb)**	
Tipo de pluma		**Ajustable variable**		**Ajustable variable**		**Ajustable variable**		**Ajustable variable**	
Longitud del balancín		**2,50 m (8'2")**	**2,90 m (9'6")**	**2,50 m (8'2")**	**2,90 m (9'6")**	**2,50 m (8'2")**	**2,90 m (9'6")**	**2,50 m (8'2")**	**2,90 m (9'6")**
Martillos hidráulicos	H115 S	✓	✓	✓	✓	✓	✓	✓	✓
	H120 GC S	✓		✓		✓		✓	
	H120 S	✓	✓	✓	✓	✓	✓	✓	✓
	H130 S	✓		✓		✓		✓	
Pinzas de demolición y clasificación	G317 GC	✓		✓		✓		✓	
Compactadores (placa vibratoria)	CVP110	✓	✓	✓	✓	✓	✓	✓	✓

ACCESORIOS DE ACOPLAMIENTO CON MECANISMO DE ENGANCHE AL BULÓN CAT *(continuación)*

Tren de rodaje		**Estabilizadores delanteros y traseros**				**Hoja trasera**			
Contrapeso		**3.500 kg (7.716 lb)**		**4.700 kg (10.362 lb)**		**3.500 kg (7.716 lb)**		**4.700 kg (10.362 lb)**	
Tipo de pluma		**Ajustable variable**		**Ajustable variable**		**Ajustable variable**		**Ajustable variable**	
Longitud del balancín		**2,50 m (8'2")**	**2,90 m (9'6")**	**2,50 m (8'2")**	**2,90 m (9'6")**	**2,50 m (8'2")**	**2,90 m (9'6")**	**2,50 m (8'2")**	**2,90 m (9'6")**
Martillos hidráulicos	H115 S	✓	✓	✓	✓	✓	✓	✓	✓
	H120 GC S	✓		✓				✓	
	H120 S	✓	✓	✓	✓	✓*		✓	✓
	H130 S	✓		✓				✓	
Pinzas de demolición y clasificación	G317 GC	✓		✓				✓	
Compactadores (placa vibratoria)	CVP110	✓	✓	✓	✓	✓	✓	✓	✓

(continúa en la página siguiente)

Guía de oferta de accesorios – Europa *(continuación)*

No todos los accesorios están disponibles en todas las regiones. Consulte a su distribuidor Cat para conocer las configuraciones disponibles en su región.

✓ Se adapta | * Solo radio de acción frontal | No compatible

Accesorios de acoplamiento específico CW-40s

Tren de rodaje		Hoja delantera; estabilizadores traseros				Estabilizadores delanteros; hoja trasera			
Contrapeso		3.500 kg (7.716 lb)		4.700 kg (10.362 lb)		3.500 kg (7.716 lb)		4.700 kg (10.362 lb)	
Tipo de pluma		Ajustable variable		Ajustable variable		Ajustable variable		Ajustable variable	
Longitud del balancín		2,50 m (8'2")	2,90 m (9'6")	2,50 m (8'2")	2,90 m (9'6")	2,50 m (8'2")	2,90 m (9'6")	2,50 m (8'2")	2,90 m (9'6")
Martillos hidráulicos	H115 S	✓	✓	✓	✓	✓	✓	✓	✓
	H120 GC S	✓	✓	✓	✓	✓	✓	✓	✓
	H120 S	✓	✓	✓	✓	✓	✓	✓	✓
	H130 S	✓		✓		✓		✓	
Multiprocesadores	Cortadora de hormigón MP318	✓		✓		✓		✓	
	Mandíbulas de demolición MP318	✓		✓		✓		✓	
	Mandíbulas de corte MP318	✓		✓		✓		✓	
Pinzas de demolición y lasificación	G317 GC	✓	✓	✓	✓	✓	✓	✓	✓
	G318	✓		✓		✓		✓	
	G318 WH-800	✓		✓		✓		✓	
Compactadores (placa vibratoria)	CVP110	✓	✓	✓	✓	✓	✓	✓	✓

ACCESORIOS DE ACOPLAMIENTO ESPECÍFICO CW-40s *(continuación)*

Tren de rodaje		Estabilizadores delanteros y traseros				Hoja trasera			
Contrapeso		3.500 kg (7.716 lb)		4.700 kg (10.362 lb)		3.500 kg (7.716 lb)		4.700 kg (10.362 lb)	
Tipo de pluma		Ajustable variable		Ajustable variable		Ajustable variable		Ajustable variable	
Longitud del balancín		2,50 m (8'2")	2,90 m (9'6")	2,50 m (8'2")	2,90 m (9'6")	2,50 m (8'2")	2,90 m (9'6")	2,50 m (8'2")	2,90 m (9'6")
Martillos hidráulicos	H115 S	✓	✓	✓	✓	✓	✓	✓	✓
	H120 GC S	✓	✓	✓	✓	✓*		✓	✓
	H120 S	✓	✓	✓	✓	✓	✓*	✓	✓
	H130 S	✓		✓				✓	
Multiprocesadores	Cortadora de hormigón MP318	✓		✓				✓	
	Mandíbulas de demolición MP318	✓		✓				✓	
	Mandíbulas de corte MP318	✓		✓				✓	
Pinzas de demolición y clasificación	G317 GC	✓	✓	✓	✓	✓*		✓	✓
	G318	✓		✓				✓	
	G318 WH-800	✓		✓				✓	
Compactadores (placa vibratoria)	CVP110	✓	✓	✓	✓	✓	✓	✓	✓

(continúa en la página siguiente)

Guía de oferta de accesorios – Europa *(continuación)*

No todos los accesorios están disponibles en todas las regiones. Consulte a su distribuidor Cat para conocer las configuraciones disponibles en su región.

✓ Se adapta | * Solo radio de acción frontal | No compatible

ACCESORIOS DE ACOPLAMIENTO ESPECÍFICO CW-40

Tren de rodaje		Hoja delantera; estabilizadores traseros				Estabilizadores delanteros; hoja trasera			
Contrapeso		3.500 kg (7.716 lb)		4.700 kg (10.362 lb)		3.500 kg (7.716 lb)		4.700 kg (10.362 lb)	
Tipo de pluma		Ajustable variable		Ajustable variable		Ajustable variable		Ajustable variable	
Longitud del balancín		2,50 m (8'2")	2,90 m (9'6")	2,50 m (8'2")	2,90 m (9'6")	2,50 m (8'2")	2,90 m (9'6")	2,50 m (8'2")	2,90 m (9'6")
Martillos hidráulicos	H115 S	✓	✓	✓	✓	✓	✓	✓	✓
	H120 GC S	✓	✓	✓	✓	✓	✓	✓	✓
	H120 S	✓	✓	✓	✓	✓	✓	✓	✓
	H130 S	✓		✓		✓		✓	
Multiprocesadores	Cortadora de hormigón MP318	✓		✓		✓		✓	
	Mandíbulas de demolición MP318	✓		✓		✓		✓	
	Mandíbulas de corte MP318	✓		✓		✓		✓	
Pinzas de demolición y clasificación	G317 GC	✓		✓		✓		✓	
	G317 GC CAN fijo	✓	✓	✓	✓	✓	✓	✓	✓
	G318	✓		✓		✓		✓	
	G318 CAN fijo	✓		✓		✓		✓	
	G318 WH-800	✓		✓		✓		✓	
Compactadores (placa vibratoria)	CVP110	✓	✓	✓	✓	✓	✓	✓	✓

ACCESORIOS DE ACOPLAMIENTO ESPECÍFICO DE CW-40 *(continuación)*

Tren de rodaje		Estabilizadores delanteros y traseros				Hoja trasera			
Contrapeso		3.500 kg (7.716 lb)		4.700 kg (10.362 lb)		3.500 kg (7.716 lb)		4.700 kg (10.362 lb)	
Tipo de pluma		Ajustable variable		Ajustable variable		Ajustable variable		Ajustable variable	
Longitud del balancín		2,50 m (8'2")	2,90 m (9'6")	2,50 m (8'2")	2,90 m (9'6")	2,50 m (8'2")	2,90 m (9'6")	2,50 m (8'2")	2,90 m (9'6")
Martillos hidráulicos	H115 S	✓	✓	✓	✓	✓	✓	✓	✓
	H120 GC S	✓	✓	✓	✓	✓*		✓	✓
	H120 S	✓	✓	✓	✓	✓		✓	✓
	H130 S	✓		✓				✓	
Multiprocesadores	Cortadora de hormigón MP318	✓		✓				✓	
	Mandíbulas de demolición MP318	✓		✓				✓	
	Mandíbulas de corte MP318	✓		✓				✓	
Pinzas de demolición y clasificación	G317 GC	✓		✓				✓	
	G317 GC CAN fijo	✓	✓	✓	✓	✓*		✓	✓
	G318	✓		✓				✓	
	G318 CAN fijo	✓		✓				✓	
	G318 WH-800	✓		✓				✓	
Compactadores (placa vibratoria)	CVP110	✓	✓	✓	✓	✓	✓	✓	✓

(continúa en la página siguiente)

Guía de oferta de accesorios – Europa *(continuación)*

No todos los accesorios están disponibles en todas las regiones. Consulte a su distribuidor Cat para conocer las configuraciones disponibles en su región.

✓ Se adapta | * Solo radio de acción frontal | No compatible

ACCESORIOS DE ACOPLAMIENTO ESPECÍFICO S70

Tren de rodaje		Hoja delantera; estabilizadores traseros				Estabilizadores delanteros; hoja trasera			
Contrapeso		3.500 kg (7.716 lb)		4.700 kg (10.362 lb)		3.500 kg (7.716 lb)		4.700 kg (10.362 lb)	
Tipo de pluma		Ajustable variable		Ajustable variable		Ajustable variable		Ajustable variable	
Longitud del balancín		2,50 m (8'2")	2,90 m (9'6")	2,50 m (8'2")	2,90 m (9'6")	2,50 m (8'2")	2,90 m (9'6")	2,50 m (8'2")	2,90 m (9'6")
Martillos hidráulicos	H115 S	✓	✓	✓	✓	✓	✓	✓	✓
	H120 GC S	✓		✓		✓		✓	
	H120 S	✓	✓	✓	✓	✓	✓	✓	✓
	H130 S	✓		✓		✓		✓	
Pinzas de demolición y clasificación	G317 GC	✓		✓		✓		✓	
	G318 WH-800	✓		✓		✓		✓	
Compactadores (placa vibratoria)	CVP110	✓	✓	✓	✓	✓	✓	✓	✓

ACCESORIOS DE ACOPLAMIENTO ESPECÍFICO DE S70 *(continuación)*

Tren de rodaje		Estabilizadores delanteros y traseros				Hoja trasera			
Contrapeso		3.500 kg (7.716 lb)		4.700 kg (10.362 lb)		3.500 kg (7.716 lb)		4.700 kg (10.362 lb)	
Tipo de pluma		Ajustable variable		Ajustable variable		Ajustable variable		Ajustable variable	
Longitud del balancín		2,50 m (8'2")	2,90 m (9'6")	2,50 m (8'2")	2,90 m (9'6")	2,50 m (8'2")	2,90 m (9'6")	2,50 m (8'2")	2,90 m (9'6")
Martillos hidráulicos	H115 S	✓	✓	✓	✓	✓	✓	✓	✓
	H120 GC S	✓		✓		✓*		✓	
	H120 S	✓	✓	✓	✓	✓		✓	✓
	H130 S	✓		✓				✓	
Pinzas de demolición y clasificación	G317 GC	✓		✓				✓	
	G318 WH-800	✓		✓				✓	
Compactadores (placa vibratoria)	CVP110	✓	✓	✓	✓	✓	✓	✓	✓

(continúa en la página siguiente)

Guía de oferta de accesorios – Europa *(continuación)*

No todos los accesorios están disponibles en todas las regiones. Consulte a su distribuidor Cat para conocer las configuraciones disponibles en su región.

✓ Se adapta | * Solo radio de acción frontal | No compatible

ACCESORIOS DE ACOPLAMIENTO ESPECÍFICO HCS70

Tren de rodaje		Hoja delantera; estabilizadores traseros				Estabilizadores delanteros; hoja trasera			
Contrapeso		3.500 kg (7.716 lb)		4.700 kg (10.362 lb)		3.500 kg (7.716 lb)		4.700 kg (10.362 lb)	
Tipo de pluma		Ajustable variable		Ajustable variable		Ajustable variable		Ajustable variable	
Longitud del balancín		2,50 m (8'2")	2,90 m (9'6")	2,50 m (8'2")	2,90 m (9'6")	2,50 m (8'2")	2,90 m (9'6")	2,50 m (8'2")	2,90 m (9'6")
Martillos hidráulicos	H115 S	✓	✓	✓	✓	✓	✓	✓	✓
	H120 S	✓	✓	✓	✓	✓	✓	✓	✓
	H130 S	✓		✓		✓		✓	
Pinzas de demolición y clasificación	G317 GC	✓		✓		✓		✓	
Compactadores (placa vibratoria)	CVP110	✓	✓	✓	✓	✓	✓	✓	✓

ACCESORIOS DE ACOPLAMIENTO ESPECÍFICO HCS70 *(continuación)*

Tren de rodaje		Estabilizadores delanteros y traseros				Hoja trasera			
Contrapeso		3.500 kg (7.716 lb)		4.700 kg (10.362 lb)		3.500 kg (7.716 lb)		4.700 kg (10.362 lb)	
Tipo de pluma		Ajustable variable		Ajustable variable		Ajustable variable		Ajustable variable	
Longitud del balancín		2,50 m (8'2")	2,90 m (9'6")	2,50 m (8'2")	2,90 m (9'6")	2,50 m (8'2")	2,90 m (9'6")	2,50 m (8'2")	2,90 m (9'6")
Martillos hidráulicos	H115 S	✓	✓	✓	✓	✓	✓	✓	✓
	H120 S	✓	✓	✓	✓	✓*		✓	✓
	H130 S	✓		✓				✓	
Pinzas de demolición y clasificación	G317 GC	✓		✓				✓	
Compactadores (placa vibratoria)	CVP110	✓	✓	✓	✓	✓	✓	✓	✓

(continúa en la página siguiente)

Guía de oferta de accesorios – Europa *(continuación)*

No todos los accesorios están disponibles en todas las regiones. Consulte a su distribuidor Cat para conocer las configuraciones disponibles en su región.

✓ Se adapta | * Solo radio de acción frontal | No compatible

ACCESORIOS DE ACOPLAMIENTO ESPECÍFICO HCS70/55

Tren de rodaje		Hoja delantera; estabilizadores traseros				Estabilizadores delanteros; hoja trasera			
Contrapeso		3.500 kg (7.716 lb)		4.700 kg (10.362 lb)		3.500 kg (7.716 lb)		4.700 kg (10.362 lb)	
Tipo de pluma		Ajustable variable		Ajustable variable		Ajustable variable		Ajustable variable	
Longitud del balancín		2,50 m (8'2")	2,90 m (9'6")	2,50 m (8'2")	2,90 m (9'6")	2,50 m (8'2")	2,90 m (9'6")	2,50 m (8'2")	2,90 m (9'6")
Martillos hidráulicos	H115 S	✓	✓	✓	✓	✓	✓	✓	✓
	H120 S	✓	✓	✓	✓	✓	✓	✓	✓
Compactadores (placa vibratoria)	CVP110	✓	✓	✓	✓	✓	✓	✓	✓

ACCESORIOS DE ACOPLAMIENTO ESPECÍFICO HCS70/55 *(continuación)*

Tren de rodaje		Estabilizadores delanteros y traseros				Hoja trasera			
Contrapeso		3.500 kg (7.716 lb)		4.700 kg (10.362 lb)		3.500 kg (7.716 lb)		4.700 kg (10.362 lb)	
Tipo de pluma		Ajustable variable		Ajustable variable		Ajustable variable		Ajustable variable	
Longitud del balancín		2,50 m (8'2")	2,90 m (9'6")	2,50 m (8'2")	2,90 m (9'6")	2,50 m (8'2")	2,90 m (9'6")	2,50 m (8'2")	2,90 m (9'6")
Martillos hidráulicos	H115 S	✓	✓	✓	✓	✓	✓	✓	✓
	H120 S	✓	✓	✓	✓	✓*		✓	✓
Compactadores (placa vibratoria)	CVP110	✓	✓	✓	✓	✓	✓	✓	✓

(continúa en la página siguiente)

Guía de oferta de accesorios – Europa *(continuación)*

No todos los accesorios están disponibles en todas las regiones. Consulte a su distribuidor Cat para conocer las configuraciones disponibles en su región.

✓ Se adapta No compatible

ACCESORIOS DE TRS18 (PARTE SUPERIOR CON BULÓN/PARTE INFERIOR CW-30s)

Algunos accesorios requieren un mayor caudal hidráulico y se ajustan mejor a una máquina que tenga circuitos HP2 y un rotor basculante con una unión giratoria de caudal alto. Compruebe la capacidad hidráulica de la máquina y del rotor basculante y los requisitos del accesorio para garantizar una combinación adecuada.

Tren de rodaje		**Hoja delantera; estabilizadores traseros**				**Estabilizadores delanteros; hoja trasera**			
Contrapeso		**3.500 kg (7.716 lb)**		**4.700 kg (10.362 lb)**		**3.500 kg (7.716 lb)**		**4.700 kg (10.362 lb)**	
Tipo de pluma		**Ajustable variable**		**Ajustable variable**		**Ajustable variable**		**Ajustable variable**	
Longitud del balancín		**2,50 m (8'2")**	**2,90 m (9'6")**	**2,50 m (8'2")**	**2,90 m (9'6")**	**2,50 m (8'2")**	**2,90 m (9'6")**	**2,50 m (8'2")**	**2,90 m (9'6")**
Martillos hidráulicos	H115 GC S	✓		✓		✓		✓	
	H115 S	✓	✓	✓	✓	✓	✓	✓	✓
Pinzas de demolición y clasificación	G217 GC CAN fijo	✓		✓		✓		✓	
Compactadores (placa vibratoria)	CVP75	✓	✓	✓	✓	✓	✓	✓	✓
	CVP110	✓	✓	✓	✓	✓	✓	✓	✓

NOTA: Utilice martillos en los rotores basculantes menos del 10 % de las horas de trabajo al año o un máximo de 200 horas al año. Consulte el Manual de funcionamiento y mantenimiento para conocer los requisitos de caudal hidráulico recomendados.

ACCESORIOS DE TRS18 (PARTE SUPERIOR CON BULÓN/PARTE INFERIOR CW-30s) *(continuación)*

Algunos accesorios requieren un mayor caudal hidráulico y se ajustan mejor a una máquina que tenga circuitos HP2 y un rotor basculante con una unión giratoria de caudal alto. Compruebe la capacidad hidráulica de la máquina y del rotor basculante y los requisitos del accesorio para garantizar una combinación adecuada.

Tren de rodaje		**Estabilizadores delanteros y traseros**				**Hoja trasera**			
Contrapeso		**3.500 kg (7.716 lb)**		**4.700 kg (10.362 lb)**		**3.500 kg (7.716 lb)**		**4.700 kg (10.362 lb)**	
Tipo de pluma		**Ajustable variable**		**Ajustable variable**		**Ajustable variable**		**Ajustable variable**	
Longitud del balancín		**2,50 m (8'2")**	**2,90 m (9'6")**	**2,50 m (8'2")**	**2,90 m (9'6")**	**2,50 m (8'2")**	**2,90 m (9'6")**	**2,50 m (8'2")**	**2,90 m (9'6")**
Martillos hidráulicos	H115 GC S	✓		✓				✓	
	H115 S	✓	✓	✓	✓	✓		✓	✓
Pinzas de demolición y clasificación	G217 GC CAN fijo	✓		✓				✓	
Compactadores (placa vibratoria)	CVP75	✓	✓	✓	✓	✓	✓	✓	✓
	CVP110	✓	✓	✓	✓	✓		✓	✓

NOTA: Utilice martillos en los rotores basculantes menos del 10 % de las horas de trabajo al año o un máximo de 200 horas al año. Consulte el Manual de funcionamiento y mantenimiento para conocer los requisitos de caudal hidráulico recomendados.

(continúa en la página siguiente)

Guía de oferta de accesorios – Europa *(continuación)*

No todos los accesorios están disponibles en todas las regiones. Consulte a su distribuidor Cat para conocer las configuraciones disponibles en su región.

✓ Se adapta No compatible

ACCESORIOS DE TRS18 (PARTE SUPERIOR CW-30s/PARTE INFERIOR CW-30s)

Algunos accesorios requieren un mayor caudal hidráulico y se ajustan mejor a una máquina que tenga circuitos HP2 y un rotor basculante con una unión giratoria de caudal alto. Compruebe la capacidad hidráulica de la máquina y del rotor basculante y los requisitos del accesorio para garantizar una combinación adecuada.

Tren de rodaje		**Hoja delantera; estabilizadores traseros**				**Estabilizadores delanteros; hoja trasera**			
Contrapeso		**3.500 kg (7.716 lb)**		**4.700 kg (10.362 lb)**		**3.500 kg (7.716 lb)**		**4.700 kg (10.362 lb)**	
Tipo de pluma		**Ajustable variable**		**Ajustable variable**		**Ajustable variable**		**Ajustable variable**	
Longitud del balancín		**2,50 m (8'2")**	**2,90 m (9'6")**	**2,50 m (8'2")**	**2,90 m (9'6")**	**2,50 m (8'2")**	**2,90 m (9'6")**	**2,50 m (8'2")**	**2,90 m (9'6")**
Martillos hidráulicos	H115 S	✓		✓		✓		✓	
Compactadores (placa vibratoria)	CVP75	✓	✓	✓	✓	✓	✓	✓	✓
	CVP110	✓		✓		✓		✓	

NOTA: Utilice martillos en los rotores basculantes menos del 10 % de las horas de trabajo al año o un máximo de 200 horas al año. Consulte el Manual de funcionamiento y mantenimiento para conocer los requisitos de caudal hidráulico recomendados.

ACCESORIOS DE TRS18 (PARTE SUPERIOR CW-30s/PARTE INFERIOR CW-30s) *(continuación)*

Algunos accesorios requieren un mayor caudal hidráulico y se ajustan mejor a una máquina que tenga circuitos HP2 y un rotor basculante con una unión giratoria de caudal alto. Compruebe la capacidad hidráulica de la máquina y del rotor basculante y los requisitos del accesorio para garantizar una combinación adecuada.

Tren de rodaje		**Estabilizadores delanteros y traseros**				**Hoja trasera**		
Contrapeso		**3.500 kg (7.716 lb)**		**4.700 kg (10.362 lb)**		**3.500 kg (7.716 lb)**	**4.700 kg (10.362 lb)**	
Tipo de pluma		**Ajustable variable**		**Ajustable variable**		**Ajustable variable**	**Ajustable variable**	
Longitud del balancín		**2,50 m (8'2")**	**2,90 m (9'6")**	**2,50 m (8'2")**	**2,90 m (9'6")**	**2,50 m (8'2")**	**2,50 m (8'2")**	**2,90 m (9'6")**
Martillos hidráulicos	H115 S	✓		✓			✓	
Compactadores (placa vibratoria)	CVP75	✓	✓	✓	✓	✓	✓	✓
	CVP110	✓		✓			✓	

NOTA: Utilice martillos en los rotores basculantes menos del 10 % de las horas de trabajo al año o un máximo de 200 horas al año. Consulte el Manual de funcionamiento y mantenimiento para conocer los requisitos de caudal hidráulico recomendados.

(continúa en la página siguiente)

Guía de oferta de accesorios – Europa *(continuación)*

No todos los accesorios están disponibles en todas las regiones. Consulte a su distribuidor Cat para conocer las configuraciones disponibles en su región.

✓ Se adapta | * Solo radio de acción frontal | No compatible

ACCESORIOS DE TRS18 (PARTE SUPERIOR CON BULÓN/PARTE INFERIOR CW-30)

Algunos accesorios requieren un mayor caudal hidráulico y se ajustan mejor a una máquina que tenga circuitos HP2 y un rotor basculante con una unión giratoria de caudal alto. Compruebe la capacidad hidráulica de la máquina y del rotor basculante y los requisitos del accesorio para garantizar una combinación adecuada.

Tren de rodaje		**Hoja delantera; estabilizadores traseros**				**Estabilizadores delanteros; hoja trasera**			
Contrapeso		**3.500 kg (7.716 lb)**		**4.700 kg (10.362 lb)**		**3.500 kg (7.716 lb)**		**4.700 kg (10.362 lb)**	
Tipo de pluma		**Ajustable variable**		**Ajustable variable**		**Ajustable variable**		**Ajustable variable**	
Longitud del balancín		**2,50 m (8'2")**	**2,90 m (9'6")**	**2,50 m (8'2")**	**2,90 m (9'6")**	**2,50 m (8'2")**	**2,90 m (9'6")**	**2,50 m (8'2")**	**2,90 m (9'6")**
Martillos hidráulicos	H115 GC S	✓		✓		✓		✓	
	H115 S	✓	✓	✓	✓	✓	✓	✓	✓
Pinzas de demolición y clasificación	G217 GC CAN fijo	✓		✓		✓		✓	
Compactadores (placa vibratoria)	CVP75	✓	✓	✓	✓	✓	✓	✓	✓
	CVP110	✓	✓	✓	✓	✓	✓	✓	✓

NOTA: Utilice martillos en los rotores basculantes menos del 10 % de las horas de trabajo al año o un máximo de 200 horas al año. Consulte el Manual de funcionamiento y mantenimiento para conocer los requisitos de caudal hidráulico recomendados.

ACCESORIOS DE TRS18 (PARTE SUPERIOR CON BULÓN/PARTE INFERIOR CW-30) *(continuación)*

Algunos accesorios requieren un mayor caudal hidráulico y se ajustan mejor a una máquina que tenga circuitos HP2 y un rotor basculante con una unión giratoria de caudal alto. Compruebe la capacidad hidráulica de la máquina y del rotor basculante y los requisitos del accesorio para garantizar una combinación adecuada.

Tren de rodaje		**Estabilizadores delanteros y traseros**				**Hoja trasera**			
Contrapeso		**3.500 kg (7.716 lb)**		**4.700 kg (10.362 lb)**		**3.500 kg (7.716 lb)**		**4.700 kg (10.362 lb)**	
Tipo de pluma		**Ajustable variable**		**Ajustable variable**		**Ajustable variable**		**Ajustable variable**	
Longitud del balancín		**2,50 m (8'2")**	**2,90 m (9'6")**	**2,50 m (8'2")**	**2,90 m (9'6")**	**2,50 m (8'2")**	**2,90 m (9'6")**	**2,50 m (8'2")**	**2,90 m (9'6")**
Martillos hidráulicos	H115 GC S	✓		✓				✓	
	H115 S	✓	✓	✓	✓	✓*		✓	✓
Pinzas de demolición y clasificación	G217 GC CAN fijo	✓		✓				✓	
Compactadores (placa vibratoria)	CVP75	✓	✓	✓	✓	✓	✓*	✓	✓
	CVP110	✓	✓	✓	✓	✓*		✓	✓

NOTA: Utilice martillos en los rotores basculantes menos del 10 % de las horas de trabajo al año o un máximo de 200 horas al año. Consulte el Manual de funcionamiento y mantenimiento para conocer los requisitos de caudal hidráulico recomendados.

(continúa en la página siguiente)

Guía de oferta de accesorios – Europa *(continuación)*

No todos los accesorios están disponibles en todas las regiones. Consulte a su distribuidor Cat para conocer las configuraciones disponibles en su región.

✓ Se adapta | * Solo radio de acción frontal | No compatible

ACCESORIOS DE TRS18 (PARTE SUPERIOR CW-30/PARTE INFERIOR CW-30)

Algunos accesorios requieren un mayor caudal hidráulico y se ajustan mejor a una máquina que tenga circuitos HP2 y un rotor basculante con una unión giratoria de caudal alto. Compruebe la capacidad hidráulica de la máquina y del rotor basculante y los requisitos del accesorio para garantizar una combinación adecuada.

Tren de rodaje		**Hoja delantera; estabilizadores traseros**				**Estabilizadores delanteros; hoja trasera**			
Contrapeso		**3.500 kg (7.716 lb)**		**4.700 kg (10.362 lb)**		**3.500 kg (7.716 lb)**		**4.700 kg (10.362 lb)**	
Tipo de pluma		**Ajustable variable**		**Ajustable variable**		**Ajustable variable**		**Ajustable variable**	
Longitud del balancín		**2,50 m (8'2")**	**2,90 m (9'6")**	**2,50 m (8'2")**	**2,90 m (9'6")**	**2,50 m (8'2")**	**2,90 m (9'6")**	**2,50 m (8'2")**	**2,90 m (9'6")**
Martillos hidráulicos	H115 S	✓		✓		✓		✓	
Compactadores (placa vibratoria)	CVP75	✓	✓	✓	✓	✓	✓	✓	✓
	CVP110	✓		✓		✓		✓	

NOTA: Utilice martillos en los rotores basculantes menos del 10 % de las horas de trabajo al año o un máximo de 200 horas al año. Consulte el Manual de funcionamiento y mantenimiento para conocer los requisitos de caudal hidráulico recomendados.

ACCESORIOS DE TRS18 (PARTE SUPERIOR CW-30/PARTE INFERIOR CW-30) *(continuación)*

Algunos accesorios requieren un mayor caudal hidráulico y se ajustan mejor a una máquina que tenga circuitos HP2 y un rotor basculante con una unión giratoria de caudal alto. Compruebe la capacidad hidráulica de la máquina y del rotor basculante y los requisitos del accesorio para garantizar una combinación adecuada.

Tren de rodaje		**Estabilizadores delanteros y traseros**				**Hoja trasera**		
Contrapeso		**3.500 kg (7.716 lb)**		**4.700 kg (10.362 lb)**		**3.500 kg (7.716 lb)**	**4.700 kg (10.362 lb)**	
Tipo de pluma		**Ajustable variable**		**Ajustable variable**		**Ajustable variable**	**Ajustable variable**	
Longitud del balancín		**2,50 m (8'2")**	**2,90 m (9'6")**	**2,50 m (8'2")**	**2,90 m (9'6")**	**2,50 m (8'2")**	**2,50 m (8'2")**	**2,90 m (9'6")**
Martillos hidráulicos	H115 S	✓		✓			✓	
Compactadores (placa vibratoria)	CVP75	✓	✓	✓	✓	✓*	✓	✓
	CVP110	✓		✓			✓	

NOTA: Utilice martillos en los rotores basculantes menos del 10 % de las horas de trabajo al año o un máximo de 200 horas al año. Consulte el Manual de funcionamiento y mantenimiento para conocer los requisitos de caudal hidráulico recomendados.

(continúa en la página siguiente)

Guía de oferta de accesorios – Europa *(continuación)*

No todos los accesorios están disponibles en todas las regiones. Consulte a su distribuidor Cat para conocer las configuraciones disponibles en su región.

✓ Se adapta | * Solo radio de acción frontal | No compatible

ACCESORIOS DE TRS18 (PARTE SUPERIOR CON BULÓN/PARTE INFERIOR S70)

Algunos accesorios requieren un mayor caudal hidráulico y se ajustan mejor a una máquina que tenga circuitos HP2 y un rotor basculante con una unión giratoria de caudal alto. Compruebe la capacidad hidráulica de la máquina y del rotor basculante y los requisitos del accesorio para garantizar una combinación adecuada.

Tren de rodaje		**Hoja delantera; estabilizadores traseros**				**Estabilizadores delanteros; hoja trasera**			
Contrapeso		**3.500 kg (7.716 lb)**		**4.700 kg (10.362 lb)**		**3.500 kg (7.716 lb)**		**4.700 kg (10.362 lb)**	
Tipo de pluma		**Ajustable variable**		**Ajustable variable**		**Ajustable variable**		**Ajustable variable**	
Longitud del balancín		**2,50 m (8'2")**	**2,90 m (9'6")**	**2,50 m (8'2")**	**2,90 m (9'6")**	**2,50 m (8'2")**	**2,90 m (9'6")**	**2,50 m (8'2")**	**2,90 m (9'6")**
Martillos hidráulicos	H115 GC S	✓		✓		✓		✓	
	H115 S	✓	✓	✓	✓	✓	✓	✓	✓
Compactadores (placa vibratoria)	CVP75	✓	✓	✓	✓	✓	✓	✓	✓
	CVP110	✓	✓	✓	✓	✓	✓	✓	✓

NOTA: Utilice martillos en los rotores basculantes menos del 10 % de las horas de trabajo al año o un máximo de 200 horas al año. Consulte el Manual de funcionamiento y mantenimiento para conocer los requisitos de caudal hidráulico recomendados.

ACCESORIOS DE TRS18 (PARTE SUPERIOR CON BULÓN/PARTE INFERIOR S70) *(continuación)*

Algunos accesorios requieren un mayor caudal hidráulico y se ajustan mejor a una máquina que tenga circuitos HP2 y un rotor basculante con una unión giratoria de caudal alto. Compruebe la capacidad hidráulica de la máquina y del rotor basculante y los requisitos del accesorio para garantizar una combinación adecuada.

Tren de rodaje		**Estabilizadores delanteros y traseros**				**Hoja trasera**			
Contrapeso		**3.500 kg (7.716 lb)**		**4.700 kg (10.362 lb)**		**3.500 kg (7.716 lb)**		**4.700 kg (10.362 lb)**	
Tipo de pluma		**Ajustable variable**		**Ajustable variable**		**Ajustable variable**		**Ajustable variable**	
Longitud del balancín		**2,50 m (8'2")**	**2,90 m (9'6")**	**2,50 m (8'2")**	**2,90 m (9'6")**	**2,50 m (8'2")**	**2,90 m (9'6")**	**2,50 m (8'2")**	**2,90 m (9'6")**
Martillos hidráulicos	H115 GC S	✓		✓		✓*		✓	
	H115 S	✓	✓	✓	✓	✓	✓*	✓	✓
Compactadores (placa vibratoria)	CVP75	✓	✓	✓	✓	✓	✓	✓	✓
	CVP110	✓	✓	✓	✓	✓	✓*	✓	✓

NOTA: Utilice martillos en los rotores basculantes menos del 10 % de las horas de trabajo al año o un máximo de 200 horas al año. Consulte el Manual de funcionamiento y mantenimiento para conocer los requisitos de caudal hidráulico recomendados.

(continúa en la página siguiente)

Guía de oferta de accesorios – Europa *(continuación)*

No todos los accesorios están disponibles en todas las regiones. Consulte a su distribuidor Cat para conocer las configuraciones disponibles en su región.

✓ Se adapta No compatible

ACCESORIOS DE TRS18 (PARTE SUPERIOR S70/PARTE INFERIOR S70)

Algunos accesorios requieren un mayor caudal hidráulico y se ajustan mejor a una máquina que tenga circuitos HP2 y un rotor basculante con una unión giratoria de caudal alto. Compruebe la capacidad hidráulica de la máquina y del rotor basculante y los requisitos del accesorio para garantizar una combinación adecuada.

Tren de rodaje		**Hoja delantera; estabilizadores traseros**				**Estabilizadores delanteros; hoja trasera**			
Contrapeso		**3.500 kg (7.716 lb)**		**4.700 kg (10.362 lb)**		**3.500 kg (7.716 lb)**		**4.700 kg (10.362 lb)**	
Tipo de pluma		**Ajustable variable**		**Ajustable variable**		**Ajustable variable**		**Ajustable variable**	
Longitud del balancín		**2,50 m (8'2")**	**2,90 m (9'6")**	**2,50 m (8'2")**	**2,90 m (9'6")**	**2,50 m (8'2")**	**2,90 m (9'6")**	**2,50 m (8'2")**	**2,90 m (9'6")**
Martillos hidráulicos	H115 S	✓		✓		✓		✓	
Compactadores (placa vibratoria)	CVP75	✓	✓	✓	✓	✓	✓	✓	✓
	CVP110	✓		✓		✓		✓	

NOTA: Utilice martillos en los rotores basculantes menos del 10 % de las horas de trabajo al año o un máximo de 200 horas al año. Consulte el Manual de funcionamiento y mantenimiento para conocer los requisitos de caudal hidráulico recomendados.

ACCESORIOS DE TRS18 (PARTE SUPERIOR S70/PARTE INFERIOR S70) *(continuación)*

Algunos accesorios requieren un mayor caudal hidráulico y se ajustan mejor a una máquina que tenga circuitos HP2 y un rotor basculante con una unión giratoria de caudal alto. Compruebe la capacidad hidráulica de la máquina y del rotor basculante y los requisitos del accesorio para garantizar una combinación adecuada.

Tren de rodaje		**Estabilizadores delanteros y traseros**				**Hoja trasera**		
Contrapeso		**3.500 kg (7.716 lb)**		**4.700 kg (10.362 lb)**		**3.500 kg (7.716 lb)**	**4.700 kg (10.362 lb)**	
Tipo de pluma		**Ajustable variable**		**Ajustable variable**		**Ajustable variable**	**Ajustable variable**	
Longitud del balancín		**2,50 m (8'2")**	**2,90 m (9'6")**	**2,50 m (8'2")**	**2,90 m (9'6")**	**2,50 m (8'2")**	**2,50 m (8'2")**	**2,90 m (9'6")**
Martillos hidráulicos	H115 S	✓		✓			✓	
Compactadores (placa vibratoria)	CVP75	✓	✓	✓	✓	✓	✓	✓
	CVP110	✓		✓			✓	

NOTA: Utilice martillos en los rotores basculantes menos del 10 % de las horas de trabajo al año o un máximo de 200 horas al año. Consulte el Manual de funcionamiento y mantenimiento para conocer los requisitos de caudal hidráulico recomendados.

(continúa en la página siguiente)

Guía de oferta de accesorios – Europa *(continuación)*

No todos los accesorios están disponibles en todas las regiones. Consulte a su distribuidor Cat para conocer las configuraciones disponibles en su región.

✓ Se adapta | * Solo radio de acción frontal | No compatible

ACCESORIOS DE TRS18 (PARTE SUPERIOR CON BULÓN/PARTE INFERIOR HCS70)

Algunos accesorios requieren un mayor caudal hidráulico y se ajustan mejor a una máquina que tenga circuitos HP2 y un rotor basculante con una unión giratoria de caudal alto. Compruebe la capacidad hidráulica de la máquina y del rotor basculante y los requisitos del accesorio para garantizar una combinación adecuada.

Tren de rodaje		**Hoja delantera; estabilizadores traseros**				**Estabilizadores delanteros; hoja trasera**			
Contrapeso		**3.500 kg (7.716 lb)**		**4.700 kg (10.362 lb)**		**3.500 kg (7.716 lb)**		**4.700 kg (10.362 lb)**	
Tipo de pluma		**Ajustable variable**		**Ajustable variable**		**Ajustable variable**		**Ajustable variable**	
Longitud del balancín		**2,50 m (8'2")**	**2,90 m (9'6")**	**2,50 m (8'2")**	**2,90 m (9'6")**	**2,50 m (8'2")**	**2,90 m (9'6")**	**2,50 m (8'2")**	**2,90 m (9'6")**
Martillos hidráulicos	H115 S	✓	✓	✓	✓	✓	✓	✓	✓
Compactadores (placa vibratoria)	CVP75	✓	✓	✓	✓	✓	✓	✓	✓
	CVP110	✓	✓	✓	✓	✓	✓	✓	✓

NOTA: Utilice martillos en los rotores basculantes menos del 10 % de las horas de trabajo al año o un máximo de 200 horas al año. Consulte el Manual de funcionamiento y mantenimiento para conocer los requisitos de caudal hidráulico recomendados.

ACCESORIOS DE TRS18 (PARTE SUPERIOR CON BULÓN/PARTE INFERIOR HCS70) *(continuación)*

Algunos accesorios requieren un mayor caudal hidráulico y se ajustan mejor a una máquina que tenga circuitos HP2 y un rotor basculante con una unión giratoria de caudal alto. Compruebe la capacidad hidráulica de la máquina y del rotor basculante y los requisitos del accesorio para garantizar una combinación adecuada.

Tren de rodaje		**Estabilizadores delanteros y traseros**				**Hoja trasera**			
Contrapeso		**3.500 kg (7.716 lb)**		**4.700 kg (10.362 lb)**		**3.500 kg (7.716 lb)**		**4.700 kg (10.362 lb)**	
Tipo de pluma		**Ajustable variable**		**Ajustable variable**		**Ajustable variable**		**Ajustable variable**	
Longitud del balancín		**2,50 m (8'2")**	**2,90 m (9'6")**	**2,50 m (8'2")**	**2,90 m (9'6")**	**2,50 m (8'2")**	**2,90 m (9'6")**	**2,50 m (8'2")**	**2,90 m (9'6")**
Martillos hidráulicos	H115 S	✓	✓	✓	✓	✓*		✓	✓
Compactadores (placa vibratoria)	CVP75	✓	✓	✓	✓	✓	✓*	✓	✓
	CVP110	✓	✓	✓	✓	✓*		✓	✓

NOTA: Utilice martillos en los rotores basculantes menos del 10 % de las horas de trabajo al año o un máximo de 200 horas al año. Consulte el Manual de funcionamiento y mantenimiento para conocer los requisitos de caudal hidráulico recomendados.

(continúa en la página siguiente)

Guía de oferta de accesorios – Europa *(continuación)*

No todos los accesorios están disponibles en todas las regiones. Consulte a su distribuidor Cat para conocer las configuraciones disponibles en su región.

✓ Se adapta

ACCESORIOS DE TRS18 (PARTE SUPERIOR HCS70/PARTE INFERIOR HCS70)

Algunos accesorios requieren un mayor caudal hidráulico y se ajustan mejor a una máquina que tenga circuitos HP2 y un rotor basculante con una unión giratoria de caudal alto. Compruebe la capacidad hidráulica de la máquina y del rotor basculante y los requisitos del accesorio para garantizar una combinación adecuada.

Tren de rodaje		**Hoja delantera; estabilizadores traseros**		**Estabilizadores delanteros; hoja trasera**		**Estabilizadores delanteros y traseros**		**Hoja trasera**
Contrapeso		**3.500 kg (7.716 lb)**	**4.700 kg (10.362 lb)**	**3.500 kg (7.716 lb)**	**4.700 kg (10.362 lb)**	**3.500 kg (7.716 lb)**	**4.700 kg (10.362 lb)**	**4.700 kg (10.362 lb)**
Tipo de pluma		**Ajustable variable**		**Ajustable variable**		**Ajustable variable**		**Ajustable variable**
Longitud del balancín		**2,50 m (8'2")**	**2,50 m (8'2")**	**2,50 m (8'2")**	**2,50 m (8'2")**	**2,50 m (8'2")**	**2,50 m (8'2")**	**2,50 m (8'2")**
Compactadores (placa vibratoria)	CVP75	✓	✓	✓	✓	✓	✓	✓
	CVP110	✓	✓	✓	✓	✓	✓	✓

NOTA: Utilice martillos en los rotores basculantes menos del 10 % de las horas de trabajo al año o un máximo de 200 horas al año. Consulte el Manual de funcionamiento y mantenimiento para conocer los requisitos de caudal hidráulico recomendados.

(continúa en la página siguiente)

Guía de oferta de accesorios – Europa *(continuación)*

No todos los accesorios están disponibles en todas las regiones. Consulte a su distribuidor Cat para conocer las configuraciones disponibles en su región.

✓ Se adapta | * Solo radio de acción frontal | No compatible

ACCESORIOS DE TRS18 (PARTE SUPERIOR CON BULÓN/PARTE INFERIOR HCS70/55)

Algunos accesorios requieren un mayor caudal hidráulico y se ajustan mejor a una máquina que tenga circuitos HP2 y un rotor basculante con una unión giratoria de caudal alto. Compruebe la capacidad hidráulica de la máquina y del rotor basculante y los requisitos del accesorio para garantizar una combinación adecuada.

Tren de rodaje		**Hoja delantera; estabilizadores traseros**				**Estabilizadores delanteros; hoja trasera**			
Contrapeso		**3.500 kg (7.716 lb)**		**4.700 kg (10.362 lb)**		**3.500 kg (7.716 lb)**		**4.700 kg (10.362 lb)**	
Tipo de pluma		**Ajustable variable**		**Ajustable variable**		**Ajustable variable**		**Ajustable variable**	
Longitud del balancín		**2,50 m (8'2")**	**2,90 m (9'6")**	**2,50 m (8'2")**	**2,90 m (9'6")**	**2,50 m (8'2")**	**2,90 m (9'6")**	**2,50 m (8'2")**	**2,90 m (9'6")**
Martillos hidráulicos	H115 S	✓		✓		✓		✓	
Compactadores (placa vibratoria)	CVP75	✓	✓	✓	✓	✓	✓	✓	✓
	CVP110	✓	✓	✓	✓	✓	✓	✓	✓

NOTA: Utilice martillos en los rotores basculantes menos del 10 % de las horas de trabajo al año o un máximo de 200 horas al año. Consulte el Manual de funcionamiento y mantenimiento para conocer los requisitos de caudal hidráulico recomendados.

ACCESORIOS DE TRS18 (PARTE SUPERIOR CON BULÓN/PARTE INFERIOR HCS70/55) *(continuación)*

Algunos accesorios requieren un mayor caudal hidráulico y se ajustan mejor a una máquina que tenga circuitos HP2 y un rotor basculante con una unión giratoria de caudal alto. Compruebe la capacidad hidráulica de la máquina y del rotor basculante y los requisitos del accesorio para garantizar una combinación adecuada.

Tren de rodaje		**Estabilizadores delanteros y traseros**				**Hoja trasera**			
Contrapeso		**3.500 kg (7.716 lb)**		**4.700 kg (10.362 lb)**		**3.500 kg (7.716 lb)**		**4.700 kg (10.362 lb)**	
Tipo de pluma		**Ajustable variable**		**Ajustable variable**		**Ajustable variable**		**Ajustable variable**	
Longitud del balancín		**2,50 m (8'2")**	**2,90 m (9'6")**	**2,50 m (8'2")**	**2,90 m (9'6")**	**2,50 m (8'2")**	**2,90 m (9'6")**	**2,50 m (8'2")**	**2,90 m (9'6")**
Martillos hidráulicos	H115 S	✓		✓		✓*		✓	
Compactadores (placa vibratoria)	CVP75	✓	✓	✓	✓	✓	✓*	✓	✓
	CVP110	✓	✓	✓	✓	✓*		✓	✓

NOTA: Utilice martillos en los rotores basculantes menos del 10 % de las horas de trabajo al año o un máximo de 200 horas al año. Consulte el Manual de funcionamiento y mantenimiento para conocer los requisitos de caudal hidráulico recomendados.

(continúa en la página siguiente)

Guía de oferta de accesorios – Europa *(continuación)*

No todos los accesorios están disponibles en todas las regiones. Consulte a su distribuidor Cat para conocer las configuraciones disponibles en su región.

✓ Se adapta

ACCESORIOS DE TRS18 (PARTE SUPERIOR HCS70/55 / PARTE INFERIOR HCS70/55)

Algunos accesorios requieren un mayor caudal hidráulico y se ajustan mejor a una máquina que tenga circuitos HP2 y un rotor basculante con una unión giratoria de caudal alto. Compruebe la capacidad hidráulica de la máquina y del rotor basculante y los requisitos del accesorio para garantizar una combinación adecuada.

Tren de rodaje		Hoja delantera; estabilizadores traseros		Estabilizadores delanteros; hoja trasera		Estabilizadores delanteros y traseros		Hoja trasera
Contrapeso		3.500 kg (7.716 lb)	4.700 kg (10.362 lb)	3.500 kg (7.716 lb)	4.700 kg (10.362 lb)	3.500 kg (7.716 lb)	4.700 kg (10.362 lb)	4.700 kg (10.362 lb
Tipo de pluma		Ajustable variable		Ajustable variable		Ajustable variable		Ajustable variable
Longitud del balancín		2,50 m (8'2")	2,50 m (8'2")	2,50 m (8'2")	2,50 m (8'2")	2,50 m (8'2")	2,50 m (8'2")	2,50 m (8'2")
Compactadores (placa vibratoria)	CVP75	✓	✓	✓	✓	✓	✓	✓

NOTA: Utilice martillos en los rotores basculantes menos del 10 % de las horas de trabajo al año o un máximo de 200 horas al año. Consulte el Manual de funcionamiento y mantenimiento para conocer los requisitos de caudal hidráulico recomendados.

Guía de oferta de accesorios – Norteamérica

No todos los accesorios están disponibles en todas las regiones. Consulte a su distribuidor Cat para conocer las configuraciones disponibles en su región.

✓ Se adapta | * Solo radio de acción frontal | No compatible | ● 1.800 kg/m³ (3.000 lb/yd³) | ○ 1.200 kg/m³ (2.000 lb/yd³)

ACCESORIOS CON BULÓN

Tren de rodaje		Hoja delantera; estabilizadores traseros		Estabilizadores delanteros; hoja trasera		Estabilizadores delanteros y traseros		Hoja trasera	
Contrapeso		**4.700 kg (10.362 lb)**		**4.700 kg (10.362 lb)**		**4.700 kg (10.362 lb)**		**4.700 kg (10.362 lb)**	
Tipo de pluma		**Ajustable variable**		**Ajustable variable**		**Ajustable variable**		**Ajustable variable**	
Longitud del balancín		**2,50 m (8'2")**	**2,90 m (9'6")**	**2,50 m (8'2")**	**2,90 m (9'6")**	**2,50 m (8'2")**	**2,90 m (9'6")**	**2,50 m (8'2")**	**2,90 m (9'6")**
Martillos hidráulicos	H115 S	✓	✓	✓	✓	✓	✓	✓	✓
	H120 GC	✓	✓	✓	✓	✓	✓	✓	✓
	H120 GC S	✓	✓	✓	✓	✓	✓	✓	✓
	H120 S	✓	✓	✓	✓	✓	✓	✓	✓
	H130 S	✓	✓	✓	✓	✓	✓	✓	✓
Multiprocesadores	Cortadora de hormigón MP318	✓		✓		✓		✓	
	Mandíbulas de demolición MP318	✓		✓		✓		✓	
	Mandíbula de pulverización MP318	✓		✓		✓		✓	
	Mandíbulas de corte MP318	✓		✓		✓		✓	
	Mandíbula universal MP318	✓		✓		✓		✓	
Pinzas de demolición y clasificación	G318	✓		✓		✓		✓	
	G318 WH-800	✓	✓	✓	✓	✓	✓	✓	✓
	G318 WH-1100	✓		✓		✓		✓*	
Pulverizadores	Pulverizador secundario P218	✓		✓		✓		✓	
	Pulverizador Primario P318	✓		✓		✓		✓	
Compactadores (placa vibratoria)	CVP110	✓	✓	✓	✓	✓	✓	✓	✓
Desbrozadoras	HM4015	✓	✓	✓	✓	✓	✓	✓	✓
	HM4815	✓	✓	✓	✓	✓	✓	✓	✓
Pinzas múltiples	GSH420-500	●	●	●	●	●	●	●	●
	GSH420-600	●	●	●	●	●	●	●	●
	GSH420-750	●	○	●	○	●	○	●	○
	GSH425-750	●		●		●		○	
	GSH425-950	○		○		○			
	GSH520-500	●	●	●	●	●	●	●	●
	GSH520-600	●	●	●	●	●	●	●	○
	GSH520-750	●	○	●	○	●	○	○	○
	GSH525-750	○		○		○			

(continúa en la página siguiente)

Guía de oferta de accesorios – Norteamérica *(continuación)*

No todos los accesorios están disponibles en todas las regiones. Consulte a su distribuidor Cat para conocer las configuraciones disponibles en su región.

✓ Se adapta No compatible

ACCESORIOS DE ACOPLAMIENTO CON MECANISMO DE ENGANCHE AL BULÓN CAT

Tren de rodaje		Hoja delantera; estabilizadores traseros		Estabilizadores delanteros; hoja trasera		Estabilizadores delanteros y traseros		Hoja trasera	
Contrapeso		**4.700 kg (10.362 lb)**		**4.700 kg (10.362 lb)**		**4.700 kg (10.362 lb)**		**4.700 kg (10.362 lb)**	
Tipo de pluma		**Ajustable variable**		**Ajustable variable**		**Ajustable variable**		**Ajustable variable**	
Longitud del balancín		**2,50 m (8'2")**	**2,90 m (9'6")**	**2,50 m (8'2")**	**2,90 m (9'6")**	**2,50 m (8'2")**	**2,90 m (9'6")**	**2,50 m (8'2")**	**2,90 m (9'6")**
Martillos hidráulicos	H115 S	✓	✓	✓	✓	✓	✓	✓	✓
	H120 GC	✓		✓		✓		✓	
	H120 GC S	✓		✓		✓		✓	
	H120 S	✓	✓	✓	✓	✓	✓	✓	✓
	H130 S	✓		✓		✓		✓	
Compactadores (placa vibratoria)	CVP110	✓	✓	✓	✓	✓	✓	✓	✓
Desbrozadoras	HM4015	✓		✓		✓		✓	
	HM4815	✓		✓		✓		✓	

ACCESORIOS DE ACOPLAMIENTO ESPECÍFICO S70

Tren de rodaje		Hoja delantera; estabilizadores traseros		Estabilizadores delanteros; hoja trasera		Estabilizadores delanteros y traseros		Hoja trasera	
Contrapeso		**4.700 kg (10.362 lb)**		**4.700 kg (10.362 lb)**		**4.700 kg (10.362 lb)**		**4.700 kg (10.362 lb)**	
Tipo de pluma		**Ajustable variable**		**Ajustable variable**		**Ajustable variable**		**Ajustable variable**	
Longitud del balancín		**2,50 m (8'2")**	**2,90 m (9'6")**	**2,50 m (8'2")**	**2,90 m (9'6")**	**2,50 m (8'2")**	**2,90 m (9'6")**	**2,50 m (8'2")**	**2,90 m (9'6")**
Martillos hidráulicos	H115 S	✓	✓	✓	✓	✓	✓	✓	✓
	H120 GC S	✓		✓		✓		✓	
	H120 S	✓	✓	✓	✓	✓	✓	✓	✓
	H130 S	✓		✓		✓		✓	
Pinzas de demolición y clasificación	G318 WH-800	✓		✓		✓		✓	
Compactadores (placa vibratoria)	CVP110	✓	✓	✓	✓	✓	✓	✓	✓

ACCESORIOS DE ACOPLAMIENTO ESPECÍFICO HCS70

Tren de rodaje		Hoja delantera; estabilizadores traseros		Estabilizadores delanteros; hoja trasera		Estabilizadores delanteros y traseros		Hoja trasera	
Contrapeso		**4.700 kg (10.362 lb)**		**4.700 kg (10.362 lb)**		**4.700 kg (10.362 lb)**		**4.700 kg (10.362 lb)**	
Tipo de pluma		**Ajustable variable**		**Ajustable variable**		**Ajustable variable**		**Ajustable variable**	
Longitud del balancín		**2,50 m} (8'2")**	**2,90 m (9'6")**	**2,50 m (8'2")**	**2,90 m (9'6")**	**2,50 m (8'2")**	**2,90 m (9'6")**	**2,50 m (8'2")**	**2,90 m (9'6")**
Martillos hidráulicos	H115 S	✓	✓	✓	✓	✓	✓	✓	✓
	H120 S	✓	✓	✓	✓	✓	✓	✓	✓
	H130 S	✓		✓		✓		✓	
Compactadores (placa vibratoria)	CVP110	✓	✓	✓	✓	✓	✓	✓	✓

(continúa en la página siguiente)

Guía de oferta de accesorios – Norteamérica *(continuación)*

No todos los accesorios están disponibles en todas las regiones. Consulte a su distribuidor Cat para conocer las configuraciones disponibles en su región.

✓ Se adapta No compatible

ACCESORIOS DE ACOPLAMIENTO ESPECÍFICO HCS70/55

Tren de rodaje		Hoja delantera; estabilizadores traseros		Estabilizadores delanteros; hoja trasera		Estabilizadores delanteros y traseros		Hoja trasera	
Contrapeso		**4.700 kg (10.362 lb)**		**4.700 kg (10.362 lb)**		**4.700 kg (10.362 lb)**		**4.700 kg (10.362 lb)**	
Tipo de pluma		**Ajustable variable**		**Ajustable variable**		**Ajustable variable**		**Ajustable variable**	
Longitud del balancín		**2,50 m (8'2")**	**2,90 m (9'6")**	**2,50 m (8'2")**	**2,90 m (9'6")**	**2,50 m (8'2")**	**2,90 m (9'6")**	**2,50 m (8'2")**	**2,90 m (9'6")**
Martillos hidráulicos	H115 S	✓	✓	✓	✓	✓	✓	✓	✓
	H120 S	✓	✓	✓	✓	✓	✓	✓	✓
Compactadores (placa vibratoria)	CVP110	✓	✓	✓	✓	✓	✓	✓	✓

ACCESORIOS DE TRS18 (PARTE SUPERIOR CON BULÓN/PARTE INFERIOR S70)

Algunos accesorios requieren un mayor caudal hidráulico y se ajustan mejor a una máquina que tenga circuitos HP2 y un rotor basculante con una unión giratoria de caudal alto. Compruebe la capacidad hidráulica de la máquina y del rotor basculante y los requisitos del accesorio para garantizar una combinación adecuada.

Tren de rodaje		Hoja delantera; estabilizadores traseros		Estabilizadores delanteros; hoja trasera		Estabilizadores delanteros y traseros		Hoja trasera	
Contrapeso		**4.700 kg (10.362 lb)**		**4.700 kg (10.362 lb)**		**4.700 kg (10.362 lb)**		**4.700 kg (10.362 lb)**	
Tipo de pluma		**Ajustable variable**		**Ajustable variable**		**Ajustable variable**		**Ajustable variable**	
Longitud del balancín		**2,50 m (8'2")**	**2,90 m (9'6")**	**2,50 m (8'2")**	**2,90 m (9'6")**	**2,50 m (8'2")**	**2,90 m (9'6")**	**2,50 m (8'2")**	**2,90 m (9'6")**
Martillos hidráulicos	H115 GC S	✓		✓		✓		✓	
	H115 S	✓	✓	✓	✓	✓	✓	✓	✓
Compactadores (placa vibratoria)	CVP75	✓	✓	✓	✓	✓	✓	✓	✓
	CVP110	✓	✓	✓	✓	✓	✓	✓	✓

NOTA: Utilice martillos en los rotores basculantes menos del 10 % de las horas de trabajo al año o un máximo de 200 horas al año. Consulte el Manual de funcionamiento y mantenimiento para conocer los requisitos de caudal hidráulico recomendados.

ACCESORIOS DE TRS18 (PARTE SUPERIOR S70/PARTE INFERIOR S70)

Algunos accesorios requieren un mayor caudal hidráulico y se ajustan mejor a una máquina que tenga circuitos HP2 y un rotor basculante con una unión giratoria de caudal alto. Compruebe la capacidad hidráulica de la máquina y del rotor basculante y los requisitos del accesorio para garantizar una combinación adecuada.

Tren de rodaje		Hoja delantera; estabilizadores traseros		Estabilizadores delanteros; hoja trasera		Estabilizadores delanteros y traseros		Hoja trasera	
Contrapeso		**4.700 kg (10.362 lb)**		**4.700 kg (10.362 lb)**		**4.700 kg (10.362 lb)**		**4.700 kg (10.362 lb)**	
Tipo de pluma		**Ajustable variable**		**Ajustable variable**		**Ajustable variable**		**Ajustable variable**	
Longitud del balancín		**2,50 m (8'2")**	**2,90 m (9'6")**	**2,50 m (8'2")**	**2,90 m (9'6")**	**2,50 m (8'2")**	**2,90 m (9'6")**	**2,50 m (8'2")**	**2,90 m (9'6")**
Martillos hidráulicos	H115 S	✓		✓		✓		✓	
Compactadores (placa vibratoria)	CVP75	✓	✓	✓	✓	✓	✓	✓	✓
	CVP110	✓		✓		✓		✓	

NOTA: Utilice martillos en los rotores basculantes menos del 10 % de las horas de trabajo al año o un máximo de 200 horas al año. Consulte el Manual de funcionamiento y mantenimiento para conocer los requisitos de caudal hidráulico recomendados.

(continúa en la página siguiente)

Guía de oferta de accesorios – Norteamérica *(continuación)*

No todos los accesorios están disponibles en todas las regiones. Consulte a su distribuidor Cat para conocer las configuraciones disponibles en su región.

✓ Se adapta No compatible

ACCESORIOS DE TRS18 (PARTE SUPERIOR CON BULÓN/PARTE INFERIOR HCS70)

Algunos accesorios requieren un mayor caudal hidráulico y se ajustan mejor a una máquina que tenga circuitos HP2 y un rotor basculante con una unión giratoria de caudal alto. Compruebe la capacidad hidráulica de la máquina y del rotor basculante y los requisitos del accesorio para garantizar una combinación adecuada.

Tren de rodaje		**Hoja delantera; estabilizadores traseros**		**Estabilizadores delanteros; hoja trasera**		**Estabilizadores delanteros y traseros**		**Hoja trasera**	
Contrapeso		**4.700 kg (10.362 lb)**		**4.700 kg (10.362 lb)**		**4.700 kg (10.362 lb)**		**4.700 kg (10.362 lb)**	
Tipo de pluma		**Ajustable variable**		**Ajustable variable**		**Ajustable variable**		**Ajustable variable**	
Longitud del balancín		**2,50 m (8'2")**	**2,90 m (9'6")**	**2,50 m (8'2")**	**2,90 m (9'6")**	**2,50 m (8'2")**	**2,90 m (9'6")**	**2,50 m (8'2")**	**2,90 m (9'6")**
Martillos hidráulicos	H115 S	✓		✓		✓		✓	
Compactadores (placa vibratoria)	CVP75	✓	✓	✓	✓	✓	✓	✓	✓
	CVP110	✓		✓		✓		✓	

NOTA: Utilice martillos en los rotores basculantes menos del 10 % de las horas de trabajo al año o un máximo de 200 horas al año. Consulte el Manual de funcionamiento y mantenimiento para conocer los requisitos de caudal hidráulico recomendados.

ACCESORIOS DE TRS18 (PARTE SUPERIOR HCS70/PARTE INFERIOR HCS70)

Algunos accesorios requieren un mayor caudal hidráulico y se ajustan mejor a una máquina que tenga circuitos HP2 y un rotor basculante con una unión giratoria de caudal alto. Compruebe la capacidad hidráulica de la máquina y del rotor basculante y los requisitos del accesorio para garantizar una combinación adecuada.

Tren de rodaje		**Hoja delantera; estabilizadores traseros**	**Estabilizadores delanteros; hoja trasera**	**Estabilizadores delanteros y traseros**	**Hoja trasera**
Contrapeso		**4.700 kg (10.362 lb)**	**4.700 kg (10.362 lb)**	**4.700 kg (10.362 lb)**	**4.700 kg (10.362 lb)**
Tipo de pluma		**Ajustable variable**	**Ajustable variable**	**Ajustable variable**	**Ajustable variable**
Longitud del balancín		**2,50 m (8'2")**	**2,50 m (8'2")**	**2,50 m (8'2")**	**2,50 m (8'2")**
Compactadores (placa vibratoria)	CVP75	✓	✓	✓	✓
	CVP110	✓	✓	✓	✓

NOTA: Utilice martillos en los rotores basculantes menos del 10 % de las horas de trabajo al año o un máximo de 200 horas al año. Consulte el Manual de funcionamiento y mantenimiento para conocer los requisitos de caudal hidráulico recomendados.

(continúa en la página siguiente)

Guía de oferta de accesorios – Norteamérica *(continuación)*

No todos los accesorios están disponibles en todas las regiones. Consulte a su distribuidor Cat para conocer las configuraciones disponibles en su región.

✓ Se adapta No compatible

ACCESORIOS DE TRS18 (PARTE SUPERIOR CON BULÓN/PARTE INFERIOR HCS70/55)

Algunos accesorios requieren un mayor caudal hidráulico y se ajustan mejor a una máquina que tenga circuitos HP2 y un rotor basculante con una unión giratoria de caudal alto. Compruebe la capacidad hidráulica de la máquina y del rotor basculante y los requisitos del accesorio para garantizar una combinación adecuada.

Tren de rodaje		**Hoja delantera; estabilizadores traseros**		**Estabilizadores delanteros; hoja trasera**		**Estabilizadores delanteros y traseros**		**Hoja trasera**	
Contrapeso		**4.700 kg (10.362 lb)**		**4.700 kg (10.362 lb)**		**4.700 kg (10.362 lb)**		**4.700 kg (10.362 lb)**	
Tipo de pluma		**Ajustable variable**		**Ajustable variable**		**Ajustable variable**		**Ajustable variable**	
Longitud del balancín		**2,50 m (8'2")**	**2,90 m (9'6")**	**2,50 m (8'2")**	**2,90 m (9'6")**	**2,50 m (8'2")**	**2,90 m (9'6")**	**2,50 m (8'2")**	**2,90 m (9'6")**
Martillos hidráulicos	H115 S	✓		✓		✓		✓	
Compactadores (placa vibratoria)	CVP75	✓	✓	✓	✓	✓	✓	✓	✓
	CVP110	✓	✓	✓	✓	✓	✓	✓	✓

NOTA: Utilice martillos en los rotores basculantes menos del 10 % de las horas de trabajo al año o un máximo de 200 horas al año. Consulte el Manual de funcionamiento y mantenimiento para conocer los requisitos de caudal hidráulico recomendados.

ACCESORIOS DE TRS18 (PARTE SUPERIOR HCS70/55 / PARTE INFERIOR HCS70/55)

Algunos accesorios requieren un mayor caudal hidráulico y se ajustan mejor a una máquina que tenga circuitos HP2 y un rotor basculante con una unión giratoria de caudal alto. Compruebe la capacidad hidráulica de la máquina y del rotor basculante y los requisitos del accesorio para garantizar una combinación adecuada.

Tren de rodaje		**Hoja delantera; estabilizadores traseros**	**Estabilizadores delanteros; hoja trasera**	**Estabilizadores delanteros y traseros**	**Hoja trasera**
Contrapeso		**4.700 kg (10.362 lb)**	**4.700 kg (10.362 lb)**	**4.700 kg (10.362 lb)**	**4.700 kg (10.362 lb)**
Tipo de pluma		**Ajustable variable**	**Ajustable variable**	**Ajustable variable**	**Ajustable variable**
Longitud del balancín		**2,50 m (8'2")**	**2,50 m (8'2")**	**2,50 m (8'2")**	**2,50 m (8'2")**
Compactadores (placa vibratoria)	CVP75	✓	✓	✓	✓

NOTA: Utilice martillos en los rotores basculantes menos del 10 % de las horas de trabajo al año o un máximo de 200 horas al año. Consulte el Manual de funcionamiento y mantenimiento para conocer los requisitos de caudal hidráulico recomendados.

Equipos estándar y opcionales

Los equipos estándar y opcionales pueden variar. Consulte a su distribuidor Cat para obtener más información.

	Estándar	Opcional
PLUMA, BALANCINES Y VARILLAJES		
Pluma VA de 5.445 mm (17'10")	✓	
Balancín de 2,9 m (9'6")		✓
Balancín de 2,5 m (8'2")*		✓
Varillaje de cucharón, tipo B con argolla de elevación		✓
Varillaje de cucharón, tipo B sin argolla de elevación		✓
SISTEMA ELÉCTRICO		
Luces LED en la pluma y en la cabina	✓	
Luces LED en el chasis (izquierda, derecha) y el contrapeso	✓	
Luces de trabajo LED con retardo de tiempo de apagado programable	✓	
Luces indicadoras y de carretera, delanteras y traseras	✓	
Baterías sin mantenimiento	✓	
Interruptor de desconexión eléctrica centralizada	✓	
Bomba eléctrica de repostaje		✓
MOTOR		
Motor diésel Cat C7.1 con turboalimentador simple que cumple los estándares de emisiones Tier 4 Final de la EPA de EE. UU. y Stage V de la UE.	✓	
Selector del modo de potencia	✓	
Reducción de la velocidad en vacío de un toque con control automático del régimen del motor	✓	
Parada en vacío automática del motor	✓	
Funcionamiento a 3.000 m (9.842 pies) por encima del nivel del mar sin disminución de potencia del motor	✓	
Ventiladores de refrigeración eléctricos según demanda con función de inversión automática	✓	
Capacidad de refrigeración para temperatura ambiente elevada a 52 °C (125 °F)	✓	
Capacidad de arranque en frío a -18 °C (0 °F)	✓	
Filtro de aire de doble elemento sellado con antefiltro integrado	✓	
Bomba eléctrica de cebado de combustible	✓	

*Disponible solo en Europa.

	Estándar	Opcional
SISTEMA HIDRÁULICO		
Válvulas de reducción de corrimiento de la pluma, el balancín y el cucharón	✓	
Válvulas anticaída de pluma/balancín		✓
Advertencia de sobrecarga	✓	
Válvula de control principal electrónica	✓	
Calentamiento automático del aceite hidráulico	✓	
Filtro hidráulico principal de tipo de elemento	✓	
Palancas tipo joystick con un control deslizante	✓	
Palancas tipo joystick con dos controles deslizantes		✓
Control de herramientas avanzado (caudal de alta presión unidireccional/ bidireccional con reducción de corrimiento)	✓	
Segundo circuito auxiliar de alta presión (caudal de alta presión unidireccional/ bidireccional)		✓
Circuito auxiliar de presión media (caudal de presión media unidireccional/bidireccional)		✓
Modo de elevación de cargas pesadas	✓	
Circuito de acoplamiento rápido para mecanismo de enganche al bulón Cat y acoplamiento CW específico		✓
SmartBoom™		✓
Control de amortiguación		✓
Compatibilidad con el rotor basculante Cat		✓
Dirección con palanca tipo joystick		✓
Bomba de giro específica independiente	✓	
Freno de rotación automático	✓	
Aceite hidráulico biodegradable Cat BIO HYDO™ Advanced		✓
Agresividad hidráulica ajustable	✓	
Cambiador de la disposición de los mandos electrónico	✓	

(continúa en la página siguiente)

Equipos estándar y opcionales *(continuación)*

Los equipos estándar y opcionales pueden variar. Consulte a su distribuidor Cat para obtener más información.

	Estándar	Opcional
SEGURIDAD Y PROTECCIÓN		
Cámaras de visión trasera y del lado derecho	✓	
Visibilidad de 360°		✓
Retrovisores gran angular		✓
Retrovisores calefactados y ajustables de forma remota	✓	
Alarma de desplazamiento		✓
Señal/bocina de alarma		✓
Baliza giratoria en la cabina y en el chasis		✓
Seguimiento de activos Cat		✓
Palanca de bloqueo para todos los controles	✓	
Interruptor secundario de parada del motor accesible a nivel del suelo en la cabina	✓	
Receptor Bluetooth®	✓	
Placa antideslizante y pernos avellanados en la plataforma de servicio	✓	
SERVICIO Y MANTENIMIENTO		
Orificios de toma de muestras para análisis programado de aceite (S·O·S℠)	✓	
Sistema de lubricación automática para sistema de giro e implementos		✓
TECNOLOGÍA		
Cat Product Link™	✓	
Cat GRADE con 2D		✓
Cat Grade con 2D avanzado		✓
Cat Grade con 3D		✓
Receptor láser		✓
Cat Payload incluye información sobre la carga útil, masa estática y calibración automática		✓
Sistema delimitador 2D		✓
Compatibilidad con Remote Flash	✓	
Compatibilidad con Remote Troubleshoot	✓	

	Estándar	Opcional
TREN DE RODAJE Y ESTRUCTURAS		
Tracción en todas las ruedas	✓	
Bloqueo automático de eje/freno	✓	
Velocidad de reducción	✓	
Bloqueo de desplazamiento y giro electrónico	✓	
Ejes de servicio pesado, sistema avanzado de frenos de disco, motor de desplazamiento y fuerza de frenado ajustable	✓	
Eje delantero oscilante, bloqueable, con punto de engrasado remoto	✓	
Neumáticos dobles 11.00-20 16 PR	✓	
Escalones con caja de herramientas en el tren de rodaje (izquierda y derecha)	✓	
Eje motriz de dos piezas	✓	
Transmisión hidrostática de dos velocidades	✓	
Tren de rodaje con hoja trasera (paralela)		✓
Tren de rodaje con hoja trasera (paralela)/estabilizador delantero		✓
Tren de rodaje con estabilizador trasero/ hoja delantera (paralela)		✓
Tren de rodaje con estabilizador trasero/ estabilizador delantero		✓
Guardabarros, delantero y trasero, sintéticos		✓
Soporte de bloqueo de desplazamiento para pinza/concha		✓
Contrapeso (3.500 kg/7.716 lb)*		✓
Contrapeso (4.700 kg/10.362 lb)		✓

*Disponible solo en Europa.

Kits y accesorios instalados por el distribuidor

Los accesorios pueden variar. Consulte a su distribuidor Cat para obtener más información.

CABINA

- Cinturón de seguridad retráctil de 75 mm (3")

SEGURIDAD Y PROTECCIÓN

- Llavero Bluetooth

PROTECCIONES

- Sistema de protección contra la caída de objetos (no compatible con la cubierta para luces de cabina o el protector de lluvia)
- Malla protectora delantera integral (no compatible con la cubierta para luces de cabina o el protector de lluvia)

Opciones de cabina de la M322

Opciones de cabina

	Premium
Cabina ROPS insonorizada	●
Asiento calefactado y refrigerado con suspensión ajustable automática	●
Consola con ajuste de altura infinito sin herramientas	●
Monitor de pantalla táctil LCD de alta resolución de 254 mm (10")	●
Retrovisor eléctrico	●
Aire acondicionado de dos niveles automático	●
Dial de pulsación breve y teclas de método abreviado para controlar el monitor	●
Control de arranque del motor por pulsación sin llave	●
Cinturón de seguridad de 51 mm (2")	●
Advertencia de cinturón de seguridad desabrochado	●
Radio Bluetooth integrada con puertos USB y altavoces	●
2 salidas de 12 V de CC	●
Relé auxiliar	○
Almacenamiento de documentos	●
Soportes para vasos y botellas	●
Ventana delantera de dos piezas con apertura (laminada)	○
Ventana delantera fija de una pieza (clasificación P5A)*	○
Limpiaparabrisas paralelo con lavaparabrisas	●
Trampilla de claraboya de cristal fijo	●
Luces de techo LED	●
Iluminación para los pies	●
Parasol trasero enrollable	●
Salida de emergencia en la ventanilla trasera	●
Alfombrilla lavable	●
Preinstalación de baliza	●
Preparada para estructura de protección contra la caída de objetos (FOGS, Falling Object Guard)	●
Preparada para protectores contra vandalismo	●
Dos luces LED de la cabina	●
Visera para lluvia	●

● Estándar

○ Opcional

*Disponible solo en Europa.

Declaración medioambiental de la M322

La siguiente información se aplica a la máquina en el momento de la fabricación final tal y como está configurada para su venta en las regiones contempladas en este documento. El contenido de esta declaración es válido a partir de la fecha de emisión; sin embargo, el contenido relacionado con las características y especificaciones de la máquina está sujeto a cambios sin previo aviso. Para obtener más información, consulte el Manual de funcionamiento y mantenimiento de la máquina.

Para obtener más información sobre la sostenibilidad en acción y nuestro progreso, visite https://www.caterpillar.com/en/company/sustainability.

Motor

- El motor Cat® C4.4 cumple los estándares de emisiones Tier 4 Final de la EPA de EE. UU. y Stage V de la UE.
- Los motores diésel Cat deben utilizar ULSD (combustible diésel ultrabajo en azufre con 15 ppm de azufre o menos) o ULSD mezclado con los siguientes combustibles de menor intensidad de carbono hasta:
  - ✓ 20 % de biodiésel FAME (éster metílico de ácidos grasos)*
  - ✓ 100 % de diésel renovable, HVO (aceite vegetal hidrotratado) y combustibles GTL (gas a líquido)

  Consulte las directrices para su correcta aplicación. Para obtener más información, consulte a su distribuidor Cat o las "Recomendaciones de fluidos para máquinas de Caterpillar" (SEBU6250).

  **Los motores sin dispositivos de postratamiento pueden usar mezclas más altas, hasta un 100 % de biodiésel (para el uso de mezclas superiores al 20 % de biodiésel, consulte a su distribuidor Cat).*

Sistema de aire acondicionado

- El sistema de aire acondicionado de esta máquina contiene el refrigerante con gas fluorado de efecto invernadero R134a (potencial de calentamiento global = 1430). El sistema contiene 0,85 kg (1,9 lb) de refrigerante, que tiene un equivalente de 1,216 toneladas métricas (1,340 toneladas) de CO_2.

Pintura

- Según los mejores conocimientos disponibles, la concentración máxima permitida, medida en partes por millón (PPM), de los siguientes metales pesados en la pintura es:
  - Bario < 0,01 %
  - Cadmio < 0,01 %
  - Cromo < 0,01 %
  - Plomo < 0,01 %

Niveles de ruido

Con la velocidad del ventilador de refrigeración en el valor máximo:

Nivel de presión acústica en los oídos del operador (ISO 6396:2008): 70 dB(A)
Nivel de potencia acústica exterior (ISO 6395:2008) – 103 dB(A)

- Cuando se instala y mantiene adecuadamente, la cabina ofrecida por Caterpillar, cuando se prueba con las puertas y ventanas cerradas de acuerdo con la norma ANSI/SAE J1166 OCT98, cumple con los requisitos de la OSHA y la MSHA en cuanto a los límites de exposición sonora del operador vigentes en el momento de la fabricación.
- Cuando se trabaje mucho tiempo con las puertas o ventanillas de la cabina abiertas en lugares muy ruidosos o si el puesto del operador no se ha mantenido correctamente, el operador de la máquina podría necesitar protección en los oídos.
- Certificación "Blue Angel"

Aceites y fluidos

- La fábrica de Caterpillar rellena con refrigerantes de etilenglicol. El refrigerante/anticongelante para motor diésel (DEAC, Diesel Engine Antifreeze/Coolant) Cat y el refrigerante de larga duración (ELC, Extended Life Coolant) Cat pueden reciclarse. Póngase en contacto con su distribuidor Cat para obtener más información.
- Cat BIO HYDO™ Advanced es un aceite hidráulico biodegradable que cuenta con la aprobación Ecolabel de la UE.
- Es posible que haya otros fluidos. Consulte el Manual de funcionamiento y mantenimiento o la Guía de aplicación e instalación para obtener recomendaciones sobre los fluidos y conocer los intervalos de mantenimiento.

Características y tecnologías

- Las siguientes características y tecnologías pueden contribuir a un ahorro de combustible o a una reducción de las emisiones de carbono. Las características pueden variar. Consulte a su distribuidor Cat para obtener más información.
  - Los sistemas hidráulicos avanzados equilibran la potencia y la eficiencia
  - El nuevo filtro de aceite hidráulico proporciona una mayor vida útil con un intervalo de sustitución de 3000 horas, un 50 % más que los diseños de filtros anteriores
  - El modo eco minimiza el consumo de combustible para aplicaciones ligeras
  - Control automático del régimen del motor con reducción de la velocidad en vacío de un toque
  - Cat Grade con 2D opcional mejora la eficiencia del operador hasta en un 45 %
  - El sistema de pesaje integrado Cat Payload opcional mejora la eficiencia de carga
  - Remote Flash y Remote Troubleshoot

Para obtener más información sobre los productos Cat, los servicios de nuestros distribuidores y las soluciones que ofrecemos para el sector, visite nuestra página web **www.cat.com**

© 2022 Caterpillar
Reservados todos los derechos

Materiales y especificaciones sujetos a cambios sin previo aviso. Las máquinas que se muestran en este catálogo pueden incluir equipos opcionales. Consulte a su distribuidor Cat para conocer las opciones disponibles.

CAT, CATERPILLAR, LET'S DO THE WORK, sus respectivos logotipos, el color "Caterpillar Corporate Yellow", la imagen comercial de "Power Edge" y de Cat "Modern Hex", así como la identidad corporativa y de producto utilizada en el presente documento, son marcas comerciales de Caterpillar y no pueden utilizarse sin autorización.

ASX93226-01 (11-2022)
Sustituye a ASX93226
Build Number: 07C
(Eur, N Am)