M317

Escavatore gommato

Caratteristiche tecniche

Le configurazioni e le caratteristiche possono variare a seconda della regione. Per conoscere la disponibilità nella vostra area, rivolgetevi al vostro dealer Cat®.

Sommario

Caratteristiche tecniche . . . 2

- Motore . . . 2
- Trasmissione . . . 2
- Capacità di rifornimento di servizio . . . 2
- Meccanismo di rotazione . . . 2
- Sottocarro . . . 2
- Pesi operativi . . . 2
- Pesi dei componenti principali . . . 3
- Impianto idraulico . . . 3
- Pneumatici . . . 3
- Lama apripista . . . 4
- Emissioni e sicurezza . . . 4
- Standard . . . 4
- Prestazioni acustiche . . . 4
- Impianto di climatizzazione . . . 4
- Dimensioni . . . 5
- Dimensioni del sottocarro . . . 6
- Gamme operative . . . 7
- Capacità di sollevamento - Braccio regolabile variabile . . . 8
- Caratteristiche tecniche della benna e compatibilità . . . 12
- Guida alle offerte di attrezzature . . . 16

Attrezzatura standard e a richiesta . . . 21

Kit e attrezzature installati dal dealer . . . 23

Opzioni cabina . . . 24

Dichiarazione ambientale del modello M317 . . . 25

Caratteristiche tecniche dell'escavatore gommato M317

Motore

Modello motore	Cat® C4.4	
Potenza del motore		
ISO 14396	112,0 kW	150 hp
ISO 14396 (DIN)	152 mhp (PS)	
Potenza netta massima		
ISO 9249	110 kW	148 hp
ISO 9249 (DIN)	150 mhp (PS)	
Foro	105 mm	4,1 in
Corsa	127 mm	5,0 in
Cilindrata	4,4 L	268,5 in^3
Utilizzo biodiesel	Fino a B20[1]	
Numero di cilindri	4	

- Conforme agli standard sulle emissioni EU Stage V.
- La potenza indicata è testata secondo lo standard specificato in vigore al momento della produzione.
- La potenza netta indicata è la potenza disponibile al volano se il motore è dotato di ventola, filtro dell'aria, post-trattamento dei gas di scarico CEM, alternatore e ventola di raffreddamento in funzione a velocità intermedia.
- Consigliato per l'uso fino a 3.000 m (9.843 piedi) di altitudine con riduzione della potenza del motore oltre i 3.000 m (9.843 piedi).
- Regime nominale 2.200 giri/min.

[1] I motori diesel Cat devono essere alimentati a ULSD (combustibile diesel a bassissimo tenore di zolfo con al massimo 15 ppm di zolfo) o ULSD miscelato con i seguenti combustibili** a intensità di carbonio inferiore fino a:

- ✓ Biodiesel fino al 20% (FAME, fatty acid methyl ester)*
- ✓ Combustibili 100% rinnovabili diesel, HVO (hydrotreated vegetable oil, olio vegetale idrotrattato) e GTL (gas-liquido)

Consultate le linee guida per la corretta applicazione. Per dettagli consultate il dealer Cat o le "Raccomandazioni Caterpillar sui liquidi della macchina" (SLBU6250).

**I motori senza dispositivi post-trattamento possono utilizzare miscele superiori, compreso il biodiesel fino al 100% (per l'uso di miscele superiori al 20% di biodiesel, consultate il dealer Cat locale).*

***Le emissioni di gas serra dallo scarico dei combustibili a minore intensità di carbonio sono essenzialmente uguali a quelle dei combustibili tradizionali.*

Trasmissione

Avanti/retromarcia		
1ª marcia	10 km/h	6,2 mph
2ª marcia	35 km/h	21,7 mph
Velocità riduttore		
1ª marcia	5,5 km/h	3,4 mph
2ª marcia	15 km/h	9,3 mph
Trazione alla barra	104 kN	23.380 lbf
Pendenza massima superabile a (19.000 kg/41.850 lb)	65%	

Capacità di rifornimento di servizio

Serbatoio del combustibile (capacità totale)	290 L	76,6 gal
Serbatoio del DEF (Diesel Exhaust Fluid)	20 L	5,3 gal
Sistema di raffreddamento	35 L	9,2 gal
Olio motore	13 L	3,4 gal
Serbatoio idraulico	120 L	31,7 gal
Impianto idraulico (incluso serbatoio)	280 L	74 gal
Scatola assale posteriore (differenziale)	14 L	3,7 gal
Assale sterzante anteriore (differenziale)	10,5 L	2,8 gal
Riduttore finale (ciascuno)	2,5 L	0,7 gal
Trasmissione powershift	2,5 L	0,7 gal

Meccanismo di rotazione

Velocità massima di rotazione	9,4 giri/min	
Coppia di rotazione massima	43,8 kN·m	32.305 lbf-ft
Massa del rimorchio massima trainabile	8.000 kg	17.640 lb

Sottocarro

Distanza libera da terra	360 mm	14,2 in
Angolo di sterzata massimo	35°	
Angolo assale oscillante	± 8,5°	
Raggio minimo di sterzata		
Esterno pneumatici	6.600 mm	21,6 ft
Esterno pneumatici (parafango in plastica)	7.900 mm	25,9 ft
Estremità braccio regolabile variabile	7.100 mm	23,3 ft

Pesi operativi*

Min	17.350 kg	38.250 lb
Massimi	20.100 kg	44.310 lb
Configurazioni tipiche:		
Braccio regolabile variabile**		
Solo lama posteriore	17.850 kg	39.350 lb
Lama e bilancieri	19.350 kg	42.660 lb
Stabilizzatori anteriori e posteriori	19.550 kg	43.100 lb

*Il peso operativo include il serbatoio del combustibile pieno, l'operatore, la benna GDD e pneumatici doppi. Il peso varia in base alla configurazione.

**Le configurazioni tipiche includono un avambraccio da 2,5 m (8'2") e un contrappeso da 4.300 kg (9.460 lb).

Pesi dei componenti principali

Braccio, inclusi VA (braccio regolabile variabile) e cilindro dell'avambraccio, perni e tubazioni idrauliche standard		
Braccio regolabile variabile da 5,2 m (17'1")	2.200 kg	4.850 lb
Avambracci (inclusi cilindro, leverismo benna, perni e tubazioni idrauliche standard)		
Avambraccio da 2,2 m (7'3")	790 kg	1.740 lb
Avambraccio da 2,5 m (8'2")	810 kg	1.790 lb
Contrappeso		
Contrappeso da 4.300 kg (9.460 lb)	4.300 kg	9.460 lb
Sottocarro (inclusi assali, pneumatici standard e gradini)		
Lama posteriore (radiale)	4.470 kg	9.850 lb
Lama posteriore (radiale) - Assale largo	4.555 kg	10.040 lb
Lama posteriore	4.960 kg	10.930 lb
Lama posteriore - Assale largo	5.045 kg	11.120 lb
Lama posteriore - Rimorchio	4.470 kg	9.850 lb
Lama posteriore parallela	4.500 kg	9.920 lb
Lama posteriore parallela con rimorchio	5.025 kg	11.076 lb
Lama anteriore/stabilizzatore posteriore - Rimorchio	6.030 kg	13.293 lb
Lama anteriore/bilanciere posteriore	5.965 kg	13.150 lb
Lama posteriore/Bilanciere anteriore	5.965 kg	13.150 lb
Bilanciere posteriore/bilanciere anteriore	6.150 kg	13.560 lb
Benne		
Benna CW per impieghi generali (GD) da 1.200 mm (47"), 0,91 m^3 (1,19 yd^3)	650 kg	1.430 lb
Benna imperniata per impieghi generali (GD) da 1.200 mm (47"), 0,91 m^3 (1,19 yd^3)	680 kg	1.500 lb
Attacchi rapidi		
Attacco rapido dedicato CW30	220 kg	490 lb
Attacco rapido spinotto-benna	300 kg	660 lb

Impianto idraulico

Pressione massima - Circuito attrezzo		
Normale	35.000 kPa	5.076 psi
Sollevamento potenziato	37.000 kPa	5.366 psi
Circuito di marcia	35.000 kPa	5.076 psi
Pressione massima - Circuito ausiliario		
Alta pressione	35.000 kPa	5.076 psi
Media pressione	17.000 kPa	2.466 psi
Meccanismo di rotazione	33.000 kPa	4.786 psi
Portata massima		
Attrezzi	254 L/min	67 gal/min
Circuito di marcia	210 L/min	56 gal/min
Circuito ausiliario		
Alta pressione	250 L/min	66,0 gal/min
Media pressione	55 L/min	14,5 gal/min
Meccanismo di rotazione	98 L/min	25,9 gal/min
Cilindri		
Cilindro del braccio (VA) - Foro	115 mm	0'5"
Cilindro del braccio (VA) - Corsa	954 mm	3'2"
Cilindro VAB - Foro	140 mm	0'6"
Cilindro VAB - Corsa	743 mm	2'5"
Cilindro dell'avambraccio - Foro	115 mm	0'5"
Cilindro dell'avambraccio - Corsa	1.147 mm	3'9"
Cilindro della benna - Foro	100 mm	0'4"
Cilindro della benna - Corsa	1.055 mm	3'6"

Pneumatici

Di serie	10.00-20 (pneumatici doppi)
A richiesta	11.00-20 (pneumatici doppi) 315/70R22.5 (pneumatici doppi senza distanziale) 445/70/R19.5 TL XF (pneumatico singolo) 300-80-22.5 (pneumatici doppi senza distanziale)

Caratteristiche tecniche dell'escavatore gommato M317

Lama apripista

Tipo lama	Parallelo	
Larghezza	2.540 mm	8'4"
Altezza ribaltamento lama	570 mm	1'10"
Altezza totale della lama	610 mm	2'0"
Profondità di abbassamento massima da terra	130 mm	0'5"
Altezza di sollevamento massima da terra	495 mm	1'7"
Tipo lama	Radiale	
Larghezza	2.540 mm	8'4"
Altezza ribaltamento lama	540 mm	1'9"
Altezza totale della lama	580 mm	1'11"
Profondità di abbassamento massima da terra	120 mm	0'5"
Altezza di sollevamento massima da terra	475 mm	1'7"

Emissioni e sicurezza

Emissioni del motore	EU Stage V	
Livelli di vibrazioni		
Massimo su mano/braccio (ISO 5349-2001)	<2,5 m/s²	<8,2 ft/s²
Massimo sull'intero corpo (ISO/TR 25398:2006)	<0,5 m/s²	<1,6 ft/s²
Fattore di trasmissibilità al sedile (ISO 7096:2020-spectral class EM6)	<0,7	

Standard

Freni	ISO 3450:2011
Cabina/Struttura ROPS (RollOver Protective Structure)	ISO 12117-2:2008
Protezione operatore (OPG) (a richiesta)	ISO 10262:1998 Livello II
Cabina/livelli di rumorosità	Risponde ai requisiti delle norme pertinenti elencate di seguito

Prestazioni acustiche

ISO 6396:2008 interno	70 dB(A)
ISO 6395:2008 esterno	100 dB(A)

- Certificazione Blue Angel
- Rumorosità esterna - Il livello di potenza sonora dichiarato per i presenti rappresenta il valore garantito in conformità alla direttiva 2000/14/CE e agli emendamenti contenuti in 2005/88/CE, in presenza dei necessari equipaggiamenti, viene misurato in base alle condizioni e alle procedure di test specificate in ISO 6395:2008. Le misurazioni sono state eseguite con la ventola di raffreddamento del motore al 70% della velocità massima.
- Rumorosità interna - Il livello di pressione sonora a cui è esposto l'operatore viene misurato in base alle condizioni e alle procedure di test specificate nella normativa ISO 6396:2008 per una cabina fornita da Caterpillar, correttamente installata, sottoposta a manutenzione e collaudata con sportello e finestrini chiusi. Le misurazioni sono state eseguite con la ventola di raffreddamento del motore al 70% della velocità massima.
- Quando si lavora per periodi prolungati o in ambienti rumorosi con una macchina dotata di cabina operatore aperta o con cabina non sottoposta correttamente a manutenzione o con sportelli/finestrini aperti, può essere necessario indossare protezioni acustiche.

Impianto di climatizzazione

L'impianto di climatizzazione su questa macchina contiene gas refrigerante fluorurato a effetto serra R134a (potenziale di riscaldamento globale = 1.430). L'impianto contiene 1,0 kg di refrigerante con un equivalente di CO_2 di 1,43 tonnellate metriche.

Dimensioni

Tutte le dimensioni sono indicative. I valori includono pneumatici doppi 10.00-20.

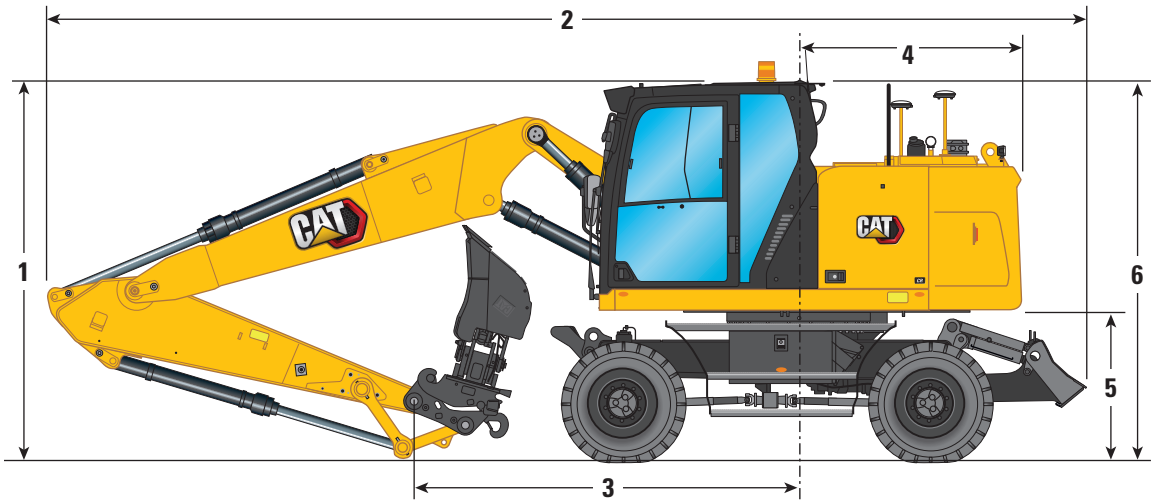

Opzione braccio	Braccio regolabile variabile da 5,2 m (17'1")	
Opzioni avambraccio	**2,2 m (7'3")**	**2,5 m (8'2")**
1 Altezza di spedizione		
Struttura protettiva per l'operatore (punto più alto tra braccio e cabina)	3.320 mm (10'11")	3.320 mm (10'11")
Senza OPG	3.220 mm (10'7")	3.240 mm (10'8")
2 Lunghezza di trasporto	8.720 mm (28'7")	8.720 mm (28'7")
3 Punto di supporto	3.870 mm (12'8")	3.530 mm (11'7")
4 Raggio di rotazione posteriore	1.850 mm (6'1")	1.850 mm (6'1")
5 Distanza del contrappeso da terra	1.300 mm (4'3")	1.300 mm (4'3")
6 Altezza cabina		
Senza OPG	3.200 mm (10'6")	3.200 mm (10'6")
Con OPG	3.320 mm (10'11")	3.320 mm (10'11")
Larghezza totale della macchina		
Larghezza con bilancieri al suolo	3.830 mm (12'7")	3.830 mm (12'7")
Larghezza con bilancieri sollevati	2.550 mm (8'4")	3.550 mm (11'8")
Larghezza con lama	2.540 mm (8'4")	2.540 mm (8'4")
Larghezza con lama (assali larghi)	2.750 mm (9'0")	2.750 mm (9'0")
7 Larghezza con bilancieri abbassati	3.650 mm (12'0")	3.650 mm (12'0")
8 Altezza cofanatura (sportelli)	2.500 mm (8'2")	2.500 mm (8'2")
9 Larghezza del telaio superiore	2.540 mm (8'4")	2.540 mm (8'4")
Posizione di circolazione su strada		
10 Sterzo con leverismo nella posizione di circolazione su strada	3.260 mm (10'8")	3.250 mm (10'8")
11 Altezza nella posizione di circolazione su strada	3.950 mm (13'0")	3.950 mm (13'0")

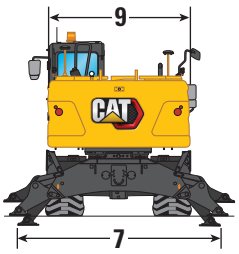

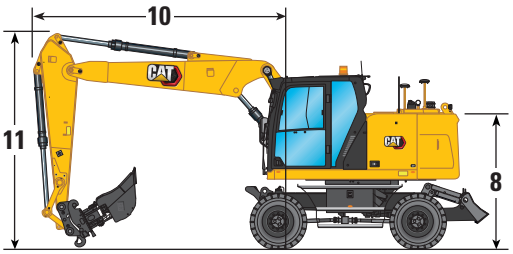

Caratteristiche tecniche dell'escavatore gommato M317

Dimensioni del sottocarro

Tutte le dimensioni sono indicative. I valori includono pneumatici doppi 10.00-20.

Sottocarro		Lama posteriore - Parallela*	Lama posteriore - Radiale	Lama posteriore/ Bilanciere anteriore	Bilanciere posteriore/lama anteriore	Bilanciere posteriore/ bilanciere anteriore
12	Lunghezza totale del carro	4.440 mm (14'7")	4.360 mm (14'4")	5.050 mm (16'7")	5.050 mm (16'7")	4.955 mm (16'3")
13	Passo	2.700 mm (8'10")	2.550 mm (8'4")	2.700 mm (8'10")	2.700 mm (8'10")	—
14	Centro cuscinetto di rotazione ad assale posteriore	1.250 mm (4'1")	1.100 mm (3'7")	1.250 mm (4'1")	1.250 mm (4'1")	1.250 mm (4'1")
	Centro cuscinetto di rotazione ad assale posteriore (assali larghi)	1.250 mm (4'1")	1.100 mm (3'7")	—	—	—
15	Centro cuscinetto di rotazione ad assale anteriore	1.450 mm (4'9")	1.450 mm (4'9")	1.450 mm (4'9")	1.450 mm (4'9")	1.450 mm (4'9")
16	Da assale posteriore a stabilizzatore posteriore (parte centrale)	—	—	—	830 mm (2'9")	875 mm (2'10")
17	Da assale anteriore a stabilizzatore anteriore (parte centrale)	—	—	875 mm (2'10")	—	875 mm (2'10")
18	Da assale posteriore a lama parallela (estremità)	1.200 mm (3'11")	—	1.200 mm (3'11")	—	—
	Dall'assale posteriore alla lama radiale (estremità)	—	1.275 mm (4'2")	—	—	—
	Da assale anteriore a lama parallela (estremità)	1.245 mm (4'1")	—	—	1.245 mm (4'1")	—
19	Massima profondità stabilizzatori	—	—	120 mm (0'5")	120 mm (0'5")	120 mm (0'5")
20	Larghezza lama (assali standard)	2.540 mm (8'4")	2.540 mm (8'4")	2.540 mm (8'4")	2.540 mm (8'4")	—
	Larghezza lama (assali larghi)	2.750 mm (9'0")	2.740 mm (9'0")	2.750 mm (9'0")	2.750 mm (9'0")	—
	Profondità massima lama interrata	130 mm (0'5")	120 mm (0'5")	130 mm (0'5")	130 mm (0'5")	—
Distanza libera da terra						
	Distanza gradino più basso	470 mm (1'7")	470 mm (1'7")	470 mm (1'7")	470 mm (1'7")	470 mm (1'7")
21	Distanza stabilizzatore	325 mm (1'1")	325 mm (1'1")	325 mm (1'1")	325 mm (1'1")	325 mm (1'1")
22	Distanza lama (parallela)	495 mm (1'7")	—	495 mm (1'7")	495 mm (1'7")	—
	Distanza lama (radiale)	—	475 mm (1'7")	—	—	—
23	Distanza assale	360 mm (1'2")	360 mm (1'2")	360 mm (1'2")	360 mm (1'2")	360 mm (1'2")

*Lama posteriore, le dimensioni del rimorchio sono uguali alle dimensioni della lama posteriore parallela.

Distanza libera da terra massima pneumatici con stabilizzatore completamente abbassato

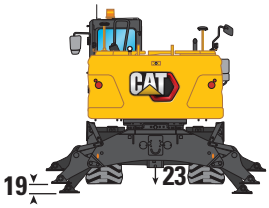

Sottocarro solo con apripista

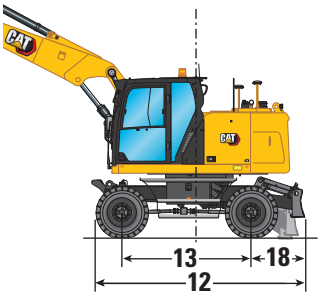

Sottocarro con 2 set di stabilizzatori

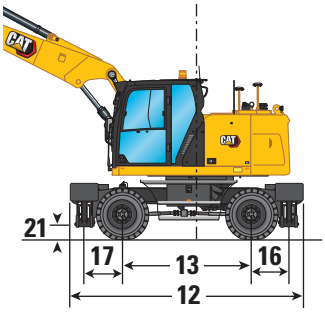

Sottocarro con 1 set di stabilizzatori e apripista

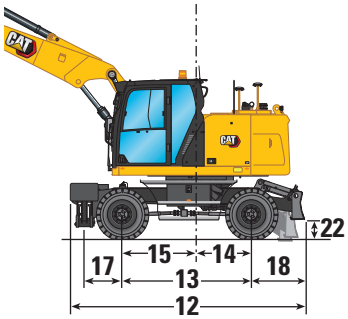

Gamme operative

Tutte le dimensioni sono indicative. I valori includono pneumatici doppi 10.00-20.

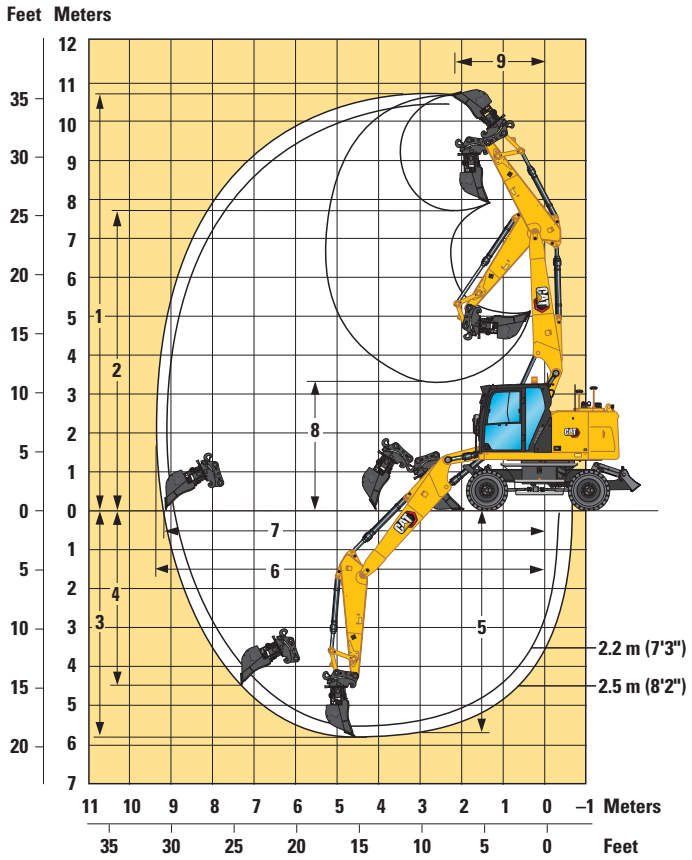

Opzione braccio	Braccio regolabile variabile da 5,2 m (17'1")	
Opzioni avambraccio	**2,2 m (7'3")**	**2,5 m (8'2")**
1 Altezza massima di taglio	10.500 mm (34'5")	10.720 mm (35'2")
2 Altezza massima di carico	7.560 mm (24'10")	7.770 mm (25'6")
3 Profondità massima di scavo	5.480 mm (18'0")	5.770 mm (18'11")
4 Profondità massima di scavo parete verticale	4.260 mm (14'0")	4.470 mm (14'8")
5 Profondità massima di taglio per fondo livello di 2.440 mm (8'0")	5.370 mm (17'7")	5.660 mm (18'7")
6 Sbraccio massimo	9.140 mm (30'0")	9.390 mm (30'10")
7 Sbraccio massimo a terra	8.970 mm (29'5")	9.220 mm (30'3")
8 Altezza minima di carico	3.760 mm (12'4")	3.410 mm (11'2")
9 Raggio di rotazione anteriore minimo	2.150 mm (7'1")	2.180 mm (7'2")
Forze della benna (ISO)	119 kN (26.752 lbf)	119 kN (26.752 lbf)
Forze dell'avambraccio (ISO)	75 kN (16.861 lbf)	70 kN (15.737 lbf)
Tipo di benna	GD	GD
Capacità benna	0,8 m^3 (1,05 yd^3)	0,8 m^3 (1,05 yd^3)
Raggio alla punta della benna (imperniata)	1.378 mm (4'6")	1.378 mm (4'6")
Raggio alla punta della benna (QC)	1.484 mm (4'10")	1.484 mm (4'10")

I valori delle gamme operative includono gli pneumatici doppi (10.00-20).

I valori delle gamme operative sono calcolati con una benna per impieghi generali (GD) e un attacco rapido CW con un raggio della punta di 1.484 mm (4'10").

I valori di forza sono calcolati con funzione di sollevamento potenziato attiva, una benna per impieghi generali (GD) (imperniata) e un raggio della punta di 1.378 mm (4'6").

Caratteristiche tecniche dell'escavatore gommato M317

Capacità di sollevamento - Braccio regolabile variabile, avambraccio da 2,2 m

Tutti i valori sono espressi in kg, attrezzatura: nessuna, cilindro benna e leverismo benna installati, contrappeso: 4.300 kg, funzione di sollevamento potenziato attiva.

Carico a sbraccio massimo (estremità avambraccio/perno benna) | Carico sulla parte anteriore | Carico sulla parte posteriore | Carico sulla parte laterale | Altezza del punto di carico

		3.000 mm			4.500 mm			6.000 mm			7.500 mm						
	Configurazione del sottocarro																**mm**
9.000 mm	Libero su ruote													*8.450	*8.450	*8.450	1.500
	Parte anteriore vuota - Apripista posteriore - Stabilizzato													*8.450	*8.450	*8.450	
	Apripista anteriore - Stabilizzatore posteriore - Stabilizzato													*8.050	*8.050	*8.050	
	Stabilizzatore anteriore - Stabilizzatore posteriore - Stabilizzato													*8.050	*8.050	*8.050	
	Libero su ruote - Assali larghi													*8.450	*8.450	*8.450	
7.500 mm	Libero su ruote				*4.950	4.750	4.250							*3.800	*3.800	3.650	4.890
	Parte anteriore vuota - Apripista posteriore - Stabilizzato				*4.950	*4.950	4.750							*3.800	*3.800	*3.800	
	Apripista anteriore - Stabilizzatore posteriore - Stabilizzato				*4.950	*4.950	*4.950							*3.750	*3.750	*3.750	
	Stabilizzatore anteriore - Stabilizzatore posteriore - Stabilizzato				*4.950	*4.950	*4.950							*3.750	*3.750	*3.750	
	Libero su ruote - Assali larghi				*4.950	4.800	4.700							*3.800	*3.800	*3.800	
6.000 mm	Libero su ruote				*4.950	4.800	4.300	4.350	2.950	2.600				*3.100	2.650	2.350	6.310
	Parte anteriore vuota - Apripista posteriore - Stabilizzato				*4.950	*4.950	4.800	4.350	*4.450	2.950				*3.100	*3.100	2.650	
	Apripista anteriore - Stabilizzatore posteriore - Stabilizzato				*4.950	*4.950	*4.950	*4.450	*4.450	*4.450				*3.100	*3.100	*3.100	
	Stabilizzatore anteriore - Stabilizzatore posteriore - Stabilizzato				*4.950	*4.950	*4.950	*4.450	*4.450	*4.450				*3.100	*3.100	*3.100	
	Libero su ruote - Assali larghi				*4.950	4.800	4.750	4.400	2.950	2.900				*3.100	2.650	2.650	
4.500 mm	Libero su ruote				*5.950	4.550	4.050	4.300	2.900	2.550				*2.900	2.100	1.900	7.130
	Parte anteriore vuota - Apripista posteriore - Stabilizzato				*5.950	*5.950	4.550	4.300	*5.000	2.900				*2.900	*2.900	2.150	
	Apripista anteriore - Stabilizzatore posteriore - Stabilizzato				*6.000	*6.000	*6.000	*5.000	*5.000	4.550				*2.900	*2.900	*2.900	
	Stabilizzatore anteriore - Stabilizzatore posteriore - Stabilizzato				*6.000	*6.000	*6.000	*5.000	*5.000	*5.000				*2.900	*2.900	*2.900	
	Libero su ruote - Assali larghi				*5.950	4.600	4.500	4.300	2.900	2.850				*2.900	2.150	2.100	
3.000 mm	Libero su ruote				6.400	4.150	3.700	4.150	2.750	2.400	2.900	1.900	1.700	*2.800	1.900	1.650	7.560
	Parte anteriore vuota - Apripista posteriore - Stabilizzato				6.400	*7.150	4.200	4.100	*5.300	2.750	2.900	*3.400	1.900	*2.800	*2.800	1.900	
	Apripista anteriore - Stabilizzatore posteriore - Stabilizzato				*7.150	*7.150	6.850	*5.300	*5.300	4.400	*3.450	*3.450	3.100	*2.800	*2.800	*2.800	
	Stabilizzatore anteriore - Stabilizzatore posteriore - Stabilizzato				*7.150	*7.150	*7.150	*5.300	*5.300	*5.300	*3.450	*3.450	*3.450	*2.800	*2.800	*2.800	
	Libero su ruote - Assali larghi				6.450	4.200	4.100	4.150	2.750	2.700	2.950	1.900	1.900	*2.800	1.900	1.850	
1.500 mm	Libero su ruote				6.050	3.850	3.350	3.950	2.600	2.250	2.850	1.850	1.650	2.750	1.800	1.600	7660
	Parte anteriore vuota - Apripista posteriore - Stabilizzato				6.000	*7.800	3.850	3.950	*5.650	2.600	2.850	4.300	1.850	2.750	*2.900	1.800	
	Apripista anteriore - Stabilizzatore posteriore - Stabilizzato				*7.800	*7.800	6.450	*5.650	*5.650	4.250	*4.350	*4.350	3.050	*2.900	*2.900	*2.900	
	Stabilizzatore anteriore - Stabilizzatore posteriore - Stabilizzato				*7.800	*7.800	*7.800	*5.650	*5.650	5.150	*4.350	*4.350	3.700	*2.900	*2.900	*2.900	
	Libero su ruote - Assali larghi				6.100	3.850	3.750	4.000	2.600	2.550	2.850	1.850	1.850	2.800	1.800	1.750	
0 mm	Libero su ruote				5.850	3.650	3.200	3.850	2.450	2.150				2.850	1.850	1.600	7.450
	Parte anteriore vuota - Apripista posteriore - Stabilizzato				5.850	*7.600	3.700	3.850	*5.550	2.500				2.850	*3.150	1.850	
	Apripista anteriore - Stabilizzatore posteriore - Stabilizzato				*7.600	*7.600	6.300	*5.550	*5.550	4.150				*3.150	*3.150	3.050	
	Stabilizzatore anteriore - Stabilizzatore posteriore - Stabilizzato				*7.600	*7.600	*7.600	*5.550	*5.550	5.050				*3.150	*3.150	*3.150	
	Libero su ruote - Assali larghi				5.900	3.700	3.600	3.900	2.500	2.450				2.850	1.850	1.800	
-1.500 mm	Libero su ruote	*6.050	*6.050	5.850	5.850	3.650	3.200	3.800	2.450	2.150				3.200	2.050	1.800	6.900
	Parte anteriore vuota - Apripista posteriore - Stabilizzato	*6.050	*6.050	*6.050	5.800	*6.650	3.650	3.800	*4.900	2.450				3.150	*3.650	2.050	
	Apripista anteriore - Stabilizzatore posteriore - Stabilizzato	*6.150	*6.150	*6.150	*6.600	*6.600	6.250	*4.850	*4.850	4.100				*3.650	*3.650	3.400	
	Stabilizzatore anteriore - Stabilizzatore posteriore - Stabilizzato	*6.150	*6.150	*6.150	*6.600	*6.600	*6.600	*4.850	*4.850	*4.850				*3.650	*3.650	*3.650	
	Libero su ruote - Assali larghi	*6.050	*6.050	*6.050	5.900	3.650	3.600	3.850	2.450	2.400				3.200	2.050	2.050	

*Limitato dal carico idraulico anziché dal carico di ribaltamento.

L'assale oscillante deve essere bloccato. Il peso di tutti gli accessori di sollevamento deve essere sottratto dalle capacità di sollevamento. Le capacità di sollevamento sono basate sugli standard ISO 10567:2007 I carichi nominali non superano l'87% della capacità di sollevamento idraulico o del 75% del carico ribaltabile. Funzione di sollevamento potenziato attiva. Le capacità di sollevamento sono calcolate con la macchina posizionata su una superficie stabile e uniforme. Il punto di carico corrisponde alla linea centrale del perno di montaggio dello snodo della benna sull'avambraccio. La capacità di sollevamento è calcolata con cilindro VA completamente esteso. L'uso di un'attrezzatura per gestire/sollevare oggetti può incidere sulle prestazioni di sollevamento della macchina.

Per informazioni specifiche su un prodotto, consultate sempre il manuale di funzionamento e manutenzione corrispondente.

Capacità di sollevamento - Braccio regolabile variabile, avambraccio da 7'3"

Tutti i valori sono espressi in lb, attrezzatura: nessuna, cilindro benna e leverismo benna installati, contrappeso: 9.460 lb, funzione di sollevamento potenziato attiva.

Carico a sbraccio massimo (estremità avambraccio/perno benna) | Carico sulla parte anteriore | Carico sulla parte posteriore | Carico sulla parte laterale | Altezza del punto di carico

	Configurazione del sottocarro	10 ft			15 ft			20 ft			25 ft						ft
25 ft	Libero su ruote				*10.100	*10.100	9.100							*8.600	*8.600	8.400	15,55
	Parte anteriore vuota - Apripista posteriore - Stabilizzato				*10.100	*10.100	*10.100							*8.600	*8.600	*8.600	
	Apripista anteriore - Stabilizzatore posteriore - Stabilizzato				*10.300	*10.300	*10.300							*8.500	*8.500	*8.500	
	Stabilizzatore anteriore - Stabilizzatore posteriore - Stabilizzato				*10.300	*10.300	*10.300							*8.500	*8.500	*8.500	
	Libero su ruote - Assali larghi				*10.100	*10.100	10.000							*8.600	*8.600	*8.600	
20 ft	Libero su ruote				*10.900	10.300	9.200	*8.800	6.300	5.600				*6.900	6.000	5.300	20,47
	Parte anteriore vuota - Apripista posteriore - Stabilizzato				*10.900	*10.900	10.300	*8.800	*8.800	6.300				*6.900	*6.900	6.000	
	Apripista anteriore - Stabilizzatore posteriore - Stabilizzato				*10.900	*10.900	*10.900	*8.900	*8.900	*8.900				*6.900	*6.900	*6.900	
	Stabilizzatore anteriore - Stabilizzatore posteriore - Stabilizzato				*10.900	*10.900	*10.900	*8.900	*8.900	*8.900				*6.900	*6.900	*6.900	
	Libero su ruote - Assali larghi				*10.900	10.400	10.200	*8.800	6.300	6.200				*6.900	6.000	5.900	
15 ft	Libero su ruote				*12.800	9.800	8.800	9.200	6.200	5.500				*6.400	4.700	4.200	23,29
	Parte anteriore vuota - Apripista posteriore - Stabilizzato				*12.800	*12.800	9.800	9.200	*10.800	6.200				*6.400	*6.400	4.700	
	Apripista anteriore - Stabilizzatore posteriore - Stabilizzato				*12.900	*12.900	*12.900	*10.800	*10.800	9.800				*6.400	*6.400	*6.400	
	Stabilizzatore anteriore - Stabilizzatore posteriore - Stabilizzato				*12.900	*12.900	*12.900	*10.800	*10.800	*10.800				*6.400	*6.400	*6.400	
	Libero su ruote - Assali larghi				*12.800	9.900	9.700	9.300	6.200	6.100				*6.400	4.700	4.700	
10 ft	Libero su ruote				13.800	9.000	8.000	8.900	5.900	5.200				*6.200	4.100	3.700	24,77
	Parte anteriore vuota - Apripista posteriore - Stabilizzato				13.800	*15.400	9.000	8.900	*11.400	5.900				*6.200	*6.200	4.200	
	Apripista anteriore - Stabilizzatore posteriore - Stabilizzato				*15.400	*15.400	14.800	*11.400	*11.400	9.500				*6.200	*6.200	*6.200	
	Stabilizzatore anteriore - Stabilizzatore posteriore - Stabilizzato				*15.400	*15.400	*15.400	*11.400	*11.400	*11.400				*6.200	*6.200	*6.200	
	Libero su ruote - Assali larghi				13.900	9.100	8.900	9.000	5.900	5.800				*6.200	4.200	4.100	
5 ft	Libero su ruote				13.000	8.300	7.200	8.500	5.600	4.900	6.100	4.000	3.500	6.100	3.900	3.500	25,13
	Parte anteriore vuota - Apripista posteriore - Stabilizzato				13.000	*16.800	8.300	8.500	*12.200	5.600	6.100	*7.400	4.000	6.100	*6.400	4.000	
	Apripista anteriore - Stabilizzatore posteriore - Stabilizzato				*16.800	*16.800	13.900	*12.200	*12.200	9.100	*7.400	*7.400	6.600	*6.400	*6.400	*6.400	
	Stabilizzatore anteriore - Stabilizzatore posteriore - Stabilizzato				*16.800	*16.800	*16.800	*12.200	*12.200	11.100	*7.400	*7.400	*7.400	*6.400	*6.400	*6.400	
	Libero su ruote - Assali larghi				13.100	8.300	8.200	8.600	5.600	5.500	6.200	4.000	3.900	6.100	4.000	3.900	
0 ft	Libero su ruote				12.600	7.900	6.900	8.300	5.300	4.700				6.300	4.100	3.600	24,44
	Parte anteriore vuota - Apripista posteriore - Stabilizzato				12.600	*16.500	7.900	8.300	*12.000	5.400				6.200	*6.900	4.100	
	Apripista anteriore - Stabilizzatore posteriore - Stabilizzato				*16.500	*16.500	13.500	*12.000	*12.000	8.900				*7.000	*7.000	6.700	
	Stabilizzatore anteriore - Stabilizzatore posteriore - Stabilizzato				*16.500	*16.500	*16.500	*12.000	*12.000	10.800				*7.000	*7.000	*7.000	
	Libero su ruote - Assali larghi				12.700	8.000	7.800	8.400	5.400	5.300				6.300	4.100	4.000	
-5 ft	Libero su ruote	*13.900	*13.900	12.600	12.600	7.900	6.900	8.200	5.300	4.600				7.000	4.600	4.000	22,60
	Parte anteriore vuota - Apripista posteriore - Stabilizzato	*13.900	*13.900	*13.900	12.500	*14.400	7.900	8.200	*10.500	5.300				7.000	*8.000	4.600	
	Apripista anteriore - Stabilizzatore posteriore - Stabilizzato	*14.100	*14.100	*14.100	*14.400	*14.400	13.500	*10.400	*10.400	8.900				*8.000	*8.000	7.600	
	Stabilizzatore anteriore - Stabilizzatore posteriore - Stabilizzato	*14.100	*14.100	*14.100	*14.400	*14.400	*14.400	*10.400	*10.400	*10.400				*8.000	*8.000	*8.000	
	Libero su ruote - Assali larghi	*13.900	*13.900	*13.900	12.700	7.900	7.800	8.300	5.300	5.200				7.100	4.600	4.500	

*Limitato dal carico idraulico anziché dal carico di ribaltamento.

L'assale oscillante deve essere bloccato. Il peso di tutti gli accessori di sollevamento deve essere sottratto dalle capacità di sollevamento. Le capacità di sollevamento sono basate sugli standard ISO 10567:2007 I carichi nominali non superano l'87% della capacità di sollevamento idraulico o del 75% del carico ribaltabile. Funzione di sollevamento potenziato attiva. Le capacità di sollevamento sono calcolate con la macchina posizionata su una superficie stabile e uniforme. Il punto di carico corrisponde alla linea centrale del perno di montaggio dello snodo della benna sull'avambraccio. La capacità di sollevamento è calcolata con cilindro VA completamente esteso. L'uso di un'attrezzatura per gestire/sollevare oggetti può incidere sulle prestazioni di sollevamento della macchina.

Per informazioni specifiche su un prodotto, consultate sempre il manuale di funzionamento e manutenzione corrispondente.

Caratteristiche tecniche dell'escavatore gommato M317

Capacità di sollevamento - Braccio regolabile variabile, avambraccio da 2,5 m

Tutti i valori sono espressi in kg, attrezzatura: nessuna, cilindro benna e leverismo benna installati, contrappeso: 4.300 kg, funzione di sollevamento potenziato attiva.

Carico a sbraccio massimo (estremità avambraccio/perno benna) | Carico sulla parte anteriore | Carico sulla parte posteriore | Carico sulla parte laterale | Altezza del punto di carico

		3.000 mm			4.500 mm			6.000 mm			7.500 mm						
	Configurazione del sottocarro																**mm**
9.000 mm	Libero su ruote													*4.950	*4.950	*4.950	2.570
	Parte anteriore vuota - Apripista posteriore - Stabilizzato													*4.950	*4.950	*4.950	
	Apripista anteriore - Stabilizzatore posteriore - Stabilizzato													*4.850	*4.850	*4.850	
	Stabilizzatore anteriore - Stabilizzatore posteriore - Stabilizzato													*4.850	*4.850	*4.850	
	Libero su ruote - Assali larghi													*4.950	*4.950	*4.950	
7.500 mm	Libero su ruote				*4.350	*4.350	4.350							*3.050	*3.050	*3.050	5.280
	Parte anteriore vuota - Apripista posteriore - Stabilizzato				*4.350	*4.350	*4.350							*3.050	*3.050	*3.050	
	Apripista anteriore - Stabilizzatore posteriore - Stabilizzato				*4.350	*4.350	*4.350							*3.050	*3.050	*3.050	
	Stabilizzatore anteriore - Stabilizzatore posteriore - Stabilizzato				*4.350	*4.350	*4.350							*3.050	*3.050	*3.050	
	Libero su ruote - Assali larghi				*4.350	*4.350	*4.350							*3.050	*3.050	*3.050	
6.000 mm	Libero su ruote				*4.300	*4.300	*4.300	*4.050	3.000	2.700				*2.600	2.500	2.200	6.610
	Parte anteriore vuota - Apripista posteriore - Stabilizzato				*4.300	*4.300	*4.300	*4.050	*4.050	3.000				*2.600	*2.600	2.500	
	Apripista anteriore - Stabilizzatore posteriore - Stabilizzato				*4.300	*4.300	*4.300	*4.100	*4.100	*4.100				*2.600	*2.600	*2.600	
	Stabilizzatore anteriore - Stabilizzatore posteriore - Stabilizzato				*4.300	*4.300	*4.300	*4.100	*4.100	*4.100				*2.600	*2.600	*2.600	
	Libero su ruote - Assali larghi				*4.300	*4.300	*4.300	*4.050	3.000	2.950				*2.600	2.500	2.450	
4.500 mm	Libero su ruote				*5.150	4.650	4.100	4.350	2.900	2.600				*2.450	2.000	1.800	7.400
	Parte anteriore vuota - Apripista posteriore - Stabilizzato				*5.150	*5.150	4.650	4.300	*4.850	2.950				*2.450	*2.450	2.000	
	Apripista anteriore - Stabilizzatore posteriore - Stabilizzato				*5.200	*5.200	*5.200	*4.850	*4.850	4.600				*2.450	*2.450	*2.450	
	Stabilizzatore anteriore - Stabilizzatore posteriore - Stabilizzato				*5.200	*5.200	*5.200	*4.850	*4.850	*4.850				*2.450	*2.450	*2.450	
	Libero su ruote - Assali larghi				*5.150	4.650	4.550	4.350	2.950	2.900				*2.450	2.000	2.000	
3.000 mm	Libero su ruote				6.500	4.250	3.750	4.150	2.750	2.450	2.950	1.900	1.700	*2.450	1.800	1.600	7.810
	Parte anteriore vuota - Apripista posteriore - Stabilizzato				6.500	*6.900	4.250	4.150	*5.150	2.750	2.900	*3.900	1.950	*2.450	*2.450	1.800	
	Apripista anteriore - Stabilizzatore posteriore - Stabilizzato				*6.950	*6.950	6.950	*5.150	*5.150	4.450	*3.950	*3.950	3.150	*2.450	*2.450	*2.450	
	Stabilizzatore anteriore - Stabilizzatore posteriore - Stabilizzato				*6.950	*6.950	*6.950	*5.150	*5.150	*5.150	*3.950	*3.950	3.800	*2.450	*2.450	*2.450	
	Libero su ruote - Assali larghi				6.550	4.250	4.200	4.200	2.750	2.750	2.950	1.950	1.900	*2.450	1.800	1.750	
1.500 mm	Libero su ruote				6.100	3.900	3.400	4.000	2.600	2.300	2.850	1.850	1.650	*2.550	1.700	1.500	7.900
	Parte anteriore vuota - Apripista posteriore - Stabilizzato				6.050	*7.700	3.900	3.950	*5.600	2.600	2.850	4.300	1.850	*2.550	*2.550	1.700	
	Apripista anteriore - Stabilizzatore posteriore - Stabilizzato				*7.700	*7.700	6.500	*5.600	*5.600	4.250	*4.350	*4.350	3.050	*2.550	*2.550	*2.550	
	Stabilizzatore anteriore - Stabilizzatore posteriore - Stabilizzato				*7.700	*7.700	*7.700	*5.600	*5.600	5.150	*4.350	*4.350	3.700	*2.550	*2.550	*2.550	
	Libero su ruote - Assali larghi				6.150	3.900	3.800	4.000	2.600	2.550	2.900	1.850	1.850	*2.550	1.700	1.700	
0 mm	Libero su ruote				5.900	3.700	3.200	3.850	2.500	2.150	2.800	1.800	1.600	2.700	1.750	1.550	7.700
	Parte anteriore vuota - Apripista posteriore - Stabilizzato				5.850	*7.700	3.700	3.850	*5.600	2.500	2.800	*4.150	1.800	2.700	*2.800	1.750	
	Apripista anteriore - Stabilizzatore posteriore - Stabilizzato				*7.700	*7.700	6.300	*5.600	*5.600	4.150	*4.150	*4.150	3.000	*2.800	*2.800	*2.800	
	Stabilizzatore anteriore - Stabilizzatore posteriore - Stabilizzato				*7.700	*7.700	*7.700	*5.600	*5.600	5.050	*4.150	*4.150	3.650	*2.800	*2.800	*2.800	
	Libero su ruote - Assali larghi				5.950	3.700	3.650	3.900	2.500	2.450	2.850	1.800	1.800	2.750	1.750	1.750	
-1.500 mm	Libero su ruote	*6.300	*6.300	5.800	5.850	3.650	3.150	3.800	2.450	2.150				3.000	1.950	1.700	7.170
	Parte anteriore vuota - Apripista posteriore - Stabilizzato	*6.300	*6.300	*6.300	5.800	*6.900	3.650	3.800	*5.050	2.450				3.000	*3.250	1.950	
	Apripista anteriore - Stabilizzatore posteriore - Stabilizzato	*6.350	*6.350	*6.350	*6.900	*6.900	6.250	*5.050	*5.050	4.100				*3.250	*3.250	3.200	
	Stabilizzatore anteriore - Stabilizzatore posteriore - Stabilizzato	*6.350	*6.350	*6.350	*6.900	*6.900	*6.900	*5.050	*5.050	5.000				*3.250	*3.250	*3.250	
	Libero su ruote - Assali larghi	*6.300	*6.300	*6.300	5.900	3.650	3.600	3.850	2.450	2.400				3.000	1.950	1.900	
-3.000 mm	Libero su ruote				*5.250	3.700	3.250										
	Parte anteriore vuota - Apripista posteriore - Stabilizzato				*5.250	*5.250	3.700										
	Apripista anteriore - Stabilizzatore posteriore - Stabilizzato				*5.250	*5.250	*5.250										
	Stabilizzatore anteriore - Stabilizzatore posteriore - Stabilizzato				*5.250	*5.250	*5.250										
	Libero su ruote - Assali larghi				*5.250	3.750	3.650										

*Limitato dal carico idraulico anziché dal carico di ribaltamento.

L'assale oscillante deve essere bloccato. Il peso di tutti gli accessori di sollevamento deve essere sottratto dalle capacità di sollevamento. Le capacità di sollevamento sono basate sugli standard ISO 10567:2007 I carichi nominali non superano l'87% della capacità di sollevamento idraulico o del 75% del carico ribaltabile. Funzione di sollevamento potenziato attiva. Le capacità di sollevamento sono calcolate con la macchina posizionata su una superficie stabile e uniforme. Il punto di carico corrisponde alla linea centrale del perno di montaggio dello snodo della benna sull'avambraccio. La capacità di sollevamento è calcolata con cilindro VA completamente esteso. L'uso di un'attrezzatura per gestire/sollevare oggetti può incidere sulle prestazioni di sollevamento della macchina.

Per informazioni specifiche su un prodotto, consultate sempre il manuale di funzionamento e manutenzione corrispondente.

Capacità di sollevamento - Braccio regolabile variabile, avambraccio da 8'2"

Tutti i valori sono espressi in lb, attrezzatura: nessuna, cilindro benna e leverismo benna installati, contrappeso: 9.460 lb, funzione di sollevamento potenziato attiva.

Carico a sbraccio massimo (estremità avambraccio/perno benna) | Carico sulla parte anteriore | Carico sulla parte posteriore | Carico sulla parte laterale | Altezza del punto di carico

		10 ft			15 ft			20 ft			25 ft						
	Configurazione del sottocarro																**ft**
25 ft	Libero su ruote				*9.400	*9.400	9.300							*6.800	*6.800	*6.800	16,86
	Parte anteriore vuota - Apripista posteriore - Stabilizzato				*9.400	*9.400	*9.400							*6.800	*6.800	*6.800	
	Apripista anteriore - Stabilizzatore posteriore - Stabilizzato				*9.400	*9.400	*9.400							*6.800	*6.800	*6.800	
	Stabilizzatore anteriore - Stabilizzatore posteriore - Stabilizzato				*9.400	*9.400	*9.400							*6.800	*6.800	*6.800	
	Libero su ruote - Assali larghi				*9.400	*9.400	*9.400							*6.800	*6.800	*6.800	
20 ft	Libero su ruote				*9.500	*9.500	9.400	*8.600	6.400	5.700				*5.800	5.600	5.000	21,49
	Parte anteriore vuota - Apripista posteriore - Stabilizzato				*9.500	*9.500	*9.500	*8.600	*8.600	6.400				*5.800	*5.800	5.600	
	Apripista anteriore - Stabilizzatore posteriore - Stabilizzato				*9.500	*9.500	*9.500	*8.600	*8.600	*8.600				*5.800	*5.800	*5.800	
	Stabilizzatore anteriore - Stabilizzatore posteriore - Stabilizzato				*9.500	*9.500	*9.500	*8.600	*8.600	*8.600				*5.800	*5.800	*5.800	
	Libero su ruote - Assali larghi				*9.500	*9.500	*9.500	*8.600	6.400	6.300				*5.800	5.600	5.500	
15 ft	Libero su ruote				*11.200	10.000	8.900	9.300	6.300	5.600				*5.400	4.500	4.000	24,18
	Parte anteriore vuota - Apripista posteriore - Stabilizzato				*11.200	*11.200	10.000	9.300	*10.600	6.300				*5.400	*5.400	4.500	
	Apripista anteriore - Stabilizzatore posteriore - Stabilizzato				*11.200	*11.200	*11.200	*10.600	*10.600	9.900				*5.400	*5.400	*5.400	
	Stabilizzatore anteriore - Stabilizzatore posteriore - Stabilizzato				*11.200	*11.200	*11.200	*10.600	*10.600	*10.600				*5.400	*5.400	*5.400	
	Libero su ruote - Assali larghi				*11.200	10.000	9.900	9.400	6.300	6.200				*5.400	4.500	4.400	
10 ft	Libero su ruote				14.000	9.200	8.100	9.000	6.000	5.300	6.300	4.100	3.600	*5.400	4.000	3.500	25,59
	Parte anteriore vuota - Apripista posteriore - Stabilizzato				14.000	*14.900	9.200	8.900	*11.200	6.000	6.300	*7.600	4.100	*5.400	*5.400	4.000	
	Apripista anteriore - Stabilizzatore posteriore - Stabilizzato				*15.000	*15.000	14.900	*11.200	*11.200	9.600	*7.600	*7.600	6.700	*5.400	*5.400	*5.400	
	Stabilizzatore anteriore - Stabilizzatore posteriore - Stabilizzato				*15.000	*15.000	*15.000	*11.200	*11.200	*11.200	*7.600	*7.600	*7.600	*5.400	*5.400	*5.400	
	Libero su ruote - Assali larghi				14.100	9.200	9.000	*9.000	6.000	5.900	6.300	4.100	4.100	*5.400	4.000	3.900	
5 ft	Libero su ruote				13.100	8.400	7.300	8.600	5.600	4.900	6.100	4.000	3.500	*5.600	3.800	3.300	25,92
	Parte anteriore vuota - Apripista posteriore - Stabilizzato				13.100	*16.700	8.400	8.500	*12.100	5.600	6.100	9.300	4.000	*5.600	*5.600	3.800	
	Apripista anteriore - Stabilizzatore posteriore - Stabilizzato				*16.700	*16.700	14.000	*12.100	*12.100	9.200	*9.300	*9.300	6.600	*5.600	*5.600	*5.600	
	Stabilizzatore anteriore - Stabilizzatore posteriore - Stabilizzato				*16.700	*16.700	*16.700	*12.100	*12.100	11.100	*9.300	*9.300	8.000	*5.600	*5.600	*5.600	
	Libero su ruote - Assali larghi				13.200	8.400	8.300	8.600	5.600	5.500	6.200	4.000	4.000	*5.600	3.800	3.700	
0 ft	Libero su ruote				12.600	8.000	6.900	8.300	5.300	4.700	6.000	3.900	3.400	6.000	3.800	3.400	25,26
	Parte anteriore vuota - Apripista posteriore - Stabilizzato				12.600	*16.700	8.000	8.300	*12.100	5.400	6.000	*7.800	3.900	5.900	*6.100	3.900	
	Apripista anteriore - Stabilizzatore posteriore - Stabilizzato				*16.700	*16.700	13.600	*12.100	*12.100	8.900	*7.700	*7.700	6.500	*6.100	*6.100	*6.100	
	Stabilizzatore anteriore - Stabilizzatore posteriore - Stabilizzato				*16.700	*16.700	*16.700	*12.100	*12.100	10.900	*7.700	*7.700	*7.700	*6.100	*6.100	*6.100	
	Libero su ruote - Assali larghi				12.800	8.000	7.800	8.400	5.400	5.300	6.100	3.900	3.900	6.000	3.900	3.800	
-5 ft	Libero su ruote	*14.400	*14.400	12.500	12.500	7.900	6.800	8.200	5.300	4.600				6.600	4.300	3.700	23,49
	Parte anteriore vuota - Apripista posteriore - Stabilizzato	*14.400	*14.400	*14.400	12.500	*15.000	7.900	8.200	*10.900	5.300				6.600	*7.200	4.300	
	Apripista anteriore - Stabilizzatore posteriore - Stabilizzato	*14.600	*14.600	*14.600	*14.900	*14.900	13.500	*10.900	*10.900	8.800				*7.200	*7.200	7.100	
	Stabilizzatore anteriore - Stabilizzatore posteriore - Stabilizzato	*14.600	*14.600	*14.600	*14.900	*14.900	*14.900	*10.900	*10.900	10.800				*7.200	*7.200	*7.200	
	Libero su ruote - Assali larghi	*14.400	*14.400	14.300	12.600	7.900	7.700	8.300	5.300	5.200				6.700	4.300	4.200	
-10 ft	Libero su ruote				*11.300	8.000	7.000										
	Parte anteriore vuota - Apripista posteriore - Stabilizzato				*11.300	*11.300	8.000										
	Apripista anteriore - Stabilizzatore posteriore - Stabilizzato				*11.200	*11.200	*11.200										
	Stabilizzatore anteriore - Stabilizzatore posteriore - Stabilizzato				*11.200	*11.200	*11.200										
	Libero su ruote - Assali larghi				*11.300	8.000	7.900										
-15 ft	Libero su ruote				*12.500	10.500	8.000										
	Parte anteriore vuota - Apripista posteriore - Stabilizzato				*12.500	*12.500	9.100										
	Apripista anteriore - Stabilizzatore posteriore - Stabilizzato				*12.500	*12.500	*12.500										
	Stabilizzatore anteriore - Stabilizzatore posteriore - Stabilizzato				*12.500	*12.500	*12.500										
	Libero su ruote - Assali larghi				*12.500	10.600	8.900										

*Limitato dal carico idraulico anziché dal carico di ribaltamento.

L'assale oscillante deve essere bloccato. Il peso di tutti gli accessori di sollevamento deve essere sottratto dalle capacità di sollevamento. Le capacità di sollevamento sono basate sugli standard ISO 10567:2007 I carichi nominali non superano l'87% della capacità di sollevamento idraulico o del 75% del carico ribaltabile. Funzione di sollevamento potenziato attiva. Le capacità di sollevamento sono calcolate con la macchina posizionata su una superficie stabile e uniforme. Il punto di carico corrisponde alla linea centrale del perno di montaggio dello snodo della benna sull'avambraccio. La capacità di sollevamento è calcolata con cilindro VA completamente esteso. L'uso di un'attrezzatura per gestire/sollevare oggetti può incidere sulle prestazioni di sollevamento della macchina.

Per informazioni specifiche su un prodotto, consultate sempre il manuale di funzionamento e manutenzione corrispondente.

Caratteristiche tecniche dell'escavatore gommato M317

Caratteristiche tecniche della benna e compatibilità

Rivolgetevi al vostro dealer Cat per i requisiti speciali delle benne.

	Leverismo	Larghezza mm	Larghezza pollici	Capacità m³	Capacità yd³	Peso kg	Peso lb	Riempimento %	Libero su ruote	Apripista posteriore abbassata	Libero su ruote - Assale largo	Stabilizzatore anteriore e apripista posteriore abbassati	Apripista anteriore e stabilizzatore posteriore abbassati	Completamente stabilizzato	Libero su ruote	Apripista posteriore abbassata	Libero su ruote - Assale largo	Stabilizzatore anteriore e apripista posteriore abbassati	Apripista anteriore e stabilizzatore posteriore abbassati	Completamente stabilizzato
									Braccio ad angolazione variabile											
Modello imperniato (attacco rapido assente)									R2.2 (7'3")						R2.5 (8'2")					
Impieghi generali	316	600	24	0,35	0,46	440	969	100	●	●	●	●	●	●	●	●	●	●	●	●
	316	900	36	0,62	0,81	546	1.203	100	⊖	●	⦿	●	●	●	⊖	⦿	⦿	●	●	●
	316	1.200	48	0,91	1,19	658	1.450	100	◇	○	○	●	●	●	◇	◇	◇	●	●	●
Pulizia dei canali	316	2.000	78	0,94	1,23	723	1.594	100	◇	◇	◇	●	●	●	X	◇	◇	●	●	●
Pulizia dei canali inclinabile	316	2.000	79	0,86	1,12	1.028	2.266	100	X	◇	X	●	●	●	X	X	X	●	●	●
Carico massimo con attacco imperniato (carico utile + benna)								kg	1.531	1.790	1.759	3.031	3.116	3.824	1.447	1.694	1.665	2.882	2963	3.636
								lb	3.376	3.945	3.878	6.683	6.870	8.430	3.191	3.735	3.671	6.354	6.531	8.016

									Braccio ad angolazione variabile											
Con attacco spinotto-benna									R2.2 (7'3")						R2.5 (8'2")					
Impieghi generali	316	600	24	0,35	0,46	440	969	100	●	●	●	●	●	●	⦿	●	●	●	●	●
	316	900	36	0,62	0,81	546	1.203	100	◇	⊖	○	●	●	●	◇	○	○	●	●	●
	316	1.200	48	0,91	1,19	658	1.450	100	X	◇	X	●	●	●	X	X	X	●	●	●
Pulizia dei canali	316	2.000	78	0,94	1,23	723	1.594	100	X	X	X	●	●	●	X	X	X	⦿	●	●
Pulizia dei canali inclinabile	316	2.000	79	0,86	1,12	1.028	2.266	100	X	X	X	⦿	●	●	X	X	X	⦿	⦿	●
Carico massimo con attacco (carico utile + benna)								kg	1.200	1.459	1.428	2.701	2785	3.493	1.116	1.363	1.334	2.551	2.632	3.305
								lb	2.647	3.216	3.148	5.954	6.141	7.701	2.461	3.006	2.941	5.625	5.802	7.287

Densità massima del materiale:

- ● 2.100 kg/m³ (3.500 lb/yd³)
- ⦿ 1.800 kg/m³ (3.000 lb/yd³)
- ⊖ 1.500 kg/m³ (2.500 lb/yd³)
- ○ 1.200 kg/m³ (2.000 lb/yd³)
- ◇ 900 kg/m³ (1.500 lb/yd³)
- X Non consigliato

I carichi sopra indicati sono conformi allo standard per gli escavatori idraulici EN474-5:2006+A3:2013 e non superano l'87% della capacità di sollevamento idraulico o il 75% della capacità di ribaltamento, con leverismo anteriore completamente esteso al suolo e benna piegata.

Capacità riferita a ISO 7451:2007.

Affinché i suoi prodotti offrano il massimo valore, Caterpillar raccomanda ai clienti di usare attrezzature adeguate. L'uso di attrezzature (ad esempio benne) che non rientrano nelle raccomandazioni o nelle caratteristiche tecniche di Caterpillar per quanto riguarda peso, dimensioni, flussi, pressioni, ecc. può portare a prestazioni sub-ottimali: cali di produttività, minore stabilità e affidabilità, ridotta durata dei componenti, ecc. L'uso improprio di un'attrezzatura che causa accelerazione, leverismo, torsione e/o inceppamento di carichi pesanti ridurrà la durata del braccio e dell'avambraccio.

(continua alla pagina seguente)

Caratteristiche tecniche della benna e compatibilità *(continua)*

Rivolgetevi al vostro dealer Cat per i requisiti speciali delle benne.

	Leverismo	Larghezza mm	Larghezza pollici	Capacità m³	Capacità yd³	Peso kg	Peso lb	Riempimento %	Libero su ruote	Apripista posteriore abbassata	Libero su ruote - Assale largo	Stabilizzatore anteriore e apripista posteriore abbassati	Apripista anteriore e stabilizzatore posteriore abbassati	Completamente stabilizzato	Libero su ruote	Apripista posteriore abbassata	Libero su ruote - Assale largo	Stabilizzatore anteriore e apripista posteriore abbassati	Apripista anteriore e stabilizzatore posteriore abbassati	Completamente stabilizzato
									Braccio ad angolazione variabile											
Con attacco CW-30									R2.2 (7'3")						R2.5 (8'2")					
Impieghi generali	316	600	24	0,35	0,46	439	967	100	●	●	●	●	●	●	●	●	●	●	●	●
	316	750	30	0,49	0,64	475	1.047	100	⦿	●	●	●	●	●	⊖	●	●	●	●	●
	316	900	36	0,62	0,81	534	1.177	100	○	⊖	⊖	●	●	●	◇	⊖	⊖	●	●	●
	316	1.100	43	0,80	1,04	593	1.307	100	◇	○	○	●	●	●	X	◇	◇	●	●	●
	316	1.200	48	0,90	1,18	646	1.423	100	X	◇	◇	●	●	●	X	◇	◇	●	●	●
Impieghi generali - Tagliente per livellamento	316	996	39,2	0,70	0,93	586	1.291	100	◇	○	○	●	●	●	◇	○	○	●	●	●
	316	1.200	47	0,91	1,19	672	1.481	100	X	◇	◇	●	●	●	X	◇	◇	●	●	●
	316	690	27	0,47	0,61	476	1.049	100	⦿	●	●	●	●	●	⊖	●	●	●	●	●
	316	790	31	0,56	0,73	509	1.122	100	⊖	⦿	⦿	●	●	●	○	⦿	⊖	●	●	●
Pulizia dei canali inclinabile	316	1.800	72	0,78	1,02	1.048	2.310	100	X	X	X	●	●	●	X	X	X	●	●	●
	316	2.000	79	0,86	1,13	1.111	2.449	100	X	X	X	⦿	●	●	X	X	X	⦿	⦿	●
Carico massimo con attacco (carico utile + benna)								kg	1.319	1.578	1.547	2.819	2.904	3.612	1.235	1.482	1.453	2.670	2.751	3.424
								lb	2.909	3.478	3.410	6.216	6.403	7.963	2.723	3.268	3.203	5.887	6.064	7.549

									Braccio ad angolazione variabile											
Con attacco CW-30S									R2.2 (7'3")						R2.5 (8'2")					
Impieghi generali	316	600	24	0,35	0,46	423	932	100	●	●	●	●	●	●	●	●	●	●	●	●
	316	750	30	0,49	0,64	471	1.038	100	⦿	●	●	●	●	●	⊖	●	●	●	●	●
	316	900	36	0,62	0,81	534	1.177	100	○	⊖	⊖	●	●	●	○	⊖	⊖	●	●	●
	316	1.100	43	0,80	1,04	593	1.307	100	◇	○	○	●	●	●	X	◇	◇	●	●	●
	316	1.200	48	0,91	1,18	646	1.423	100	X	◇	◇	●	●	●	X	◇	◇	●	●	●
Impieghi gravosi	316	1.200	48	0,91	1,18	663	1.461	100	X	◇	◇	●	●	●	X	◇	◇	●	●	●
Pulizia dei canali inclinabile	316	2.000	79	0,86	1,13	1.092	2.407	100	X	X	X	●	●	●	X	X	X	⦿	⦿	●
Carico massimo con attacco (carico utile + benna)								kg	1.327	1.586	1.555	2.827	2.912	3.620	1.243	1.490	1.461	2.678	2.759	3.432
								lb	2.926	3.496	3.428	6.233	6.420	7.980	2.741	3.286	3.221	5.905	6.082	7.567

Densità massima del materiale:

- ● 2.100 kg/m³ (3.500 lb/yd³)
- ⦿ 1.800 kg/m³ (3.000 lb/yd³)
- ⊖ 1.500 kg/m³ (2.500 lb/yd³)
- ○ 1.200 kg/m³ (2.000 lb/yd³)
- ◇ 900 kg/m³ (1.500 lb/yd³)
- X Non consigliato

I carichi sopra indicati sono conformi allo standard per gli escavatori idraulici EN474-5:2006+A3:2013 e non superano l'87% della capacità di sollevamento idraulico o il 75% della capacità di ribaltamento, con leverismo anteriore completamente esteso al suolo e benna piegata.

Capacità riferita a ISO 7451:2007.

Affinché i suoi prodotti offrano il massimo valore, Caterpillar raccomanda ai clienti di usare attrezzature adeguate. L'uso di attrezzature (ad esempio benne) che non rientrano nelle raccomandazioni o nelle caratteristiche tecniche di Caterpillar per quanto riguarda peso, dimensioni, flussi, pressioni, ecc. può portare a prestazioni sub-ottimali: cali di produttività, minore stabilità e affidabilità, ridotta durata dei componenti, ecc. L'uso improprio di un'attrezzatura che causa accelerazione, leverismo, torsione e/o inceppamento di carichi pesanti ridurrà la durata del braccio e dell'avambraccio.

(continua alla pagina seguente)

Caratteristiche tecniche della benna e compatibilità *(continua)*

Rivolgetevi al vostro dealer Cat per i requisiti speciali delle benne.

	Leverismo	Larghezza mm	Larghezza pollici	Capacità m³	Capacità yd³	Peso kg	Peso lb	Riempimento %	Libero su ruote	Apripista posteriore abbassata	Libero su ruote - Assale largo	Stabilizzatore anteriore e apripista posteriore abbassati	Apripista anteriore e stabilizzatore posteriore abbassati	Completamente stabilizzato	Libero su ruote	Apripista posteriore abbassata	Libero su ruote - Assale largo	Stabilizzatore anteriore e apripista posteriore abbassati	Apripista anteriore e stabilizzatore posteriore abbassati	Completamente stabilizzato
									Braccio ad angolazione variabile											
Senza attacco macchina, TRS14 CW30									R2.2 (7'3")						R2.5 (8'2")					
Livellamento - Impieghi generali	316	1.700	67	0,65	0,85	634	1.397	100	X	X	X	●	●	●	X	X	X	●	●	●
Scavo di trincee - Impieghi generali	316	660	26	0,45	0,59	395	871	100	◇	⊖	⊖	●	●	●	X	○	○	●	●	●
Carico massimo con attacco imperniato (carico utile + benna)								kg	809	1.068	1.037	2.309	2.394	3.102	725	972	943	2.160	2.241	2.914
								lb	1.784	2.354	2.286	5.091	5.278	6.838	1.599	2.144	2.079	4.763	4.940	6.425
									Braccio ad angolazione variabile											
Senza attacco macchina, TRS14 CW30S									R2.2 (7'3")						R2.5 (8'2")					
Livellamento - Impieghi generali	316	1.600	63	0,75	0,98	595	1.311	100	X	X	X	●	●	●	X	X	X	●	●	●
Carico massimo con attacco imperniato (carico utile + benna)								kg	855	1.114	1.083	2.355	2.440	3.148	771	1.018	989	2.206	2.287	2.960
								lb	1.886	2.455	2.387	5.193	5.380	6.940	1.700	2.245	2.180	4.864	5.041	6.526
									Braccio ad angolazione variabile											
Senza attacco macchina, TRS14 S60									R2.2 (7'3")						R2.5 (8'2")					
Livellamento - Impieghi generali	316	1.500	59	0,52	0,68	511	1.127	100	◇	○	○	●	●	●	X	○	◇	●	●	●
	316	1.500	59	0,65	0,85	535	1.179	100	X	◇	◇	●	●	●	X	◇	X	●	●	●
	316	1.600	63	0,75	0,98	576	1.270	100	X	X	X	●	●	●	X	X	X	●	●	●
Scavo di trincee - Impieghi generali	316	540	21	0,33	0,43	320	706	100	⦿	●	●	●	●	●	⊖	●	●	●	●	●
Carico massimo con attacco imperniato (carico utile + benna)								kg	956	1.215	1.184	2.456	2.541	3.249	872	1.119	1.090	2.307	2.388	3.061
								lb	2.108	2.678	2.610	5.415	5.602	7.162	1.923	2.468	2.403	5.087	5.264	6.749
									Braccio ad angolazione variabile											
CW30, TRS14 CW30									R2.2 (7'3")						R2.5 (8'2")					
Livellamento - Impieghi generali	316	1.700	67	0,65	0,85	634	1.397	100	X	X	X	●	●	●	X	X	X	●	●	●
Scavo di trincee - Impieghi generali	316	660	26	0,45	0,59	395	871	100	X	◇	◇	●	●	●	X	X	X	●	●	●
Carico massimo con attacco imperniato (carico utile + benna)								kg	583	842	811	2.083	2.168	2.876	499	746	717	1.934	2.015	2.688
								lb	1.286	1.855	1.788	4.593	4.780	6.340	1.101	1.645	1.581	4.264	4.441	5.926

Densità massima del materiale:

- ● 2.100 kg/m³ (3.500 lb/yd³)
- ⦿ 1.800 kg/m³ (3.000 lb/yd³)
- ⊖ 1.500 kg/m³ (2.500 lb/yd³)
- ○ 1.200 kg/m³ (2.000 lb/yd³)
- ◇ 900 kg/m³ (1.500 lb/yd³)
- X Non consigliato

I carichi sopra indicati sono conformi allo standard per gli escavatori idraulici EN474-5:2006+A3:2013 e non superano l'87% della capacità di sollevamento idraulico o il 75% della capacità di ribaltamento, con leverismo anteriore completamente esteso al suolo e benna piegata.

Capacità riferita a ISO 7451:2007.

Affinché i suoi prodotti offrano il massimo valore, Caterpillar raccomanda ai clienti di usare attrezzature adeguate. L'uso di attrezzature (ad esempio benne) che non rientrano nelle raccomandazioni o nelle caratteristiche tecniche di Caterpillar per quanto riguarda peso, dimensioni, flussi, pressioni, ecc. può portare a prestazioni sub-ottimali: cali di produttività, minore stabilità e affidabilità, ridotta durata dei componenti, ecc. L'uso improprio di un'attrezzatura che causa accelerazione, leverismo, torsione e/o inceppamento di carichi pesanti ridurrà la durata del braccio e dell'avambraccio.

(continua alla pagina seguente)

Caratteristiche tecniche della benna e compatibilità *(continua)*

Rivolgetevi al vostro dealer Cat per i requisiti speciali delle benne.

	Leverismo	Larghezza mm	Larghezza pollici	Capacità m³	Capacità yd³	Peso kg	Peso lb	Riempimento %	Libero su ruote	Apripista posteriore abbassata	Libero su ruote - Assale largo	Stabilizzatore anteriore e apripista posteriore abbassati	Apripista anteriore e stabilizzatore posteriore abbassati	Completamente stabilizzato	Libero su ruote	Apripista posteriore abbassata	Libero su ruote - Assale largo	Stabilizzatore anteriore e apripista posteriore abbassati	Apripista anteriore e stabilizzatore posteriore abbassati	Completamente stabilizzato
									Braccio ad angolazione variabile											
CW30S, TRS14 CW30S									R2.2 (7'3")						R2.5 (8'2")					
Livellamento - Impieghi generali	316	1.600	63	0,75	0,98	595	1.311	100	X	X	X	●	●	●	X	X	X	⦿	⦿	●
Carico massimo con attacco imperniato (carico utile + benna)								kg	658	917	886	2.158	2.243	2.951	574	821	792	2.009	2.090	2.763
								lb	1.451	2.021	1.953	4.759	4.945	6.506	1.266	1.811	1.746	4.430	4.607	6.092

	Leverismo	Larghezza mm	Larghezza pollici	Capacità m³	Capacità yd³	Peso kg	Peso lb	Riempimento %	Libero su ruote	Apripista posteriore abbassata	Libero su ruote - Assale largo	Stabilizzatore anteriore e apripista posteriore abbassati	Apripista anteriore e stabilizzatore posteriore abbassati	Completamente stabilizzato	Libero su ruote	Apripista posteriore abbassata	Libero su ruote - Assale largo	Stabilizzatore anteriore e apripista posteriore abbassati	Apripista anteriore e stabilizzatore posteriore abbassati	Completamente stabilizzato
									Braccio ad angolazione variabile											
S60, TRS14 S60									R2.2 (7'3")						R2.5 (8'2")					
Livellamento - Impieghi generali	316	1.600	63	0,80	1,05	551	1.215	100	X	X	X	●	●	●	X	X	X	●	●	●
Scavo – Impieghi generali	316	1.100	43	0,70	0,92	559	1.232	100	X	X	X	●	●	●	X	X	X	●	●	●
	316	1.100	43	0,80	1,05	580	1.279	100	X	X	X	●	●	●	X	X	X	⦿	●	●
Scavo di trincee - Impieghi generali	316	540	20	0,35	0,46	283	624	100	⊖	●	●	●	●	●	○	⦿	⦿	●	●	●
Carico massimo con attacco imperniato (carico utile + benna)								kg	815	1.074	1.043	2.315	2.400	3.108	731	978	949	2.166	2.247	2.920
								lb	1.797	2.367	2.299	5.105	5.292	6.852	1.612	2.157	2.092	4.776	4.953	6.438

	Leverismo	Larghezza mm	Larghezza pollici	Capacità m³	Capacità yd³	Peso kg	Peso lb	Riempimento %	Libero su ruote	Apripista posteriore abbassata	Libero su ruote - Assale largo	Stabilizzatore anteriore e apripista posteriore abbassati	Apripista anteriore e stabilizzatore posteriore abbassati	Completamente stabilizzato	Libero su ruote	Apripista posteriore abbassata	Libero su ruote - Assale largo	Stabilizzatore anteriore e apripista posteriore abbassati	Apripista anteriore e stabilizzatore posteriore abbassati	Completamente stabilizzato
									Braccio ad angolazione variabile											
HCS65, TRS14 HCS65									R2.2 (7'3")						R2.5 (8'2")					
Livellamento - Impieghi generali	316	1.600	63	0,80	1,05	573	1.263	100	X	X	X	●	●	●	X	X	X	⦿	●	●
Scavo di trincee - Impieghi generali	316	540	21	0,35	0,46	304	670	100	⊖	●	●	●	●	●	○	⦿	⦿	●	●	●
Scavo – Impieghi generali	316	1.100	43	0,70	0,92	581	1.281	100	X	X	X	●	●	●	X	X	X	●	●	●
	316	1.100	43	0,80	1,05	601	1.325	100	X	X	X	●	●	●	X	X	X	⦿	●	●
Carico massimo con attacco imperniato (carico utile + benna)								kg	598	857	826	2.098	2.183	2.891	514	761	732	1.949	2.030	2.703
								lb	1.319	1.888	1.821	4.626	4.813	6.373	1.134	1.679	1.614	4.297	4.474	5.959

Densità massima del materiale:

- ● 2.100 kg/m³ (3.500 lb/yd³)
- ⦿ 1.800 kg/m³ (3.000 lb/yd³)
- ⊖ 1.500 kg/m³ (2.500 lb/yd³)
- ○ 1.200 kg/m³ (2.000 lb/yd³)
- X Non consigliato

I carichi sopra indicati sono conformi allo standard per gli escavatori idraulici EN474-5:2006+A3:2013 e non superano l'87% della capacità di sollevamento idraulico o il 75% della capacità di ribaltamento, con leverismo anteriore completamente esteso al suolo e benna piegata.

Capacità riferita a ISO 7451:2007.

Affinché i suoi prodotti offrano il massimo valore, Caterpillar raccomanda ai clienti di usare attrezzature adeguate. L'uso di attrezzature (ad esempio benne) che non rientrano nelle raccomandazioni o nelle caratteristiche tecniche di Caterpillar per quanto riguarda peso, dimensioni, flussi, pressioni, ecc. può portare a prestazioni sub-ottimali: cali di produttività, minore stabilità e affidabilità, ridotta durata dei componenti, ecc. L'uso improprio di un'attrezzatura che causa accelerazione, leverismo, torsione e/o inceppamento di carichi pesanti ridurrà la durata del braccio e dell'avambraccio.

Guida alle offerte di attrezzature

Non tutte le attrezzature sono disponibili in tutte le aree. Rivolgetevi al dealer Cat per le configurazioni disponibili nella vostra area.

✓ Abbinamento | * Solo gamma operativa anteriore | Nessun abbinamento | ● 1.800 kg/m³ (3.000 lb/yd³) | ○ 1.200 kg/m³ (2.000 lb/yd³) | ◇ 600 kg/m³ (1.000 lb/yd³)

ATTREZZATURE CON ATTACCO IMPERNIATO

Sottocarro		Lama anteriore; bilancieri posteriori		Bilancieri anteriori; lama posteriore		Stabilizzatori anteriori e posteriori		Lama posteriore	
Contrappeso		**4.300 kg (9.460 lb)**		**4.300 kg (9.460 lb)**		**4.300 kg (9.460 lb)**		**4.300 kg (9.460 lb)**	
Tipo di braccio		**Regolabile variabile**		**Regolabile variabile**		**Regolabile variabile**		**Regolabile variabile**	
Lunghezza avambraccio		**2,20 m (7'3")**	**2,50 m (8'2")**	**2,20 m (7'3")**	**2,50 m (8'2")**	**2,20 m (7'3")**	**2,50 m (8'2")**	**2,20 m (7'3")**	**2,50 m (8'2")**
Martelli idraulici	H110 S	✓	✓	✓	✓	✓	✓	✓	✓
	H115 GC S	✓	✓	✓	✓	✓	✓	✓	✓
	H115 S	✓	✓	✓	✓	✓	✓	✓	✓
	H120 S		✓		✓		✓		✓*
Benne a polipo per demolizione e smistamento	G313 GC	✓	✓	✓	✓	✓	✓	✓	✓
	G314	✓	✓	✓	✓	✓	✓	✓	✓*
Cesoie mobili per trattamento dei rottami e lavori di demolizione	Parte superiore piatta S3015		✓		✓		✓		✓*
Compattatori (a piastra vibrante)	CVP75	✓	✓	✓	✓	✓	✓	✓	✓
Benne a polipo	GSH420-500	●	●	●	●	●	●	○	
	GSH420-600	●	●	●	●	●	●		
	GSH420-750	●	○	●	○	●	○		
	GSH520-500	●	●	●	●	●	●		
	GSH520-600	●	○	●	○	●	○		
	GSH520-750	○	○	○	○	○	○		
	GSV420-400	●	●	●	●	●	●	●	○
	GSV420-500	●	●	●	●	●	●	○	○
	GSV420-600	●	●	●	●	●	●		
	GSV420-750	●	○	●	○	●	○		
	GSV420-1250	◇	◇	◇	◇	◇	◇		
	GSV520 GC-400	●	●	●	●	●	●	○	○
	GSV520 GC-500	●	●	●	●	●	●	○	
	GSV520 GC-600	●	●	●	●	●	●		
	GSV520 GC-750	●	○	●	○	●	○		
	GSV520 GC-1250	◇	◇	◇	◇	◇	◇		
	GSV520-400	●	●	●	●	●	●	○	○
	GSV520-500	●	●	●	●	●	●		
	GSV520-600	●	○	●	○	●	○		
	GSV520-750	●	○	●	○	●	○		
	GSV520-1250	◇	◇	◇	◇	◇	◇		

(continua alla pagina seguente)

Guida alle offerte di attrezzature *(continua)*

Non tutte le attrezzature sono disponibili in tutte le aree. Rivolgetevi al dealer Cat per le configurazioni disponibili nella vostra area.

✓ Abbinamento | * Solo gamma operativa anteriore | Nessun abbinamento

ATTREZZATURE CON ATTACCO SPINOTTO-BENNA CAT

Sottocarro		**Lama anteriore; bilancieri posteriori**		**Bilancieri anteriori; lama posteriore**		**Stabilizzatori anteriori e posteriori**		**Lama posteriore**	
Contrappeso		**4.300 kg (9.460 lb)**		**4.300 kg (9.460 lb)**		**4.300 kg (9.460 lb)**		**4.300 kg (9.460 lb)**	
Tipo di braccio		**Regolabile variabile**		**Regolabile variabile**		**Regolabile variabile**		**Regolabile variabile**	
Lunghezza avambraccio		**2,20 m (7'3")**	**2,50 m (8'2")**	**2,20 m (7'3")**	**2,50 m (8'2")**	**2,20 m (7'3")**	**2,50 m (8'2")**	**2,20 m (7'3")**	**2,50 m (8'2")**
Martelli idraulici	H110 S	✓	✓	✓	✓	✓	✓	✓	✓
	H115 GC S		✓		✓		✓		✓*
	H115 S	✓	✓	✓	✓	✓	✓	✓	✓
Compattatori (a piastra vibrante)	CVP75	✓	✓	✓	✓	✓	✓	✓	✓

ATTREZZATURE CON ATTACCO DEDICATO CW-30s

Sottocarro		**Lama anteriore; bilancieri posteriori**		**Bilancieri anteriori; lama posteriore**		**Stabilizzatori anteriori e posteriori**		**Lama posteriore**	
Contrappeso		**4.300 kg (9.460 lb)**		**4.300 kg (9.460 lb)**		**4.300 kg (9.460 lb)**		**4.300 kg (9.460 lb)**	
Tipo di braccio		**Regolabile variabile**		**Regolabile variabile**		**Regolabile variabile**		**Regolabile variabile**	
Lunghezza avambraccio		**2,20 m (7'3")**	**2,50 m (8'2")**	**2,20 m (7'3")**	**2,50 m (8'2")**	**2,20 m (7'3")**	**2,50 m (8'2")**	**2,20 m (7'3")**	**2,50 m (8'2")**
Martelli idraulici	H110 S	✓	✓	✓	✓	✓	✓	✓	✓
	H115 S	✓	✓	✓	✓	✓	✓	✓	✓
Benne a polipo per demolizione e smistamento	G313 GC		✓		✓		✓		✓*
	G314		✓		✓		✓		
Compattatori (a piastra vibrante)	CVP75	✓	✓	✓	✓	✓	✓	✓	✓

ATTREZZATURE CON ATTACCO DEDICATO CW-30

Sottocarro		**Lama anteriore; bilancieri posteriori**		**Bilancieri anteriori; lama posteriore**		**Stabilizzatori anteriori e posteriori**		**Lama posteriore**	
Contrappeso		**4.300 kg (9.460 lb)**		**4.300 kg (9.460 lb)**		**4.300 kg (9.460 lb)**		**4.300 kg (9.460 lb)**	
Tipo di braccio		**Regolabile variabile**		**Regolabile variabile**		**Regolabile variabile**		**Regolabile variabile**	
Lunghezza avambraccio		**2,20 m (7'3")**	**2,50 m (8'2")**	**2,20 m (7'3")**	**2,50 m (8'2")**	**2,20 m (7'3")**	**2,50 m (8'2")**	**2,20 m (7'3")**	**2,50 m (8'2")**
Martelli idraulici	H110 S	✓	✓	✓	✓	✓	✓	✓	✓
	H115 GC S	✓	✓	✓	✓	✓	✓	✓	✓*
	H115 S	✓	✓	✓	✓	✓	✓	✓	✓
Benne a polipo per demolizione e smistamento	G313 GC	✓	✓	✓	✓	✓	✓	✓*	
	CAN fisso G313 GC	✓	✓	✓	✓	✓	✓	✓	✓*
	G314	✓	✓	✓	✓	✓	✓	✓*	
Cesoie mobili per trattamento dei rottami e lavori di demolizione	Parte superiore piatta S3015		✓		✓		✓		
Compattatori (a piastra vibrante)	CVP75	✓	✓	✓	✓	✓	✓	✓	✓

(continua alla pagina seguente)

Guida alle offerte di attrezzature *(continua)*

Non tutte le attrezzature sono disponibili in tutte le aree. Rivolgetevi al dealer Cat per le configurazioni disponibili nella vostra area.

✓ Abbinamento | * Solo gamma operativa anteriore | Nessun abbinamento

ATTREZZATURE CON ATTACCO DEDICATO CW-60

Sottocarro		Lama anteriore; bilancieri posteriori		Bilancieri anteriori; lama posteriore		Stabilizzatori anteriori e posteriori		Lama posteriore	
Contrappeso		4.300 kg (9.460 lb)		4.300 kg (9.460 lb)		4.300 kg (9.460 lb)		4.300 kg (9.460 lb)	
Tipo di braccio		Regolabile variabile		Regolabile variabile		Regolabile variabile		Regolabile variabile	
Lunghezza avambraccio		2,20 m (7'3")	2,50 m (8'2")	2,20 m (7'3")	2,50 m (8'2")	2,20 m (7'3")	2,50 m (8'2")	2,20 m (7'3")	2,50 m (8'2")
Martelli idraulici	H110 S	✓	✓	✓	✓	✓	✓	✓	✓
	H115 GC S	✓	✓	✓	✓	✓	✓	✓	✓
	H115 S	✓	✓	✓	✓	✓	✓	✓	✓
Benne a polipo per demolizione e smistamento	G313 GC		✓		✓		✓		✓*
Compattatori (a piastra vibrante)	CVP75	✓	✓	✓	✓	✓	✓	✓	✓

ATTREZZATURE CON ATTACCO DEDICATO HCS60

Sottocarro		Lama anteriore; bilancieri posteriori		Bilancieri anteriori; lama posteriore		Stabilizzatori anteriori e posteriori		Lama posteriore	
Contrappeso		4.300 kg (9.460 lb)		4.300 kg (9.460 lb)		4.300 kg (9.460 lb)		4.300 kg (9.460 lb)	
Tipo di braccio		Regolabile variabile		Regolabile variabile		Regolabile variabile		Regolabile variabile	
Lunghezza avambraccio		2,20 m (7'3")	2,50 m (8'2")	2,20 m (7'3")	2,50 m (8'2")	2,20 m (7'3")	2,50 m (8'2")	2,20 m (7'3")	2,50 m (8'2")
Martelli idraulici	H110 S	✓	✓	✓	✓	✓	✓	✓	✓
	H115 S	✓	✓	✓	✓	✓	✓	✓	✓
Compattatori (a piastra vibrante)	CVP75	✓	✓	✓	✓	✓	✓	✓	✓

ATTREZZATURE CON ATTACCO DEDICATO HCS65

Sottocarro		Lama anteriore; bilancieri posteriori		Bilancieri anteriori; lama posteriore		Stabilizzatori anteriori e posteriori		Lama posteriore	
Contrappeso		4.300 kg (9.460 lb)		4.300 kg (9.460 lb)		4.300 kg (9.460 lb)		4.300 kg (9.460 lb)	
Tipo di braccio		Regolabile variabile		Regolabile variabile		Regolabile variabile		Regolabile variabile	
Lunghezza avambraccio		2,20 m (7'3")	2,50 m (8'2")	2,20 m (7'3")	2,50 m (8'2")	2,20 m (7'3")	2,50 m (8'2")	2,20 m (7'3")	2,50 m (8'2")
Martelli idraulici	H110 S	✓	✓	✓	✓	✓	✓	✓	✓
	H115 S	✓	✓	✓	✓	✓	✓	✓	✓
Compattatori (a piastra vibrante)	CVP75	✓	✓	✓	✓	✓	✓	✓	✓

(continua alla pagina seguente)

Guida alle offerte di attrezzature *(continua)*

Non tutte le attrezzature sono disponibili in tutte le aree. Rivolgetevi al dealer Cat per le configurazioni disponibili nella vostra area.

✓ Abbinamento | * Solo gamma operativa anteriore | Nessun abbinamento

ATTREZZATURE TRS14 (ATTACCO NELLA PARTE SUPERIORE/S60 NELLA PARTE INFERIORE)

Alcune attrezzature richiedono un maggiore flusso idraulico e sono più adatte a una macchina dotata di circuiti HP2 e un tiltrotator con un'elevata rotazione del flusso. Verificate la capacità idraulica della macchina e del tiltrotator, nonché i requisiti dell'attrezzatura per garantire una corrispondenza corretta.

Sottocarro		**Lama anteriore; bilancieri posteriori**		**Bilancieri anteriori; lama posteriore**		**Stabilizzatori anteriori e posteriori**		**Lama posteriore**	
Contrappeso		**4.300 kg (9.460 lb)**		**4.300 kg (9.460 lb)**		**4.300 kg (9.460 lb)**		**4.300 kg (9.460 lb)**	
Tipo di braccio		**Regolabile variabile**		**Regolabile variabile**		**Regolabile variabile**		**Regolabile variabile**	
Lunghezza avambraccio		**2,20 m (7'3")**	**2,50 m (8'2")**	**2,20 m (7'3")**	**2,50 m (8'2")**	**2,20 m (7'3")**	**2,50 m (8'2")**	**2,20 m (7'3")**	**2,50 m (8'2")**
Martelli idraulici	H110 GC S		✓		✓		✓		
	H110 S		✓		✓		✓		✓*
Benne a polipo per demolizione e smistamento	G212 GC		✓		✓		✓		
Compattatori (a piastra vibrante)	CVP75	✓	✓	✓	✓	✓	✓	✓	✓

NOTA: Utilizzare i martelli sui tiltrotator per meno del 10% delle ore di lavoro all'anno o per un massimo di 200 ore all'anno. Per i requisiti del flusso idraulico consigliati, consultate il Manuale di funzionamento e manutenzione.

ATTREZZATURE TRS14 (S60 NELLA PARTE SUPERIORE/S60 NELLA PARTE INFERIORE)

Alcune attrezzature richiedono un maggiore flusso idraulico e sono più adatte a una macchina dotata di circuiti HP2 e un tiltrotator con un'elevata rotazione del flusso. Verificate la capacità idraulica della macchina e del tiltrotator, nonché i requisiti dell'attrezzatura per garantire una corrispondenza corretta.

Sottocarro		**Lama anteriore; bilancieri posteriori**	**Bilancieri anteriori; lama posteriore**	**Stabilizzatori anteriori e posteriori**	**Lama posteriore**
Contrappeso		**4.300 kg (9.460 lb)**	**4.300 kg (9.460 lb)**	**4.300 kg (9.460 lb)**	**4.300 kg (9.460 lb)**
Tipo di braccio		**Regolabile variabile**	**Regolabile variabile**	**Regolabile variabile**	**Regolabile variabile**
Lunghezza avambraccio		**2,50 m (8'2")**	**2,50 m (8'2")**	**2,50 m (8'2")**	**2,50 m (8'2")**
Compattatori (a piastra vibrante)	CVP75	✓	✓	✓	✓*

NOTA: Utilizzare i martelli sui tiltrotator per meno del 10% delle ore di lavoro all'anno o per un massimo di 200 ore all'anno. Per i requisiti del flusso idraulico consigliati, consultate il Manuale di funzionamento e manutenzione.

ATTREZZATURE TRS14 (ATTACCO NELLA PARTE SUPERIORE/HCS60 NELLA PARTE INFERIORE)

Alcune attrezzature richiedono un maggiore flusso idraulico e sono più adatte a una macchina dotata di circuiti HP2 e un tiltrotator con un'elevata rotazione del flusso. Verificate la capacità idraulica della macchina e del tiltrotator, nonché i requisiti dell'attrezzatura per garantire una corrispondenza corretta.

Sottocarro		**Lama anteriore; bilancieri posteriori**		**Bilancieri anteriori; lama posteriore**		**Stabilizzatori anteriori e posteriori**		**Lama posteriore**	
Contrappeso		**4.300 kg (9.460 lb)**		**4.300 kg (9.460 lb)**		**4.300 kg (9.460 lb)**		**4.300 kg (9.460 lb)**	
Tipo di braccio		**Regolabile variabile**		**Regolabile variabile**		**Regolabile variabile**		**Regolabile variabile**	
Lunghezza avambraccio		**2,20 m (7'3")**	**2,50 m (8'2")**	**2,20 m (7'3")**	**2,50 m (8'2")**	**2,20 m (7'3")**	**2,50 m (8'2")**	**2,20 m (7'3")**	**2,50 m (8'2")**
Martelli idraulici	H110 S		✓		✓		✓		
Compattatori (a piastra vibrante)	CVP75	✓	✓	✓	✓	✓	✓	✓	✓*

NOTA: Utilizzare i martelli sui tiltrotator per meno del 10% delle ore di lavoro all'anno o per un massimo di 200 ore all'anno. Per i requisiti del flusso idraulico consigliati, consultate il Manuale di funzionamento e manutenzione.

(continua alla pagina seguente)

Guida alle offerte di attrezzature *(continua)*

Non tutte le attrezzature sono disponibili in tutte le aree. Rivolgetevi al dealer Cat per le configurazioni disponibili nella vostra area.

✓ Abbinamento

* Solo gamma operativa anteriore

ATTREZZATURE TRS14 (HCS60 NELLA PARTE SUPERIORE/HCS60 NELLA PARTE INFERIORE)

Alcune attrezzature richiedono un maggiore flusso idraulico e sono più adatte a una macchina dotata di circuiti HP2 e un tiltrotator con un'elevata rotazione del flusso. Verificate la capacità idraulica della macchina e del tiltrotator, nonché i requisiti dell'attrezzatura per garantire una corrispondenza corretta.

Sottocarro		Lama anteriore; bilancieri posteriori	Bilancieri anteriori; lama posteriore	Stabilizzatori anteriori e posteriori
Contrappeso		**4.300 kg (9.460 lb)**	**4.300 kg (9.460 lb)**	**4.300 kg (9.460 lb)**
Tipo di braccio		**Regolabile variabile**	**Regolabile variabile**	**Regolabile variabile**
Lunghezza avambraccio		**2,50 m (8'2")**	**2,50 m (8'2")**	**2,50 m (8'2")**
Compattatori (a piastra vibrante)	CVP75	✓	✓	✓

NOTA: Utilizzare i martelli sui tiltrotator per meno del 10% delle ore di lavoro all'anno o per un massimo di 200 ore all'anno. Per i requisiti del flusso idraulico consigliati, consultate il Manuale di funzionamento e manutenzione.

ATTREZZATURE TRS14 (ATTACCO NELLA PARTE SUPERIORE/HCS65 NELLA PARTE INFERIORE)

Alcune attrezzature richiedono un maggiore flusso idraulico e sono più adatte a una macchina dotata di circuiti HP2 e un tiltrotator con un'elevata rotazione del flusso. Verificate la capacità idraulica della macchina e del tiltrotator, nonché i requisiti dell'attrezzatura per garantire una corrispondenza corretta.

Sottocarro		Lama anteriore; bilancieri posteriori		Bilancieri anteriori; lama posteriore		Stabilizzatori anteriori e posteriori		Lama posteriore
Contrappeso		**4.300 kg (9.460 lb)**		**4.300 kg (9.460 lb)**		**4.300 kg (9.460 lb)**		**4.300 kg (9.460 lb)**
Tipo di braccio		**Regolabile variabile**		**Regolabile variabile**		**Regolabile variabile**		**Regolabile variabile**
Lunghezza avambraccio		**2,20 m (7'3")**	**2,50 m (8'2")**	**2,20 m (7'3")**	**2,50 m (8'2")**	**2,20 m (7'3")**	**2,50 m (8'2")**	**2,20 m (7'3")**
Compattatori (a piastra vibrante)	CVP75	✓	✓	✓	✓	✓	✓	✓*

NOTA: Utilizzare i martelli sui tiltrotator per meno del 10% delle ore di lavoro all'anno o per un massimo di 200 ore all'anno. Per i requisiti del flusso idraulico consigliati, consultate il Manuale di funzionamento e manutenzione.

Attrezzatura standard e a richiesta

L'attrezzatura di serie e a richiesta può variare. Per ulteriori informazioni, rivolgetevi al vostro dealer Cat.

	Di serie	A richiesta
BRACCI, AVAMBRACCI E LEVERISMI		
Braccio regolabile variabile da 5,2 m (17'1")	✓	
Avambraccio da 2,5 m (8'2")		✓
Avambraccio da 2,2 m (7'3")		✓
Leverismo benna, famiglia 316 con anello di sollevamento		✓
Leverismo benna, famiglia 316 senza anello di sollevamento		✓
IMPIANTO ELETTRICO		
Luci LED su braccio e cabina	✓	
Luci per telecamere su telaio (lato destro, lato sinistro) e contrappeso	✓	
Luci di direzione anteriori e posteriori per la circolazione su strada	✓	
Batterie esenti da manutenzione	✓	
Sezionatore generale elettrico centralizzato	✓	
Elettropompa di rifornimento		✓
MOTORE		
Motore diesel Cat C4.4	✓	
Selettore della modalità di potenza	✓	
Minimo basso con sistema “one-touch” con controllo automatico del regime motore	✓	
Controllo automatico del regime motore e arresto al minimo	✓	
Lavorate con una capacità operativa a un'altitudine fino a 3.000 m (9.840 ft) sul livello del mare senza alcuna riduzione della potenza del motore.	✓	
Elevata capacità di raffreddamento con temperatura ambiente a 52 °C (125 °F)	✓	
Capacità di avviamento a freddo fino a -18 °C (0 °F)	✓	
Filtro dell'aria con doppio elemento sigillato e prefiltro integrato	✓	
Pompa elettrica di adescamento del combustibile	✓	
Ventole di raffreddamento elettriche su richiesta	✓	

	Di serie	A richiesta
IMPIANTO IDRAULICO		
Valvole di riduzione della deriva della benna, del braccio e dell'avambraccio	✓	
Valvole di ritegno di abbassamento del braccio/avambraccio	✓	
Avviso di sovraccarico	✓	
Valvola di controllo principale elettronica	✓	
Riscaldamento automatico dell'olio idraulico	✓	
Filtro idraulico principale con elemento	✓	
Joystick a un cursore		✓
Joystick a due cursori		✓
Controllo dell'attrezzatura avanzato (flusso ad alta pressione mono/ bidirezionale con riduzione della deriva)	✓	
Circuito ausiliario secondario di alta pressione (flusso di alta pressione a una/due vie)		✓
Circuito ausiliario di media pressione (flusso di media pressione mono/bidirezionale)		✓
Modalità di sollevamento potenziato	✓	
Circuito ad attacco rapido per l'attacco dedicato CW	✓	
SmartBoom™		✓
Controllo dell'assetto		✓
Supporto tiltrotator Cat		✓
Sterzo con joystick		✓
Pompa separata per il sistema di rotazione	✓	
Freno di rotazione automatico	✓	
Olio idraulico biodegradabile Cat BIO HYDO™ Advanced		✓
Aggressività idraulica regolabile	✓	
Dispositivo di modifica della configurazione elettronico	✓	
Circuito ad alta pressione ausiliario	✓	

(continua alla pagina seguente)

Attrezzatura standard e a richiesta per il modello M317

Attrezzatura standard e a richiesta *(segue)*

L'attrezzatura di serie e a richiesta può variare. Per ulteriori informazioni, rivolgetevi al vostro dealer Cat.

	Di serie	A richiesta
SICUREZZA E PROTEZIONE		
Telecamera posteriore e telecamera laterale destra	✓	
Visibilità a 360°		✓
Specchietti grandangolari	✓	
Specchietti elettrici lato destro		✓
Allarme di marcia		✓
Avvisatore acustico	✓	
Faro rotante sulla cabina e sul telaio		✓
Illuminazione per ispezioni		✓
Tracciamento risorse Cat		✓
Leva di folle (blocco) per tutti i comandi	✓	
Interruttore di spegnimento motore secondario in cabina accessibile da terra	✓	
Interruttore di scollegamento con chiusura a chiave	✓	
Ricevitore Bluetooth®	✓	
Piastra antiscivolo e bulloni a testa svasata sulla piattaforma di servizio	✓	
2D E-Fence		✓
ASSISTENZA E MANUTENZIONE		
Porte per il prelievo dell'olio programmato (S·O·S℠)	✓	
Sistema di lubrificazione automatica per attrezzi e sistema di rotazione		✓
Sistema di gestione dello stato del veicolo integrato	✓	
TECNOLOGIA		
VisionLink®	✓*	
Remote Flash	✓	
Risoluzione dei problemi da remoto	✓	
Connettività Cat Grade		✓
Cat Grade 2D		✓
Cat Grade 2D con predisposizione per il montaggio (ARO, Attachment Ready Option)		✓
Cat Grade 3D dual GNSS		✓
Ricevitore laser		✓
Cat Assist – Grade Assist		✓
Cat Payload: – Peso statico – Calibrazione semiautomatica – Informazioni carico utile/ciclo – Funzionalità di segnalazione USB		✓
Integrazione Cat Tilt Rotator (TRS)		✓

*Solo abbonamento Connect. Sono disponibili abbonamenti aggiuntivi. Rivolgetevi al vostro dealer Cat per conoscere la disponibilità.

	Di serie	A richiesta
SOTTOCARRO E STRUTTURE		
Trazione integrale	✓	
Blocco automatico del freno/assale	✓	
Velocità riduttore	✓	
Blocco elettrico traslazione e rotazione	✓	
Assali per impieghi gravosi, impianto freni a disco avanzato e motore di trazione, forza frenante regolabile	✓	
Assale anteriore oscillante, bloccabile, con punto di ingrassaggio remoto	✓	
Pneumatici, 10.00-20 16 PR, doppi		✓
Pneumatici doppi, 11.00-20 16 PR		✓
Pneumatici 315/70R22.5, non doppi		✓
Pneumatici singoli 445/70R 19.5		✓
Pneumatici doppi 300-80-22.5 senza distanziale		✓
Gradini con cassetta degli attrezzi nel sottocarro (a destra e a sinistra)	✓	
Albero di trasmissione in due pezzi	✓	
Trasmissione idrostatica a due velocità	✓	
Carro lama posteriore (radiale)		✓
Carro lama posteriore (radiale) - Assale a scartamento maggiorato		✓
Sottocarro lama posteriore		✓
Carro lama posteriore - Assale a scartamento maggiorato		✓
Carro lama posteriore con supporto per rimorchio		✓
Carro bilanciere posteriore/lama anteriore con supporto per rimorchio		✓
Carro bilanciere posteriore/lama anteriore		✓
Sottocarro lama posteriore/bilanciere anteriore		✓
Carro bilanciere anteriore/bilanciere posteriore		✓
Parafanghi, anteriori e posteriori, sintetici		✓
Staffa di ritenuta in movimento per benna/benna mordente		✓
Contrappeso da 4.300 kg (9.460 lb)	✓	

Kit e attrezzature installati dal dealer

Gli attrezzi possono variare. Per ulteriori informazioni, rivolgetevi al vostro dealer Cat.

CABINA

- Cintura di sicurezza retrattile da 75 mm (3")

SICUREZZA E PROTEZIONE

- Telecomando con Bluetooth

PROTEZIONI

- Protezioni operatore (non compatibili con coperchio luce cabina, parapioggia)
- Protezione a rete anteriore completa (non compatibile con coperchio luce cabina, parapioggia)

Opzioni cabina per il modello M317

Opzioni cabina

	Deluxe	Premium
Cabina ROPS insonorizzata	●	●
Sedile riscaldato con sospensione a regolazione pneumatica	●	X
Sedile riscaldato e raffreddato con sospensione a regolazione automatica	X	●
Console regolabile in altezza, in modo continuo senza attrezzi	●	●
Monitor touchscreen LCD ad alta risoluzione da 254 mm (10")	●	●
Specchietto meccanico	●	X
Specchietto elettrico	X	●
Climatizzatore bilivello automatico	●	●
Manopola jog dial e tasti di scelta rapida per il controllo del monitor	●	●
Comando di avviamento del motore senza chiave	●	●
Cintura di sicurezza arancione da 51 mm (2")	●	●
Avviso cintura di sicurezza non allacciata	●	●
Relè ausiliario	○	○
Radio Bluetooth integrata (con USB, porta aux e microfono)	●	●
2× uscite 12V CC	●	●
Portadocumenti	●	●
Portabicchiere e portabottiglie	●	●
Parabrezza in due pezzi, apribile (laminato)	●	○
Parabrezza anteriore monopezzo fisso (classificazione P5A)	X	○
Tergicristallo parallelo con lavavetri	●	●
Lucernario in vetro fisso	●	●
Luci a LED	●	●
Illuminazione gradini	●	●
Tendina parasole posteriore a rullo	X	●
Uscita di emergenza dal finestrino posteriore	●	●
Tappetino lavabile	●	●
Predisposizione per faro rotante	●	●
Struttura protettiva per l'operatore (OPG) “pronta”	●	●
Predisposizione per protezione antivandalismo	●	●
Due luci cabina a LED	●	●
Parapioggia	●	●

● Di serie

○ A richiesta

X Non disponibile

Dichiarazione ambientale del modello M317

Le seguenti informazioni si applicano alla macchina al momento della produzione finale configurata per la vendita nelle regioni coperte nel presente documento. Il contenuto della presente dichiarazione è valido dalla data di emissione; tuttavia, i contenuti relativi alle funzionalità e alle caratteristiche tecniche della macchina sono soggetti a modifiche senza preavviso. Per ulteriori informazioni, consultate il Manuale di funzionamento e manutenzione della macchina.

Per ulteriori informazioni sulla sostenibilità in corso e sui nostri progressi, visitate https://www.caterpillar.com/en/company/sustainability.

Motore

- Il motore Cat® C4.4 è conforme agli standard sulle emissioni EU Stage V.
- I motori diesel Cat richiedono l'utilizzo esclusivo di combustibili ULSD (diesel a bassissimo tenore di zolfo, massimo 15 ppm) o ULSD miscelati ai seguenti combustibili a bassa intensità di carbonio** fino a:
  - ✓ Biodiesel fino al 20% (FAME, fatty acid methyl ester)*
  - ✓ Combustibili 100% rinnovabili diesel, HVO (hydrotreated vegetable oil, olio vegetale idrotrattato) e GTL (gas-liquido)

  Consultate le linee guida per la corretta applicazione. Per dettagli consultate il dealer Cat o le "Raccomandazioni Caterpillar sui liquidi della macchina" (SLBU6250).

  **I motori senza dispositivi post-trattamento possono utilizzare miscele superiori, compreso il biodiesel fino al 100% (per l'uso di miscele superiori al 20% di biodiesel, consultate il dealer Cat locale).*

  ***Le emissioni di gas serra dallo scarico dei combustibili a minore intensità di carbonio sono essenzialmente uguali a quelle dei combustibili tradizionali.*

Impianto di climatizzazione

- L'impianto di climatizzazione su questa macchina contiene gas refrigerante fluorurato a effetto serra R134a (potenziale di riscaldamento globale = 1.430). L'impianto contiene 1,0 kg (2,2 lb) di refrigerante con un equivalente di CO_2 di 1.430 tonnellate metriche (1.576 ton).

Vernice

- In base alle migliori conoscenze disponibili, la concentrazione massima consentita, misurata in ppm, dei seguenti metalli pesanti presenti nella vernice, è:
  - Bario < 0,01%
  - Cadmio < 0,01%
  - Cromo < 0,01%
  - Piombo < 0,01%

Prestazioni acustiche

ISO 6396:2008 interno	70 dB(A)
ISO 6395:2008 esterno	100 dB(A)

- Certificazione Blue Angel
- Rumorosità esterna - Il livello di potenza sonora dichiarato per i presenti rappresenta il valore garantito in conformità alla direttiva 2000/14/CE e agli emendamenti contenuti in 2005/88/CE, in presenza dei necessari equipaggiamenti, viene misurato in base alle condizioni e alle procedure di test specificate in ISO 6395:2008. Le misurazioni sono state eseguite con la ventola di raffreddamento del motore al 70% della velocità massima.
- Rumorosità interna - Il livello di pressione sonora a cui è esposto l'operatore viene misurato in base alle condizioni e alle procedure di test specificate nella normativa ISO 6396:2008per una cabina fornita da Caterpillar, correttamente installata, sottoposta a manutenzione e collaudata con sportello e finestrini chiusi. Le misurazioni sono state eseguite con la ventola di raffreddamento del motore al 70% della velocità massima.
- Quando si lavora per periodi prolungati o in ambienti rumorosi con una macchina dotata di cabina operatore aperta o con cabina non sottoposta correttamente a manutenzione o con sportelli/finestrini aperti, può essere necessario indossare protezioni acustiche.

Oli e liquidi

- L'industria Caterpillar è piena di liquidi di raffreddamento a base di glicole etilenico. I liquidi di raffreddamento Cat DEAC (antigelo/liquido di raffreddamento motore diesel) e i liquidi di raffreddamento a lunga durata (ELC) Cat possono essere riciclati. Per ulteriori informazioni, rivolgetevi al vostro dealer Cat.
- Cat Bio HYDO Advanced è un olio idraulico biodegradabile approvato da EU Ecolabel.
- È probabile che siano presenti liquidi aggiuntivi, consultate il Manuale di funzionamento e manutenzione o la Guida all'applicazione e all'installazione per consigli completi sui liquidi e intervalli di manutenzione.

Funzionalità e tecnologie

- Le seguenti caratteristiche e tecnologie possono contribuire al risparmio di combustibile e/o alla riduzione del carbonio. Le funzionalità possono variare. Per ulteriori informazioni, rivolgetevi al vostro dealer Cat.
  - Gli impianti idraulici avanzati bilanciano potenza ed efficienza
  - La coppia di rotazione fino all'8% superiore ottimizza le prestazioni per svolgere più velocemente il lavoro
  - Il nuovo filtro dell'olio idraulico garantisce una maggiore durata grazie agli intervalli di sostituzione di 3.000 ore
  - La modalità Eco riduce al minimo il consumo di combustibile per applicazioni leggere
  - Minimo basso con sistema "one-touch" con controllo automatico del regime motore
  - Aumentate la produttività e l'efficienza operativa con le tecnologie Cat opzionali
  - Risoluzione dei problemi da remoto/Remote Flash

Per informazioni complete sui prodotti Cat, i servizi dei dealer e le soluzioni per il settore, visitate il sito Web all'indirizzo **www.cat.com**.

ALXQ3223-03 (02-2024)
Sostituisce ALXQ3223-02
Numero di fabbricazione: 07D
(Eur)

© 2024 Caterpillar
Tutti i diritti riservati

Materiali e caratteristiche tecniche sono soggetti a variazione senza obbligo di preavviso. Le macchine illustrate nelle foto possono comprendere attrezzature aggiuntive. Consultate il dealer Cat per informazioni sulle opzioni disponibili.

CAT, CATERPILLAR, LET'S DO THE WORK, i rispettivi loghi, “Caterpillar Corporate Yellow”, i marchi “Power Edge” e Cat “Modern Hex” nonché le identità dei prodotti qui usati sono marchi di fabbrica di Caterpillar e non possono essere usati senza permesso. VisionLink è un marchio di Caterpillar Inc., registrato negli Stati Uniti e in altri paesi.