816
ランドフィルコンパクタ

技術仕様

コンフィギュレーションおよび機能は地域により異なります。利用可能かどうかは、地域の Cat® ディーラにお問い合わせください。

目次

仕様 2

エンジン 2
運転仕様 2
トランスミッション 2
油圧システム – リフト / チルト 2
油圧システム – ステアリング 2
整備交換時の容量 2
エアコンディショニングシステム 3
アクスル 3
ブレーキ 3
騒音性能 3
ブレード 3
ホイール 3
寸法 4

標準およびオプション装備品 5

816 の環境に関する宣言 7

816 ランドフィルコンパクタ仕様

エンジン

エンジンモデル	CAT C7.1	
排出ガス オプション 1	**米国 EPA Tier 4 Final/EU Stage V/ 韓国 Stage V および日本オフロード法 2014 年**	
定格回転数	2,200 rpm	
定格出力（ネット）（SAE J1349:2011）	186 kW	249 hp
定格出力（ネット）（ISO 9249:2007）	186 kW	249 hp
定格出力（グロス）（SAE J1995:2014）	212 kW	284 hp
エンジン出力（ISO 14396:2002 適合）	205 kW	275 hp
1,400 rpm でのピークトルク	1,223 N·m	902 lbf-ft
トルクライズ	52 %	

• 表示されている定格出力（ネット）は、エンジンにファン、エアクリーナ、後処理装置、オルタネータが装備された状態で、エンジンフライホイール部で得られる出力です。

排出ガス オプション 2	**ブラジル MAR-1（米国 EPA Tier 3/EU Stage IIIA に相当）**	
定格回転数	2,200 rpm	
定格出力（ネット）（SAE J1349:2011）	186 kW	249 hp
定格出力（ネット）（ISO 9249:2007）	186 kW	249 hp
定格出力（グロス）（SAE J1995:2014）	213 kW	286 hp
エンジン出力（ISO 14396:2002 適合）	205 kW	275 hp
1,400 rpm でのピークトルク	1,016 N·m	749 lbf-ft
トルクライズ	26%	

• 表示されている定格出力（ネット）は、エンジンにファン、エアクリーナ、マフラ、オルタネータが装備された状態で、エンジンフライホイール部で得られる出力です。

内径	105 mm	4.1 in
行程	135 mm	5.3 in
総行程容積（排気量）	7.01 L	427.8 in^3
ハイアイドル回転数	2,270 rpm	
ローアイドル回転数	800 rpm	
出力低下のない最高高度	3,000 m	9,842.5 ft

運転仕様

運転質量（Tier 4 Final/Stage V 適合）	26,052 kg	57,345 lb
運転質量（Tier 3/Stage IIIA 同等適合）	25,761 kg	56,793 lb

トランスミッション

トランスミッションの種類	Cat プラネタリ式パワーシフト	
前進 – 1 速	5.4 km/h	3.4 mph
前進 – 2 速	8.5 km/h	5.3 mph
後進 – 1 速	6.0 km/h	3.7 mph
後進 – 2 速	8.8 km/h	5.5 mph

油圧システム – リフト / チルト

リフト / チルトシステム – サーキット	パイロット作動 LS バルブ（EH 付き）	
リフト / チルトシステム	可変容量ピストン	
最大流量（2,200 rpm 時）	89 L/ 分	23.5 gal/ 分
リリーフバルブ設定 – リフト / チルト	22,000 kPa	3,190 psi
複動型シリンダ：リフト、ボア、ストローク	120 mm × 915 mm	4.7 in × 36.0 in
パイロットシステム	オープンセンタ、固定容量型ギヤ	
パイロットリリーフバルブ設定	21,000 kPa	3,046 psi

油圧系統 – ステアリング

ステアリングシステム – 回路	パイロット（ロードセンシング）	
ステアリングシステム – ポンプ	可変容量ピストン	
最大流量（2,200 rpm 時）	147 L/ 分	38.8 gal/ 分
リリーフバルブ設定圧 – ステアリング	27,600 kPa	4,003 psi
合計ステアリング角度	84 °	
ステアリングサイクルタイム（高速アイドル時）	3.0 秒	
ステアリングサイクルタイム（低速アイドル時）	8.2 秒	

整備交換時の容量

燃料タンク	500 L	132.1 gal
尿素水タンク	16 L	4.2 gal
冷却系統 – Tier 4 Final/Stage V	81 L	21.4 gal
冷却系統 – Tier 3/Stage IIIA 相当	73 L	19.3 gal
エンジンクランクケース	20 L	5.3 gal
トランスミッション	56 L	14.8 gal
ディファレンシャルおよびファイナルドライブ – フロント	43 L	11.4 gal
ディファレンシャルおよびファイナルドライブ – リア	43 L	11.4 gal
油圧系統 – 作業装置 / ステアリング	175 L	46.2 gal
作動油タンクのみ	75 L	19.8 gal

• 米国 EPA Tier 4 Final/EU Stage V 適合の CAT ディーゼルエンジンでは、ULSD（硫黄含有量が 15 ppm 以下の超低硫黄ディーゼル）または最大で次の低炭素強度燃料 ** が混合された ULSD を使用する必要があります。
  • 最大 20 % の FAME（Fatty Acid Methyl Ester、脂肪酸メチルエステル）バイオディーゼル *
  • 100 % の再生可能ディーゼル、HVO（水素化植物油）、および GTL（ガス液化）燃料

適切な用途については、ガイドラインを参照してください。詳細については、Cat ディーラにお問い合わせいただくか、『Caterpillar 推奨の機械油水類』（SEBU6250）を参照してください。

* 後処理装置のないエンジンには、より高い混合率（最大 100 %）のバイオディーゼルを使用できます（混合率が 20 % を超えるバイオディーゼルの使用については、Cat ディーラにお問い合わせください）。

** 排気管での低炭素強度燃料からの温室効果ガス排出量は、従来の燃料と基本的に同じです。

– Cat DEO-ULS™、または Cat ECF-3、API CJ-4、API CK-4、ACEA E9 仕様に適合するオイル。

– ISO 22241-1:2006 の要件をすべて満たす尿素水（DEF、Diesel Exhaust Fluid）。

エアコンディショニングシステム

- 当機のエアコンシステムにはフッ素系温室効果ガス冷媒 R134a または R1234yf を使用。 ガスの識別についてはラベルまたは取扱説明書を参照してください。
- R134a（地球温暖化係数 =1430）を使用した場合、システムには 1.4 kg（3.1 lb）の冷媒、つまり 2.002 メートルトン（2.206 トン）の CO_2 相当物が含まれます。

アクスル

フロント	プラネタリ式 – 固定
リア	プラネタリ式 – オシレーチング
オシレーション角度	± 6 °

ブレーキ

サービスブレーキ	単板湿式（密閉）2 輪
パーキングブレーキ	ドラムとシュー、スプリング作動油圧開放式

騒音性能

Tier 4 Final/Stage V	
オペレータ音圧レベル（ISO 6396:2008）	72 dB（A）
周囲騒音出力レベル（ISO 6395:2008）	111 dB（A）
オペレータ音圧レベル（ISO 6396:2008）	70 dB（A）*
周囲騒音出力レベル（ISO 6395:2008）	109 dB（A）*
Tier 3/Stage IIIA	
オペレータ音圧レベル（ISO 6396:2008）	72 dB（A）
周囲騒音出力レベル（ISO 6395:2008）	112 dB（A）
オペレータ音圧レベル（ISO 6396:2008）	70 dB（A）*
周囲騒音出力レベル（ISO 6395:2008）	110 dB（A）*

* 騒音低減装置付き

- 機械音響出力レベルは、ISO 6395:2008 に従って測定されています。この測定は、エンジン冷却ファンを最高速度にして行われました。
- オペレータ音圧レベルは、ISO 6396:2008 に従って測定されています。この測定は、エンジン冷却ファンを最高速度にして行われました。
- キャブ式運転室であっても、キャブが適切にメンテナンスされていない場合、ドアやウィンドウが開いている状態で長時間作業する場合、騒音の激しい環境で作業を行う場合などでは、聴覚保護具が必要になる場合があります。

ブレード

ストレートブレード		
容量	10.00 m^3	13.08 yd^3
全幅	3,656 mm	12.0 ft
高さ	1,961 mm	6.4 ft
カッティングエッジ高さ	990 mm	3.2 ft
掘削深さ	362 mm	1.2 ft
最低地上高	1,140 mm	3.7 ft
旋回半径 – ブレード外角	6,473 mm	21.2 ft
旋回半径 – ブレード内角	2,910 mm	9.5 ft
質量	2,063 kg	4,548 lb
総運転質量	26,052 kg	57,345 lb

ホイール

組合せチップ		
質量	6,148 kg	13,554 lb
プラスチップ		
質量	6,342 kg	13,982 lb
パドルチップ		
質量	5,954 kg	13,126 lb

外径	1,717 mm	67.6 in
ドラム直径	1,400 mm	55.1 in
ドラム幅	1,016 mm	40.0 in
1 列あたりのチップ数	5	
ホイールあたりのチップ数	20	
交換方法	溶接付け	
幅（ドラム含む）	3,338 mm	131.4 in
チップ高さ	159 mm	6.25 in

816 ランドフィルコンパクタ仕様

寸法

寸法はすべて概算値です。

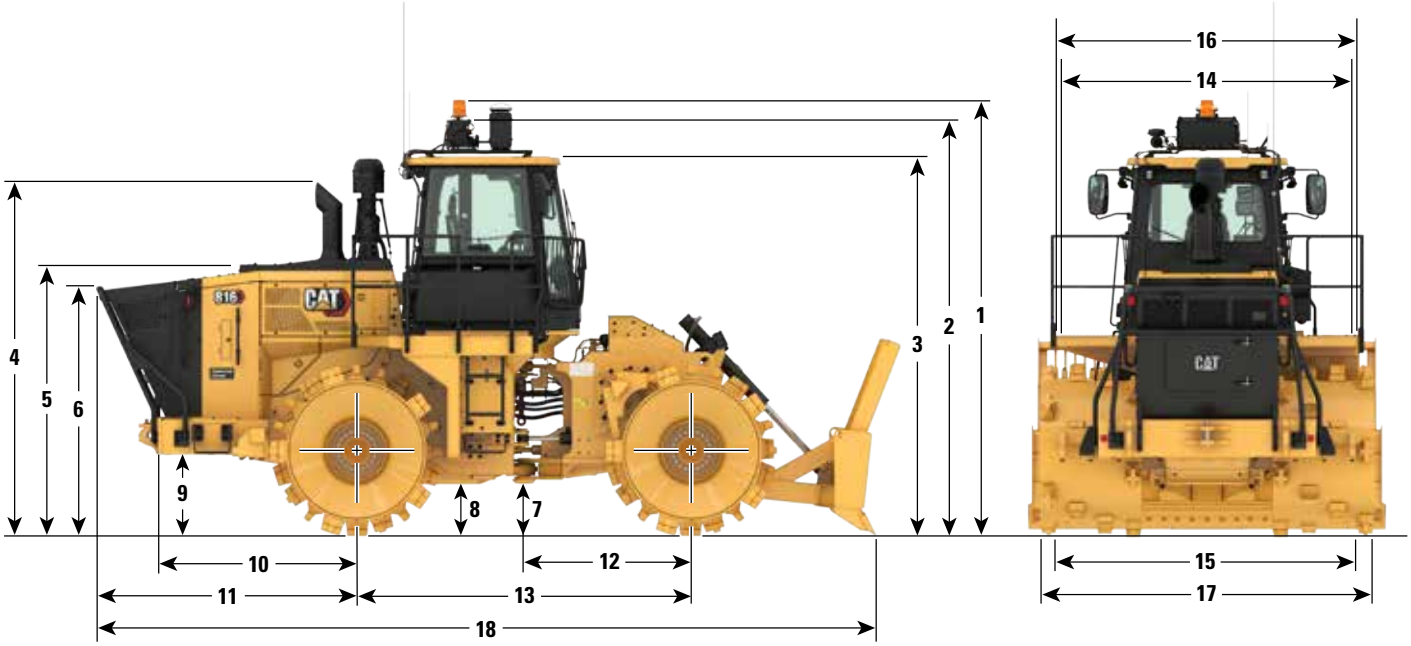

1	全高（ビーコン含む）	4,368 mm	14.3 ft
2	全高（A/C コンデンサ上端まで）	4,161 mm	13.7 ft
3	全高（キャブルーフ上端まで）	3,878 mm	12.7 ft
4	全高（マフラ上端まで）	3,547 mm	11.6 ft
5	フード最上部までの高さ	2,770 mm	9.1 ft
6	全高（リアコンパクタガード上端まで）	2,499 mm	8.2 ft
7	最低地上高（ヒッチまで）	519 mm	1.7 ft
8	最低地上高（トランスミッションガードまで）	516 mm	1.7 ft
9	最低地上高（バンパ底部まで）	818 mm	2.7 ft
10	リアアクスルの中心線からバンパまで	1,990 mm	6.5 ft
11	リアアクスルの中心線からリアコンパクタガードまで	2,614 mm	8.6 ft
12	フロントアクスルの中心線からヒッチまで	1,675 mm	5.5 ft
13	ホイールベース	3,350 mm	11.0 ft
14	幅（フロントストライカバーを含む）	3,000 mm	9.8 ft
15	幅（リアストライカバーを含む）	3,036 mm	10.0 ft
16	幅（プラットフォームを含む）	3,140 mm	10.3 ft
17	幅（ドラム含む）	3,338 mm	11.0 ft
18	機械全長（ストレートブレードを含む）	7,806 mm	25.6 ft

816 ランドフィルコンパクタ 標準およびオプション装備品

標準およびオプション装備品

標準およびオプション装備品は異なる場合があります。詳細については、Cat® ディーラにお問い合わせください。

	標準	オプション仕様
パワートレイン		
アドバンストプロダクティビティエレクトロニックコントロールシフティング（APECS）	✓	
エアツーエアアフタクーラ	✓	
不凍液（-50 ° C（-58 ° F）まで）		✓
アクスル : ノースピンフロント、リアディファレンシャル		✓
アクスル（ノースピンフロント、オープンディファレンシャルリア）		✓
アクスル（オープンディファレンシャルフロント、ノースピンリア）		✓
密閉油圧式湿式多板ディスク	✓	
Cat クリーンエミッションモジュール（米国 EPA Tier 4 Final/EU Stage V のみ）	✓	
E&H パーキングブレーキ	✓	
電子制御クラッチ圧力制御（ECPC）	✓	
エンジン : 2 種類の排出ガスオプション（Tier 4 Final/Stage V、または Tier 3/Stage IIIA 相当）に対応する構成の CAT C7.1	✓	
エンジン駆動冷却ファン（サクション）	✓	
燃料プライミングポンプ（電動）	✓	
燃料クーラ	✓	
エンジン非常停止スイッチ（地上から）	✓	
ヒータ（エンジンクーラント用、120 V）		✓
ヒータ（エンジンクーラント用、240 V）		✓
マフラ（フード下）（Tier 3/Stage IIIA 相当のみ）	✓	
ラジエータ（ユニットコア）	✓	
エーテル始動補助装置	✓	
スロットルロック	✓	
トルクコンバータ	✓	
トランスミッション : 2 速前進 / 2 速後進速度段コントロール付きプラネタリ	✓	
電気装備		
後進警報ブザー	✓	
オルタネータ（150 A）	✓	
始動補助ソケット	✓	
メンテナンスフリーバッテリ	✓	
電気系統（24 V）	✓	
マスタディスコネクトスイッチ（地上からロック可能）	✓	
ライト、標準または LED		✓
ライト（LED 警告ストロボ）オフ	✓	
ライト（フロントおよびリア）	✓	
電動スタータ	✓	
運転席		
12 V 電源ソケット（携帯電話またはラップトップコンピュータ用）	✓	
ルーフ取付け式コンデンサ付きエアコン	✓	
プレッシャライザ機能付キャブ	✓	
キャブガラス : ラミネート加工および着色加工、ラバー取付け	✓	

	標準	オプション仕様
運転席（続き）		
リアビジョンカメラ	✓	
CAT Compact RTK マッピング（SITECH のみで使用可能）		✓
CAT Compact SBAS マッピング（SITECH のみで使用可能）		✓
コートフックとヘルメットフック	✓	
電気油圧式コントロール – フロア搭載	✓	
フィンガチップシフトコントロール	✓	
可倒式アームレスト	✓	
ヒータおよびデフロスタ	✓	
ホーングループ（トランペット）	✓	
作業装置油圧ロック	✓	
計器、ゲージ類 : 尿素水レベル（Tier 4 Final/Stage V のみ）、エンジンクーラント温度、燃料レベル、作動油温度、速度計 / タコメータ、トルクコンバータ温度	✓	
計器類（警告インジケータ）: 異常警報システム（3 区分）、ブレーキ油圧、電気系統（低電圧）、エンジン故障 / 誤作動警報およびアクションランプ、パーキングブレーキ警告	✓	
キャブ内 4 柱式転倒時運転者保護構造（ROPS/FOPS）	✓	
ライト（キャブ – 室内）	✓	
ランチボックスおよびドリンクホルダ	✓	
ミラー（室内、パノラマ式）	✓	
ヒータ付きリアビューミラー（車外取付け）	✓	
プレクリーナ : キャブ用電動		✓
プレミアムプラスシート（自動冷暖房、2 段階の大腿部調整、ランバおよびバックボルスタの電動式調整、乗り心地の剛性調整、ダイナミックエンドダンプニング、レザー仕上げを含む）	✓	
ラジオ（AM/FM/Aux/USB/Bluetooth 付き）®		✓
ラジオ（CB 対応）	✓	
娯楽用ラジオ対応 : アンテナ、スピーカ、コンバータ（12 V、10 ～ 15 A）	✓	
76 mm（3 in）幅の巻取り式シートベルト	✓	
ステアリング / トランスミッション統合コントロール（STIC™）コントロールシステム（ロック装備）	✓	
フロントサンバイザ	✓	
トランスミッションギヤ（インジケータ）	✓	
重要情報管理システム（VIMS™）: – グラフィックインフォメーションディスプレイ、外付けデータポート、カスタマイズ可能なオペレータプロフィール、リアグリル上のイベントインジケータライト	✓	
湿式アームワイパ / ウォッシャ（フロントおよびリア）: 間欠式ワイパ（フロントおよびリア）	✓	

標準およびオプション装備品（続き）

標準およびオプション装備品は異なる場合があります。詳細については、Cat ディーラにお問い合わせください。

	標準	オプション仕様
ガード		
アクスルガード（フロントおよびリア）	✓	
ガード、キャブウィンドウ	✓	
ガード（クランクケースおよびパワートレイン、ヒンジ付き）	✓	
ガード（ドライブシャフト）	✓	
ガード（ラジエータ）	✓	
ブレード		
ブルドーザブレード		✓
ドーザアレンジメント（ブレードなし）	✓	
ドーザアレンジメント : チルト（ブレードなし）		✓
油水類		
不凍液（-50 ° C（-58 ° F）まで）		✓
不凍液（エクステンデッドライフクーラントの 50 % 混合液、-34 ° C（-29 ° F）まで対応）	✓	
テクノロジ製品		
Product Link™ – 携帯電話または衛星電話	✓	
ホイールおよびクリーナバー		
ホイールとチップ : ホイールアレンジメント – 6.25 インチ組合わせチップ	✓	
ホイールとチップ : ホイールアレンジメント – 6.25 in パドルチップ、6.25 in プラスチップ		✓
ストライカバー	✓	
クリーナフィンガ付きストライカバー		✓

	標準	オプション仕様
他の標準装備品		
サービスアクセスドア	✓	
エコロジードレーン（エンジン、ラジエータ、トランスミッション、作動油タンク用）	✓	
エンジン、クランクケース（CJ-4 オイル使用で 500 時間の交換間隔）	✓	
緊急用避難口	✓	
消火用機器対応	✓	
燃料タンク、500 L（132.1 ガロン）	✓	
ドローバヒッチ（ピン付き）	✓	
Cat XT™ホース	✓	
油圧、エンジン、トランスミッションオイルクーラ	✓	
高速オイル交換システム	✓	
オイルサンプリングバルブ	✓	
ロードセンシングステアリング	✓	
トータルハイドロリックフィルタシステム	✓	
盗難防止キャップロック	✓	
ベンチュリスタック	✓	
特別仕様		
エンジンプレクリーナ – タービン	✓	
エンジンプレクリーナ – デュアルステージ		✓
エンジン（低騒音仕様）		✓
その他		
CE/UKCA 認定（規則で必要とされる場合は標準）		✓
製造年プレート		✓

次の情報は、本書の対象となっている地域で販売するために構成された、最終製造時の機械に適用されます。この宣言の内容は発効日時点で有効ですが、車両の機能および仕様に関連した内容は予告なしに変更されることがあります。詳細については、機械の取扱説明書を参照してください。

サスティナビリティの実例および当社の進捗状況については、https://www.caterpillar.com/en/company/sustainabilityをご覧ください。

エンジン

- CAT® C7.1 エンジンは、米国 EPA Tier 4 Final、EU Stage V、韓国 Stage V および日本オフロード法 2014 年排出ガス基準またはブラジル MAR-1（米国 EPA Tier 3/EU Stage IIIA 相当）に適合したコンフィギュレーションでご利用いただけます。
- 米国 EPA Tier 4 Final および EU Stage V 適合の CAT ディーゼルエンジンでは、ULSD（硫黄含有量が 15 ppm 以下の超低硫黄ディーゼル）または最大で次の低炭素強度燃料 *** を混合した ULSD を使用する必要があります。
  - ✓ 20 % のバイオディーゼル FAME（脂肪酸メチルエステル）*
  - ✓ 100 % の再生可能ディーゼル、HVO（水素化植物油）、および GTL（ガス液化）燃料
- 米国 EPA Tier 3/EU Stage IIIA 相当の排ガス規制に適合している CAT のエンジンには、次の濃度を上限とする低炭素強度燃料が混合されているディーゼル燃料をお使いいただけます。
  - ✓ 20 % のバイオディーゼル FAME（脂肪酸メチルエステル）**
  - ✓ 100 % の再生可能ディーゼル、HVO（水素化植物油）、および GTL（ガス液化）燃料

  適切な用途については、ガイドラインを参照してください。詳細については、Cat ディーラにお問い合わせいただくか、『Caterpillar 推奨の機械油水類』(SEBU6250) を参照してください。

  * 後処理装置のないエンジンには、より高い混合率（最大 100 %）のバイオディーゼルを使用できます。

  ** 混合率が 20 % を超えるバイオディーゼルの使用については、Cat ディーラにお問い合わせください。

*** 低炭素強度燃料の使用時にテールパイプから排出される温室効果ガスの排出ガス量は、従来型燃料の使用時と基本的に同じです。

エアコンディショニングシステム

- 当機のエアコンシステムにはフッ素系温室効果ガス冷媒 R134a または R1234yf を使用。 ガスの識別についてはラベルまたは取扱説明書を参照してください。
- R134a（地球温暖化係数 =1430）を使用した場合、システムには 1.4 kg (3.1 lb) の冷媒、つまり 2.002 メートルトン (2.206 トン) の CO_2 相当物が含まれます。

塗料

- 把握できる限りの情報に基づく、次の重金属の塗装内の最大許容濃度（ppm 単位）は次のとおりです。
  - バリウム < 0.01 %
  - カドミウム < 0.01 %
  - クロム < 0.01 %
  - 鉛 < 0.01 %

騒音性能

Tier 4 Final/Stage V	
オペレータ音圧レベル（ISO 6396:2008）	72 dB（A）
周囲騒音出力レベル（ISO 6395:2008）	111 dB（A）
オペレータ音圧レベル（ISO 6396:2008）	70 dB（A）*
周囲騒音出力レベル（ISO 6395:2008）	109 dB（A）*
Tier 3/Stage IIIA	
オペレータ音圧レベル（ISO 6396:2008）	72 dB（A）
周囲騒音出力レベル（ISO 6395:2008）	112 dB（A）
オペレータ音圧レベル（ISO 6396:2008）	70 dB（A）*
周囲騒音出力レベル（ISO 6395:2008）	110 dB（A）*

* 騒音低減装置付き

- 機械音響出力レベルは、ISO 6395:2008 に従って測定されています。この測定は、エンジン冷却ファンを最高速度にして行われました。
- オペレータ音圧レベルは、ISO 6396:2008 に従って測定されています。この測定は、エンジン冷却ファンを最高速度にして行われました。
- キャブ式運転室であっても、キャブが適切にメンテナンスされていない場合、ドアやウィンドウが開いている状態で長時間作業する場合、騒音の激しい環境で作業を行う場合などでは、聴覚保護具が必要になる場合があります。

油水類

- 工場出荷時には、エチレングリコール冷却水が充填されています。CAT ディーゼルエンジン不凍液 / クーラント（DEAC）および CAT エクステンデッドライフクーラント（ELC）は、リサイクルできます。詳細については、Cat ディーラにお問い合わせください。
- CAT BIO HYDO™ Advanced は、EU Ecolabel 認証済みの生分解性作動油です。
- その他の油水類も存在する可能性があります。詳細な推奨油水類およびメンテナンス間隔については、取扱説明書または用途および設置ガイドを参照してください。

機能およびテクノロジ

- 次の機能およびテクノロジは、燃料の節約および二酸化炭素排出量の削減に貢献する可能性があります。機能は異なることがあります。詳細については、Cat ディーラにお問い合わせください。
  - エンジンおよび電気系統の自動シャットダウンコントロールで不要なアイドリングが減少し、燃料を節約可能
  - スロットルロックにより一定の回転数が維持されて燃料消費がさらに削減されるだけでなく、オペレータの疲労も軽減
  - アドバンストプロダクティビティエレクトロニックコントロールシステム（APECS、Advanced Productivity Electronic Control System）トランスミッションコントロールにより、登坂路での駆動力がさらに高まり、どのシフトポイントでもその高い駆動力を実現することで燃料を節約
  - メンテナンス間隔の延長により、油水類とフィルタの消費量を削減
  - Cat クリーンエミッションモジュールには、エンジンの排出ガスを低減するためにディーゼルパティキュレートフィルタ（DPF、Diesel Particulate Filter）、ディーゼル酸化触媒（DOC、Diesel Oxidation Catalyst）、および選択式触媒還元（SCR、Selective Catalytic Reduction）テクノロジを搭載

オフロード法２０１４年
基準適合

Cat 製品、ディーラサービス、および産業ソリューションに関する詳細情報については、Web サイト（**www.cat.com**）をご覧ください。

記述の内容と仕様は、予告なしに変更されることがあります。写真の機械はオプション装備品を含む場合があります。利用可能なオプションについては、Cat ディーラにお問い合わせください。

©2024 Caterpillar. All Rights Reserved. CAT、CATERPILLAR、LET'S DO THE WORK、それらの各ロゴ、DEO-ULS、VIMS、Product Link、XT、STIC、"Caterpillar Corporate Yellow"、"Power Edge"、および CAT "Modern Hex" トレードドレスは、ここに記載されている企業および製品と同様に、Caterpillar 社の商標であり、許可なく使用することはできません。

AJXQ2932-02（11-2024）
AEXQ2932-01
ビルド番号 : 11A の改訂版
Global