735

Dumper articolato

Caratteristiche tecniche

Le configurazioni e le caratteristiche possono variare a seconda della regione. Per conoscere la disponibilità nella vostra area, rivolgetevi al vostro dealer Cat®.

Sommario

Caratteristiche tecniche . . . 2

Motore . . . 2
Pesi . . . 2
Impianto di climatizzazione . . . 2
Capacità cassone . . . 2
Trasmissione . . . 2
Livelli di rumorosità . . . 2
Pesi operativi . . . 3
Piastra del cassone . . . 3
Spessore piastra del cassone . . . 3
Capacità di rifornimento di servizio . . . 3
Paranco del cassone . . . 3
Standard . . . 3
Dimensioni . . . 4
Raggio di sterzata . . . 5
Sterzo . . . 5
Abbinamento ottimale passate pala/dumper . . . 5
Pendenza/Velocità/Spinta a terra . . . 6
Prestazioni di rallentamento . . . 7

Attrezzature standard e a richiesta . . . 8
Dichiarazione ambientale del modello 735 . . . 10

Caratteristiche tecniche relative al dumper articolato 735

Motore

Modello motore	Cat® C13	
Potenza lorda (SAE J1995)	324 kW	434 hp
Potenza netta (SAE J1349)	316 kW	424 hp
Potenza motore (ISO 14396)	320 kW	429 hp
Foro	130 mm	5,1 in
Corsa	157 mm	6,2 in
Cilindrata	12,5 L	736 pollici³

- La potenza indicata è testata a 1.800 giri/min.
- Potenza indicata testata in base allo standard specificato in vigore alla data di produzione.
- La potenza netta indicata corrisponde alla potenza disponibile al volano, con il motore equipaggiato con alternatore, filtro dell'aria, silenziatore e ventola alla velocità minima.
- La potenza netta con la ventola alla massima velocità è di 316 kW (424 hp), calcolata secondo le condizioni di riferimento SAE.
- Conforme agli standard sulle emissioni U.S. EPA Tier 4 Final, EU Stage V, Corea Stage V e Giappone 2014.
- Il DEF utilizzato nei sistemi (SCR) Cat deve soddisfare i requisiti ISO 22241-1. Molte marche di DEF soddisfano i requisiti ISO 22241-1, incluse quelle provviste di certificazione AdBlue o API.

Nessuna riduzione di potenza del motore richiesta	3810 m	12,500'
Coppia massima del motore lorda (SAE J1995:2014)	2.188 Nm	1,614 lbf-ft
Coppia massima del motore netta (SAE J1349:2011)	2.165 Nm	1,597 lbf-ft
Coppia massima del motore	1.200 giri/min	

Pesi

Carico utile nominale	32 tonnellate	35,3 tonnellate

Impianto di climatizzazione

- L'impianto di climatizzazione su questa macchina contiene gas refrigerante fluorurato a effetto serra R134a o R1234yf. Vedere l'etichetta o il manuale di istruzioni per informazioni su come identificare il gas.
- Se dotato di R134a (potenziale di riscaldamento globale = 1.430), l'impianto contiene 1,1 kg (2,4 lb) di refrigerante con un equivalente di CO_2 di 1,716 tonnellate metriche (1,891 tonnellate).

Capacità cassone

A colmo SAE 2:1	20,0 m³	26,2 yd³
A raso	15,5 m³	20,3 yd³
Sponda posteriore a colmo SAE 2:1	21,3 m³	27,9 yd³
Sponda posteriore a raso	16,3 m³	21,3 yd³

Trasmissione

Marcia avanti 1	8 km/h	5 mph
Marcia avanti 2	15 km/h	9 mph
Marcia avanti 3	23 km/h	14 mph
Marcia avanti 4	35 km/h	22 mph
Marcia avanti 5	48 km/h	30 mph
Marcia avanti 6	57 km/h	35 mph
Retromarcia 1	9 km/h	6 mph

Livelli di rumorosità

Interno cabina	72 dB(A)

- Il livello di pressione sonora sull'operatore dinamico dichiarato è di 72 dB(A) quando si adotta la norma ISO 6396:2008 per misurare il valore per una cabina chiusa. La misurazione è stata eseguita con le ventole di raffreddamento al 70% della velocità massima. Il livello di rumorosità può variare in funzione delle diverse velocità della ventola di raffreddamento. La misurazione è stata eseguita con gli sportelli e i finestrini della cabina chiusi. La cabina è stata sottoposta a manutenzione e installata in modo corretto.
- Possono essere necessarie protezioni acustiche quando si lavora con cabina operatore aperta o con cabina non correttamente sottoposta a manutenzione o con sportelli/finestrini aperti, per periodi prolungati o in un ambiente rumoroso.

Pesi operativi

Assale anteriore - A vuoto	15.480 kg	34.128 lb
Assale centrale - A vuoto	4990 kg	11.001 lb
Assale posteriore - A vuoto	4770 kg	10.516 lb
Totale - A vuoto	25.240 kg	55.645 lb
Assale anteriore - Carico nominale	4.100 kg	9.039 lb
Assale centrale - Carico nominale	13.950 kg	30.754 lb
Assale posteriore - Carico nominale	13.950 kg	30.754 lb
Totale - Carico nominale	32.000 kg	70.548 lb
Assale anteriore - Carico	19.580 kg	43.166 lb
Assale centrale - Carico	18.940 kg	41.756 lb
Assale posteriore - Carico	18.720 kg	41.270 lb
Totale - Carico	57.240 kg	126.192 lb

Piastra del cassone

Acciaio antiusura ad alta resistenza Brinell HB450

Spessore piastra del cassone

Piastra anteriore	7 mm	0,28 in
Piastra base	13 mm	0,51 in
Piastre laterali	11 mm	0,43 in

Capacità di rifornimento di servizio

Serbatoio del combustibile	412 L	108,8 gal
Serbatoio DEF	20 L	5,3 gal
Sistema di raffreddamento	83 L	21,9 gal
Impianto idraulico	110 L	29,1 gal
Basamento motore	38 L	10,0 gal
Trasmissione	56 L	12,3 gal
Riduttori finali/Differenziale	125 L	33,0 gal
Scatola di ripartizione della coppia	25 L	5,5 gal

Paranco del cassone

Tempo di sollevamento	12 secondi
Tempo di abbassamento	11 secondi

Standard

Freni	ISO 3450:2011
Cabina/Struttura di protezione contro la caduta di oggetti (FOPS)	ISO 3449:2005 Livello II
Cabina/Struttura ROPS (Roll Over Protective Structure)	ISO 3471:2008
Sterzata	ISO 5010:2019

Caratteristiche tecniche relative al dumper articolato 735

Dimensioni

Tutte le dimensioni sono indicative.

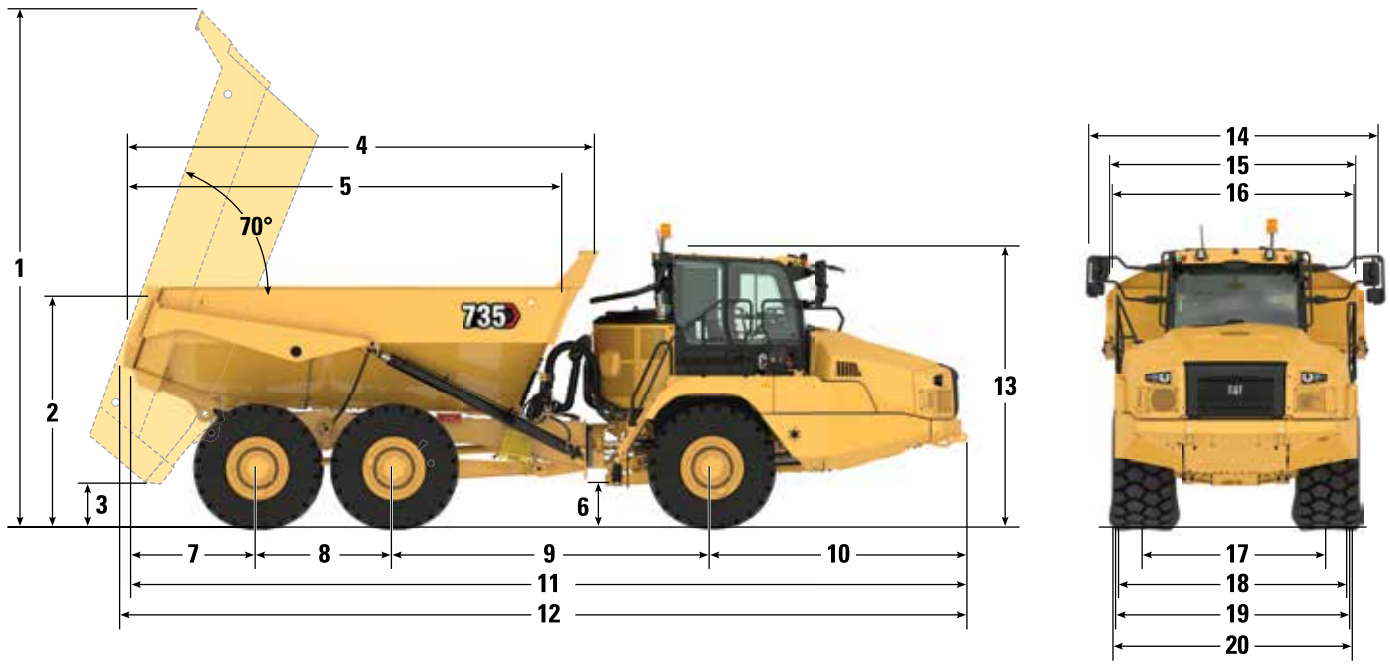

		mm	ft/in
1	Altezza corpo - Cabina ribaltata	6.536	21'5"
2	Carico in altezza	3.055	10'1"
3	Distanza libera da terra - Cassone ribaltato	552	1'8"
4	Lunghezza del cassone	5.823	19'2"
5	Lunghezza interna del cassone	5.472	18'0"
6	Distanza libera da terra	527	1'8"
7	Distanza dalla linea centrale assale posteriore al cassone posteriore	1.556	5'11"
8	Distanza dalla linea media assale alla linea centrale assale posteriore	1.700	5'6"
9	Da assale medio ad assale anteriore (centri)	3.979	13'1"
10	Dal centro assale anteriore alla parte frontale della macchina	3.210	10'6"
11	Lunghezza totale	10.445	34'3"
12	Lunghezza totale con sponda posteriore	10,573	34'7"
13	Altezza posizione di trasporto	3.488	11'5"
14	Larghezza totale	3.676	12'1"
15	Larghezza sopra sponda posteriore/Larghezza inclusa sponda posteriore	3.390	11'2"
16	Larghezza cassone	3.034	10'0"
17	Larghezza cingolo	2275	7'5"
18	Larghezza su pneumatico	2.950	9'7"
19	Larghezza sopra i parafanghi	3.013	9'8"
20	Max. a pieno carico sopra la flessione dello pneumatico	3.083	10'2"

Raggio di sterzata

Le dimensioni si riferiscono a macchine dotate degli pneumatici 750/65R25.

Dimensioni di sterzata		
Angolo di sterzata - Dal centro sinistra/destra	45°	
Raggio di sterzata SAE	7.470 mm	294 in
Raggio esterno	8075 mm	318 in
Raggio interno	3793 mm	149 in
Larghezza corsia	5393 mm	212 in

Sterzata

Tra i due punti morti dello sterzo 4,75 secondi a 60 giri/min

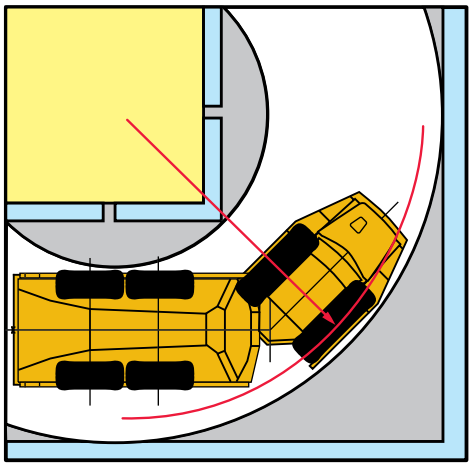

Abbinamento ottimale passate pala/dumper

Escavatori idraulici	349/352	336
Passate	4-5	5-6

Pale gommate	972/972 XE	966/966 XE	962	950
Passate	3-4	4	4-5	5

Un abbinamento ottimale assicura un notevole vantaggio di produttività. Il modello 735 rappresenta un abbinamento ottimale per gli escavatori idraulici Cat 349/352 e 336 e per le pale gommate Cat 972, 966, 962 e 950. Un abbinamento perfetto di attrezzi di carico e trasporto si traduce in una maggiore produttività a un minor costo per unità di volume movimentato.

Pendenza/Velocità/Spinta a terra

Per determinare le prestazioni, leggere partendo dal peso lordo e scendere fino ad intersecare il valore percentuale della resistenza totale.
La resistenza totale è uguale alla pendenza effettiva in %, più l'1% per ogni 10 kg/t (20 lb/ton) di resistenza al rotolamento.
Da questo punto d'intersezione, leggere orizzontalmente fino a incontrare la curva della gamma di velocità più elevata praticabile.
Quindi, scendere in basso fino alla massima velocità. La spinta a terra ammessa dipende dal coefficiente di trazione disponibile.

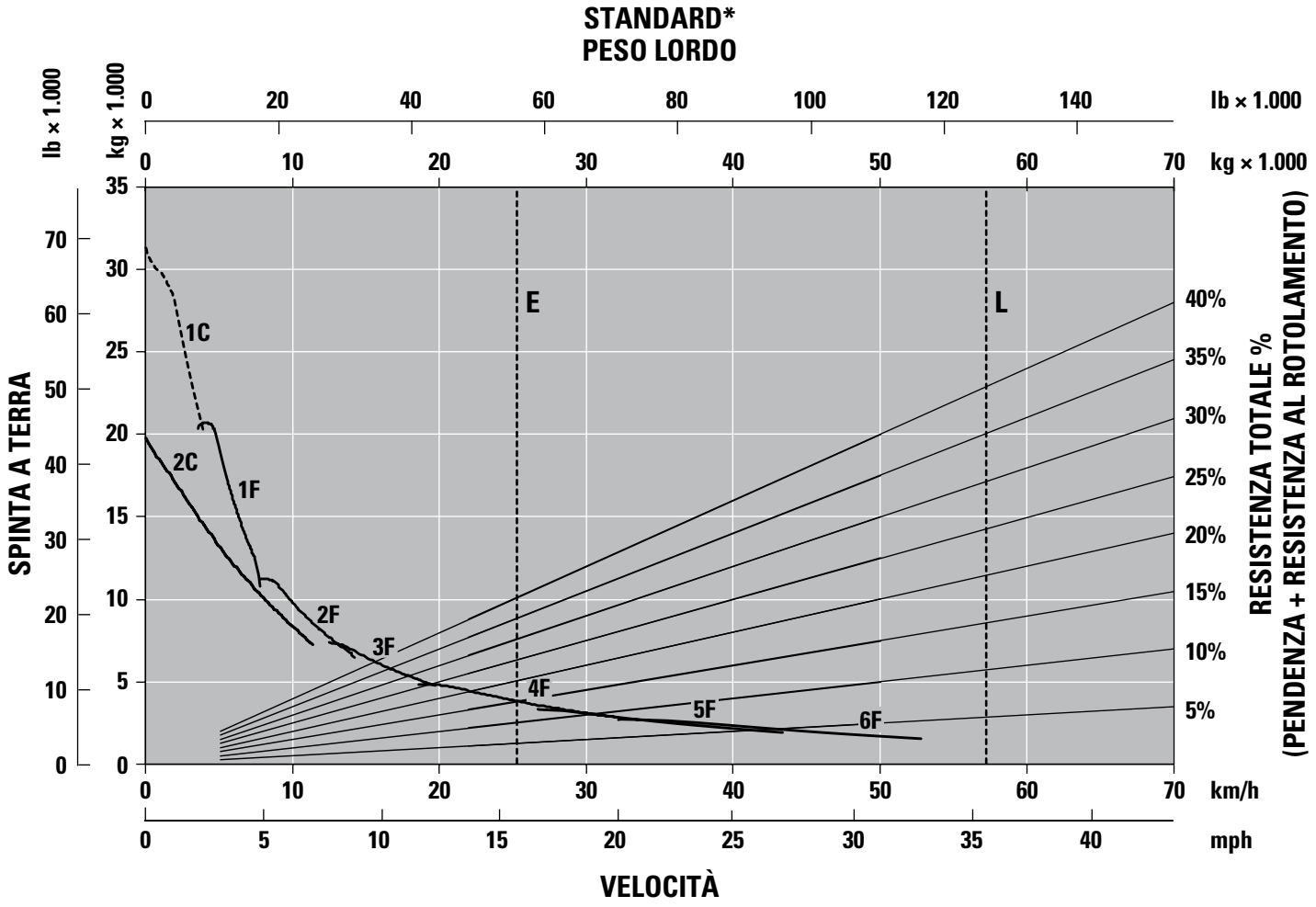

1C – 1a marcia (con convertitore)
1F – 1a marcia (con trasmissione diretta)
2C – 2a marcia (con convertitore)
2F – 2a marcia (con trasmissione diretta)
3F – 3a marcia
4F – 4a marcia
5F – 5a marcia
6F – 6a marcia

E - 25.240 kg (55.645 lb) a vuoto
L - 57.240 kg (126.192 lb) carico
* a livello del mare

Prestazioni di rallentamento

Per determinare le prestazioni, leggere partendo dal peso lordo e scendere fino a intersecare il valore percentuale della pendenza effettiva. La pendenza effettiva è uguale al valore percentuale della pendenza favorevole effettiva più 1% per ogni 10 kg/t (20 lb/ton) di resistenza al rotolamento. Da questo punto d'intersezione, leggere orizzontalmente fino a incontrare la curva della gamma di velocità più elevata praticabile. Quindi, scendere in basso fino alla massima velocità. L'effetto di rallentamento su queste curve rappresenta la massima applicazione del rallentatore.

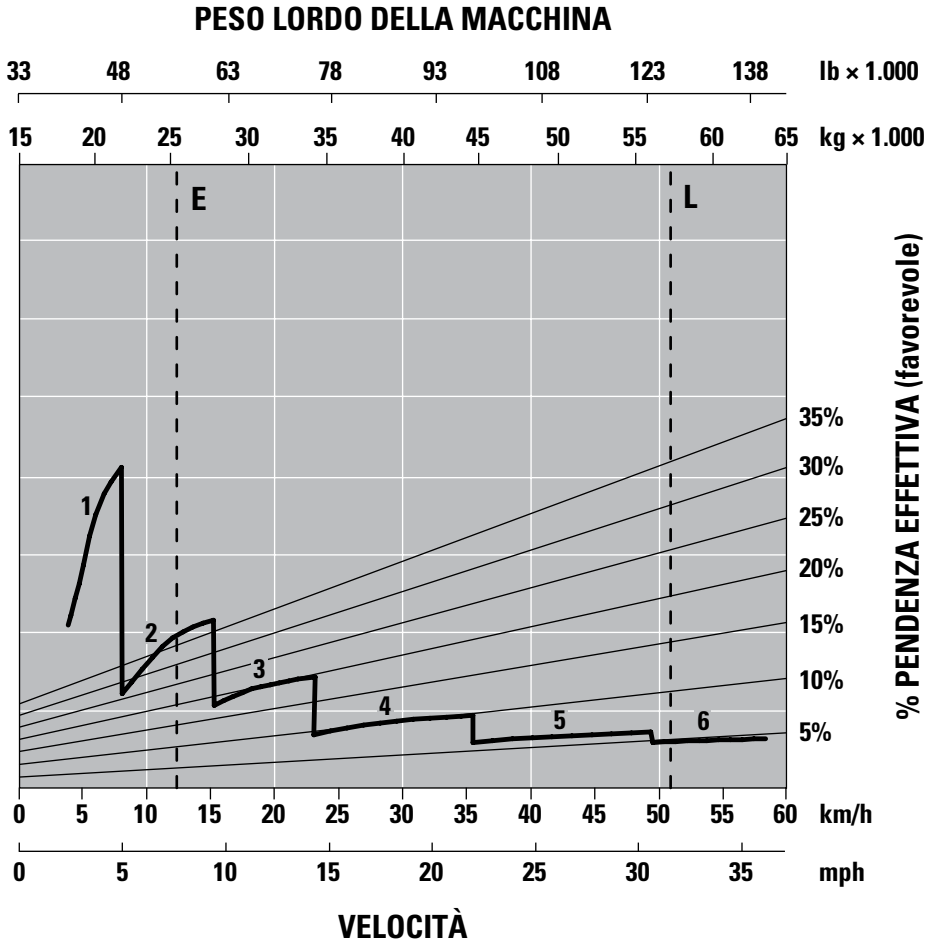

1 - 1a marcia
2 – 2a marcia
3 – 3a marcia
4 – 4a marcia
5 – 5a marcia
6 – 6a marcia

E - 25.240 kg (55.645 lb) a vuoto
L - 57.240 kg (126.192 lb) carico

Attrezzatura standard e a richiesta per il dumper articolato 735

Attrezzatura standard e a richiesta

Le attrezzature standard e a richiesta possono variare. Per ulteriori informazioni, rivolgetevi al vostro dealer Cat®.

	Standard	A richiesta
CABINA		
Climatizzazione	✓	
Diffusori d'aria regolabili	✓	
Leva unica per la selezione delle marce e il sollevamento del cassone	✓	
Vetri: anteriori laminati e azzurrati- laterali e posteriori temperati e azzurrati	✓	
Riscaldatore e sbrinatore, con ventola a quattro velocità	✓	
Vetro a infrarossi - temperature ambiente in cabina elevate		✓
Display a cristalli liquidi (LCD): spia di avvertenza, marcia e direzione selezionate, velocità o cambio automatici consultazione del Manuale di funzionamento e manutenzione (OMM, Operation and Maintenance Manual), guasto dello sterzo principale (avviso), avviso cintura di sicurezza non allacciata, guasto dello sterzo secondario, filtro di rigenerazione particolato diesel (DPF, Diesel Particulate Filter), fonte di energia dello sterzo secondario inserita, contaore e rallentatore attivo	✓	
Specchietti, esterni	✓	
Specchietti, riscaldati motorizzati		✓
sistema di monitoraggio del funzionamento della macchina: spia di intervento, pressione olio motore, impianto dello sterzo principale, indicatore di direzione sinistra e destra, fari abbaglianti, temperatura del liquido di raffreddamenti, contagiri, freno di stazionamento, livello del combustibile, temperatura dell'olio del cambio, impianto frenante, mantenimento della marcia selezionata, comando del paranco, impianto idraulico, sistema di carica, rallentatore, guasto alla trasmissione, sistema di controllo della trazione, spia di controllo motore	✓	
Impianto stereo Bluetooth®, radio		✓
Sedili: operatore – completa regolabilità, sospensione pneumatica, cintura addominale retraibile; istruttore – imbottitura e cintura addominale retraibile	✓	
Sedile, riscaldato/raffreddato		✓
Cintura di sicurezza del sedile dell'operatore, a quattro punti		✓
Sterzo secondario, elettroidraulico	✓	
Vano portaoggetti: portabicchieri, portabottiglia, vano portaoggetti sotto il sedile, tasca nella portiera, vano portaoggetti dietro il sedile dell'operatore, appendiabiti	✓	
Parasole	✓	
Volante telescopico e inclinabile	✓	
Display touch screen con controllo video della telecamera posteriore	✓	
Tendine finestrini		✓
Finestrino laterale apribile (azzurrato)	✓	
Tergilavavetro, a due velocità, intermittente (anteriore)	✓	
Tergilavavetro, a due velocità (posteriore)		✓

	Standard	A richiesta
TECNOLOGIA		
Cat Detect con Stability Assist	✓	
Sistema di monitoraggio Cat Payload		✓
Sistema di sicurezza della macchina (MSS)		✓
Product Link™, cellulare PLE643	✓	
Product Link doppio PLE683		✓
IMPIANTO ELETTRICO E ILLUMINAZIONE		
Batterie esenti da manutenzione (due)	✓	
Accessorio di avviamento a basse temperature		✓
Riscaldatore blocco motore		✓
Avviamento ad etere		✓
Impianto elettrico: 24 volt, 5 A, con convertitore 24 - 12 volt	✓	
Faro lampeggiante a LED		✓
Avvisatore acustico	✓	
Impianti di illuminazione: interno cabina, due fari, due luci laterali d'ingombro, due luci di retromarcia, luce di lavoro/accesso cabina, due luci di arresto/posizione, indicatori di direzione anteriori e posteriori	✓	
Interruttore principale	✓	
Presa per avviamento a distanza (cavi non inclusi)	✓	
Luci di lavoro a LED montate sul tetto		✓
TRASMISSIONE		
Trasmissione automatica a sei marce avanti e una retromarcia	✓	
Motore Cat C13	✓	
Trasmissione CX31	✓	
Modulo Cat Clean Emission Module (CEM) e sistema di post-trattamento dello scarico	✓	
Differenziali: standard con dispositivi di blocco automatico dei differenziali longitudinale e trasversale con frizione	✓	
Freni sigillati in bagno d'olio a doppio circuito – su tutte le ruote	✓	
Rallentatore: freno di compressione motore e idraulico	✓	
Tre assali e sei ruote motrici	✓	
SICUREZZA		
Allarme retromarcia	✓	
Telecamera posteriore	✓	
Cabina con struttura ROPS/FOPS	✓	
PROTEZIONI		
Basamento	✓	
Protezione anteriore antiversamento sul cassone ribaltabile, parte integrante della struttura del cassone	✓	
Radiatore	✓	
Finestrino posteriore	✓	

Attrezzatura standard e a richiesta

Le attrezzature standard e a richiesta possono variare. Per ulteriori informazioni, rivolgetevi al vostro dealer Cat®.

ALTRA ATTREZZATURA DI SERIE E A RICHIESTA	Standard	A richiesta
Sistema automatico di lubrificazione dei cuscinetti		✓
Telaio (senza cassone) passo standard		✓
Telaio (senza cassone) passo lungo		✓
Rivestimenti interni del cassone		✓
Liquido di raffreddamento per basse temperature -51 °C (-60 °F)		✓
Cassone riscaldato mediante i gas di scarico		✓
Riempimento rapido del combustibile		✓
Additivo carburante, fluidificante		✓

ALTRA ATTREZZATURA DI SERIE E A RICHIESTA (CONTINUA)	Standard	A richiesta
Alette parafango: montate sul cassone e posizionate nel passaruota, bloccabili in posizione di trasporto	✓	
Sponda posteriore a forbice		✓
Valvole di campionamento S O S℠	✓	
Insonorizzazione (standard in alcuni Paesi*)	✓	
Pneumatici, sei 750/65 R25	✓	
Protezione antivandalismo: tappi con serratura	✓	
Cunei di fermo ruota		✓

** I Paesi EFTA sono i Paesi UE più Islanda, Norvegia, Lichtenstein, Svizzera, Turchia e Regno Unito.*

Dichiarazione ambientale del modello 735

Le seguenti informazioni si applicano alla macchina al momento della produzione finale configurata per la vendita nelle regioni coperte nel presente documento. Il contenuto della presente dichiarazione è valido dalla data di emissione; tuttavia, i contenuti relativi alle funzionalità e alle caratteristiche tecniche della macchina sono soggetti a modifiche senza preavviso. Per ulteriori informazioni, consultate il Manuale di funzionamento e manutenzione della macchina.

Per ulteriori informazioni sulla sostenibilità in corso e sui nostri progressi, visitate https://www.caterpillar.com/en/company/sustainability.

Motore

- Il motore Cat® C13 è conforme agli standard sulle emissioni U.S. EPA Tier 4 Final, EU Stage V, Corea Stage V e Giappone 2014.
- Con tutti i motori diesel Cat con sistemi di post-trattamento è obbligatorio utilizzare combustibile ULSD (a bassissimo tenore di zolfo con un massimo di 15 ppm di zolfo) e sono compatibili* con ULSD miscelato con i seguenti combustibili a bassa intensità di carbonio**, fino a:
  - biodiesel al 20% FAME (fatty acid methyl ester)***
  - Diesel 100% rinnovabile, HVO (olio vegetale idrogenato) e GTL (da gas a liquido)

Consultate le linee guida per la corretta applicazione. Per maggiori dettagli, consultate il dealer Cat o le "Raccomandazioni Caterpillar sui liquidi della macchina" (SLBU6250).

* Anche se i motori Caterpillar sono compatibili con questi combustibili alternativi, alcune aree geografiche potrebbero non consentirne l'utilizzo.

** Le emissioni di gas serra dallo scarico dei combustibili a minore intensità di carbonio sono essenzialmente uguali a quelle dei combustibili tradizionali.

*** motori senza dispositivi post-trattamento possono utilizzare miscele superiori, compreso il biodiesel fino al 100% (per l'uso di miscele superiori al 20% di biodiesel, consultare il dealer Cat).

Impianto di climatizzazione

- L'impianto di climatizzazione su questa macchina contiene gas refrigerante fluorurato a effetto serra R134a o R1234yf. Vedere l'etichetta o il manuale di istruzioni per informazioni su come identificare il gas.
- Se dotato di R134a (potenziale di riscaldamento globale = 1.430), l'impianto contiene 1,1 kg (2,4 lb) di refrigerante con un equivalente di CO_2 di 1,716 tonnellate metriche (1,891 tonnellate).

Vernice

- Sulla base dei dati disponibili più affidabili disponibili, la concentrazione massima consentita, misurata in parti per milione (PPM), dei seguenti metalli pesanti nella vernice è:
  - Bario < 0,01%
  - Cadmio < 0,01%
  - Cromo < 0,01%
  - Piombo < 0,01%

Prestazioni acustiche

Interno cabina	72 dB(A)

- Il livello di pressione sonora sull'operatore dinamico dichiarato è di 72 dB(A) quando si adotta la norma ISO 6396:2008 per misurare il valore per una cabina chiusa. La misurazione è stata eseguita con le ventole di raffreddamento al 70% della velocità massima. Il livello di rumorosità può variare in funzione delle diverse velocità della ventola di raffreddamento. La misurazione è stata eseguita con gli sportelli e i finestrini della cabina chiusi. La cabina è stata sottoposta a manutenzione e installata in modo corretto.
- Quando si lavora con cabina operatore aperta o non correttamente sottoposta a manutenzione o con sportelli/finestrini aperti per periodi prolungati o in un ambiente rumoroso, potrebbe essere necessario indossare adeguate protezioni acustiche.

Oli e liquidi

- Negli stabilimenti Caterpillar i liquidi di raffreddamento usati sono a base di glicole etilenico. I liquidi di raffreddamento Cat DEAC (antigelo/liquido di raffreddamento motore diesel) e i liquidi di raffreddamento a lunga durata (ELC) Cat possono essere riciclati. Per ulteriori informazioni, rivolgetevi al vostro dealer Cat.
- Il Cat Bio HYDO™ Advanced è un olio idraulico biodegradabile approvato da EU Ecolabel.
- È probabile che siano presenti liquidi aggiuntivi, consultate il Manuale di funzionamento e manutenzione o la Guida all'applicazione e all'installazione per consigli completi sui liquidi e intervalli di manutenzione.

Funzionalità e tecnologie

- Le funzionalità e le tecnologie indicate di seguito possono contribuire a ridurre le emissioni di carbonio e/o il consumo di combustibile. Le funzionalità possono variare. Per ulteriori informazioni, rivolgetevi al vostro dealer Cat.
  - La modalità Economy riduce al minimo il consumo di combustibile senza impatto sulla produttività.
  - Ottimizzate il flusso d'aria e migliorate la potenza e l'efficienza dei consumi con sistemi di gestione dell'aria innovativi
  - Ottimizzate i tempi di utilizzo e riducete i costi con l'assistenza di livello internazionale assicurata dalla rete di dealer Cat.
  - L'esclusiva combinazione del livello di paranco e trasmissione consente un controllo facile e intuitivo e riduce l'interazione dell'operatore fino al 50%

Per informazioni complete sui prodotti Cat, i servizi dei dealer e le soluzioni per il settore, visitare il sito Web all'indirizzo **www.cat.com.**

Materiali e caratteristiche tecniche sono soggetti a variazione senza obbligo di preavviso. Le macchine illustrate nelle foto possono comprendere attrezzature aggiuntive. Rivolgetevi al vostro dealer Cat per informazioni sulle opzioni disponibili.

© 2025 Caterpillar. Tutti i diritti riservati. CAT, CATERPILLAR, LET'S DO THE WORK, i rispettivi loghi, Product Link, S•O•S, "Caterpillar Corporate Yellow", i marchi "Power Edge" e Cat "Modern Hex" nonché le identità dei prodotti qui usati sono marchi di fabbrica di Caterpillar e non possono essere usati senza permesso.

ALXQ2712-03 (07-2025)
Sostituisce ALXQ2712-02
Numero di fabbricazione: 04A
(Aus-NZ, Europe,
Japan, N Am)