

Cat®
914

Kompaktowa Ładowarka Kołowa

Cechy:

- **Silnik Cat® C3.6** – zgodny z normami emisji spalin Stage V (UE) i EPA Tier 4 Final (USA).
- **Zoptymalizowany układ zawieszenia osprzętu z zetownikiem firmy Cat** – zoptymalizowany układ zawieszenia osprzętu z zetownikiem firmy Cat łączy zalety wydajnego kopania tradycyjnego układu zawieszenia osprzętu z zetownikiem z możliwościami nośnika osprzętu, co przekłada się na znakomitą wydajność i wszechstronność. Funkcja podnoszenia równoległego oraz duża siła przechylania w całym zakresie roboczym umożliwiają bezpieczne, pewne i precyzyjne przenoszenie ładunków.
- **Osprzęt roboczy** – model 914 współpracuje z wysokowydajnymi łyżkami Cat oraz z widłami paletowymi zapewniającymi operatorowi dobrą widoczność. Narzędzia te zwiększają wydajność i są dostępne w wersji ze złączem ze zintegrowanym nośnikiem sprzętu (IT), złączem ISO (szerokim) lub złączem osprzętu Fusion™. Poprzednie wersje osprzętów, takie jak zamiatarki, łyżki z chwytakiem czy łyżki wielozadaniowe oraz pozostałe osprzęty są kompatybilne z maszyną.
- **Hydraulika i sterowanie** – ultranowoczesne elementy elektro-hydrauliczne umożliwiają niewymagające użycia siły, precyzyjne sterowanie i zapewniają krótkie cykle robocze. Joystick wielofunkcyjny umożliwia pracę operatorowi bez odrywania wzroku od osprzętu roboczego. Operator może regulować ustawienia maszyny za pomocą jednego przycisku, co umożliwia skonfigurowanie maszyny do danego zastosowania. Opcja dużej szybkości przepływu umożliwia stosowanie nawet najbardziej wymagającego osprzętu roboczego.
- **Zoptymalizowany układ napędowy** – płynność zmiany biegów i dynamiczne przyspieszanie połączono z modulowanym hydrostatycznym układem hamulcowym, co zapewnia płynność przenoszenia materiału. Bieg pełzający oraz układ elektronicznej kontroli prędkości obrotowej silnika ułatwiają pracę zamiatarki i pługa wirnikowego do odśnieżania. Operator wybiera płynne lub dynamiczne zmiany biegów poprzez naciśnięcie przycisku.
- **Kabina** – tylna kamera zapewnia lepszą widoczność we wszystkich kierunkach. Kabina Deluxe zapewnia wygodę pracy dzięki podgrzewanemu fotelowi z zawieszeniem pneumatycznym oraz łatwym w obsłudze elementom sterowania. Takie funkcje, jak kontrola szybkości narzędzia i układu hydrostatycznego, układ kontroli komfortu jazdy, funkcja powrotu osprzętu do zadanego położenia po podnoszeniu i przechylaniu, tryb łyżki i wideł oraz funkcja sterowania siłą napędową przenoszoną na koła umożliwiają operatorowi dostosowanie parametrów maszyny za pomocą dotykowej klawiatury.
- **Obsługa serwisowa** – wydłużone okresy międzyobsługowe oraz doskonały dostęp do punktów obsługi serwisowej sprawiają, że codzienna kontrola jest szybka i łatwa, co w konsekwencji umożliwia szybsze rozpoczęcie pracy.
- **Wysoka moc i sprawność** – dzięki wysokiemu obciążeniu destabilizującemu przy pełnym skręcie, znacznym siłom odspajania i znakomitej mocy silnika maszyny tej serii stanowią optymalne rozwiązanie do wszystkich zastosowań.
- **Standardowe funkcje oszczędzania paliwa,** takie jak tryb Eco, chłodzenie na żądanie czy automatyczny regulator czasu pracy na biegu jałowym, czynią model 914 mocnym i oszczędnym.

Specyfikacje

Silnik

Model silnika	Cat® C3.6	
Moc maksymalna:		
Maksymalna prędkość obrotowa silnika	2350 obr./min	
SAE J1995	83 kW	111 hp
ISO 14396	82 kW	110 hp
ISO 14396 (DIN)	82 kW	111 hp
Znamionowa moc użyteczna:		
Znamionowa prędkość obrotowa silnika	2200 obr./min	
SAE J1349	74 kW	99 hp
ISO 9249	73 kW	98 hp
ISO 9249 (DIN)	73 kW	99 hp
Pojemność skokowa	3,6 l	220 cali³
Średnica cylindra	98 mm	3,86 cala
Skok tłoka	120 mm	4,72 cala

Silnik (cd.)

Maksymalny moment obrotowy:		
SAE J1995	454 N·m	335 funtów/stopę
ISO 14396	450 N·m	332 funtów/stopę
Maksymalny użyteczny moment obrotowy:		
SAE J1349	446 N·m	329 funtów/stopę
ISO 9249	443 N·m	327 funtów/stopę

- Silnik spełnia wymogi norm emisji spalin Tier 4 Final / Stage V.
- Podana moc użyteczna jest mocą zmierzoną na kole zamachowym i pompie osprzętu przedniego napędu w przypadku silnika wyposażonego w wentylator, filtr powietrza, tłumik i alternator.

Kompaktowa ładowarka kołowa 914

Łyżki

Pojemności łyżek ogólnego przeznaczenia	1,3-1,9 m³	1,7–2,5 jarda³
Pojemności łyżek do materiałów lekkich	2,5-3,5 m³	3,3–4,6 jarda³

Układ kierowniczy

Kąt skrętu (w obu kierunkach)	40 stopnie	
Maksymalny przepływ — pompa układu kierowniczego	82 l/min	22 gal/min
Maksymalne ciśnienie robocze – Pompa układu kierowniczego	22 500 kPa	3263 psi
Czas trwania cyklu skręcania (od pełnego skrętu w lewo do pełnego skrętu w prawo):		
Przy 2350 obr./min: prędkość obracania kierownicy 90 obr./min	2,8 s	
Liczba obrotów kierownicy — od pełnego obrotu w lewo do pełnego obrotu w prawo i odwrotnie	3,75 obrotu	

Układ hydrauliczny ładowarki

Maksymalny przepływ — pompa układu hydraulicznego osprzętu	148 l/min	39 gal/min
3. funkcja, standardowe maksymalne natężenie przepływu	90 l/min	24 gal/min
3. funkcja, wysokie maksymalne natężenie przepływu	120 l/min	32 gal/min
Maksymalny przepływ dla czwartej funkcji	90 l/min	24 gal/min
Maksymalne ciśnienie robocze – pompa osprzętu	28 000 kPa	4061 psi
Zawór nadmiarowy – siłownik przechyłu	34 000 kPa	4931 psi
Maksymalne ciśnienie robocze trzeciej funkcji	21 000 kPa	3046 psi
Maksymalne ciśnienie robocze czwartej funkcji	21 000 kPa	3046 psi

Czasy trwania cyklu pracy układu hydraulicznego:	
Podnoszenie (od poziomu podłoża do maksymalnej wysokości)	5,2 s
Zrzut (przy maksymalnym zasięgu)	1,4 s
Odchylanie	2,2 s
Swobodne opuszczanie (od maksymalnej wysokości do poziomu podłoża)	3,7 s
Łączny czas trwania cyklu	12,5 s

Objętości płynów eksploatacyjnych

Zbiornik paliwa	165 l	43,6 gal
Układ chłodzenia	21,5 l	5,7 gal
Skrzynia korbowa silnika	10 l	2,6 gal
Osie:		
Przedni centralny mechanizm różnicowy	7,5 l	2,0 gal
Tylny centralny mechanizm różnicowy	7,5 l	2,0 gal
Układ hydrauliczny (ze zbiornikiem)	98 l	25,9 gal
Zbiornik oleju hydraulicznego	55 l	14,5 gal
Przekładnia	3,2 l	0,8 gal
Zbiornik płynu DEF	18 l	4,8 gal

- Płyn DEF stosowany w układach selektywnej redukcji katalitycznej (SCR) firmy Cat musi spełniać wymogi normy ISO 22241-1.

Przekładnia

Do przodu i do tyłu:		
Zakres biegów 1*	10 km/h	6,3 mil/h
Zakres biegów 2*	20 km/h	12,5 mil/h
Zakres biegów 3	40 km/h	25 mil/h

*Sterowanie biegu pełzającego umożliwia kontrolę prędkości od bezruchu do 10 km/h (6,3 mil/h). Układ sterowania biegu pełzającego działa tylko w zakresie 1.

Opony

Rozmiar standardowy	17.5 R25 L2 XTLA
Inne dostępne rozmiary:	17.5 R25 L3 XHA2
	17.5-25 L2/L3 SGL
	17.5-25 L3 HRL D/L-3A
	17.5 R25 L2 na śnieg
	17.5 R25 pełne

- Dostępne są również inne opony. Aby uzyskać szczegółowe informacje, skontaktuj się z dealerem produktów marki Cat.
- W niektórych zastosowaniach możliwości ładowarki mogą przewyższać dopuszczalne obciążenie opon wyrażone w t-km/h (t-m/h).
- Firma Caterpillar zaleca skonsultowanie się z dostawcą ogumienia w celu dokonania oceny wszystkich warunków roboczych przed wyborem właściwego modelu opony.

Kabina

Konstrukcja ROPS	ISO 3471:2008
Konstrukcja FOPS	ISO 3449:2005

- Kabina Caterpillar z konstrukcją chroniącą przed skutkami przewrócenia się maszyny (ROPS) jest montowana standardowo w maszynach sprzedawanych w Ameryce Północnej i w Europie.

Osie

Przód	Stała
	Mechanizm różnicowy z blokadą (standardowo)
Tył	Wahliwa ±11 stopnie
	Mechanizm różnicowy z blokowaniem (standardowo)

Wymiary i parametry eksploatacyjne (Wszystkie wymiary są orientacyjne. Wymiary zależą od typu łyżki oraz opon).

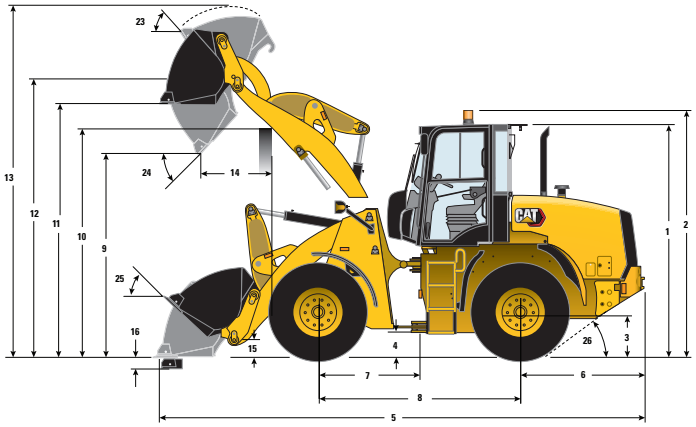

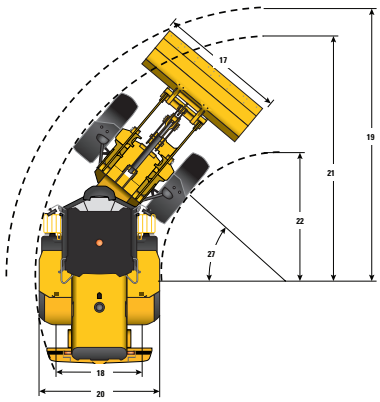

*Zależy od łyżki. ** Zależy od opon.	Standardowa wysokość podnoszenia – mocowanie IT		Standardowa wysokość podnoszenia – mocowanie ISO		Standardowa wysokość podnoszenia – mocowanie sworzniowe		Standardowy podnośnik — złącze Fusion	
W poniższych danych uwzględniono łyżkę ze współczynnikiem wypełnienia na poziomie 100%	1,5 m³	2,0 jarda³	1,5 m³	2,0 jarda³	1,6 m³	2,1 jarda³	1,5 m³	2,0 jarda³
W poniższych danych uwzględniono opony	17.5 R25 L2 XTLA		17.5 R25 L2 XTLA		17.5 R25 L2 XTLA		17.5 R25 L2 XTLA	
** 1 Wysokość: od poziomu podłoża do kabiny	3093 mm	10 stóp 1 cal	3093 mm	10 stóp 1 cal	3093 mm	10 stóp 1 cal	3093 mm	10 stóp 1 cal
** 2 Wysokość: od podłoża do obrotowego światła ostrzegawczego	3283 mm	10 stóp 9 cali	3283 mm	10 stóp 9 cali	3283 mm	10 stóp 9 cali	3283 mm	10 stóp 9 cali
** 3 Wysokość: środek osi nad podłożem	640 mm	2 stopy 1 cal	640 mm	2 stopy 1 cal	640 mm	2 stopy 1 cal	640 mm	2 stopy 1 cal
** 4 Wysokość: prześwit nad podłożem	405 mm	1 stopa 3 cale	405 mm	1 stopa 3 cale	405 mm	1 stopa 3 cale	405 mm	1 stopa 3 cale
* 5 Długość: całkowita	6428 mm	21 stóp 1 cal	6484 mm	21 stóp 3 cale	6356 mm	20 stóp 10 cali	6548 mm	21 stóp 5 cali
6 Długość: od tyłu osi do zderzaka	1600 mm	5 stóp 2 cale	1600 mm	5 stóp 2 cale	1600 mm	5 stóp 2 cale	1600 mm	5 stóp 2 cale
7 Długość: od sprzęgu do przodu osi	1300 mm	4 stopy 3 cale	1300 mm	4 stopy 3 cale	1300 mm	4 stopy 3 cale	1300 mm	4 stopy 3 cale
8 Długość: rozstaw osi	2600 mm	8 stóp 6 cali	2600 mm	8 stóp 6 cali	2600 mm	8 stóp 6 cali	2600 mm	8 stóp 6 cali
* 9 Prześwit: łyżka ustawiona pod kątem 45 stopnie	2775 mm	9 stóp 1 cal	2738 mm	8 stóp 11 cali	2820 mm	9 stóp 3 cale	2652 mm	8 stóp 8 cali
** 10 Prześwit: wysokość załadunkowa	3315 mm	10 stóp 10 cali	3315 mm	10 stóp 10 cali	3315 mm	10 stóp 10 cali	3315 mm	10 stóp 10 cali
** 11 Prześwit: łyżka ustawiona poziomo	3446 mm	11 stóp 3 cale	3446 mm	11 stóp 3 cale	3447 mm	11 stóp 3 cale	3377 mm	11 stóp 0 cali
** 12 Wysokość: sworzeń łyżki	3701 mm	12 stóp 1 cal	3701 mm	12 stóp 1 cal	3701 mm	12 stóp 1 cal	3701 mm	12 stóp 1 cal
** 13 Wysokość: całkowita	4674 mm	15 stóp 4 cale	4695 mm	15 stóp 4 cale	4621 mm	15 stóp 1 cal	4593 mm	15 stóp 0 cali
* 14 Zasięg: łyżka ustawiona pod kątem 45 stopnie	847 mm	2 stopy 9 cali	889 mm	2 stopy 10 cali	790 mm	2 stopy 7 cali	748 mm	2 stopy 5 cali
15 Wysokość: sworzeń łyżki	317 mm	1 stopa 0 cali	322 mm	1 stopa 0 cali	317 mm	1 stopa 0 cali	327 mm	1 stopa 0 cali
** 16 Głębokość kopania	90 mm	3,5 cala	90 mm	3,5 cala	90 mm	3,5 cala	189 mm	7,5 cala
17 Szerokość: łyżka	2401 mm	7 stóp 10 cali	2401 mm	7 stóp 10 cali	2401 mm	7 stóp 10 cali	2401 mm	7 stóp 10 cali
18 Szerokość: pośrodku kół	1800 mm	5 stóp 10 cali	1800 mm	5 stóp 10 cali	1800 mm	5 stóp 10 cali	1800 mm	5 stóp 10 cali
19 Promień skrętu: na zewnątrz łyżki	5222 mm	17 stóp 1 cal	5240 mm	17 stóp 2 cale	5200 mm	17 stóp 0 cali	5267 mm	17 stóp 3 cale
20 Szerokość: nad oponami	2259 mm	7 stóp 4 cale	2259 mm	7 stóp 4 cale	2259 mm	7 stóp 4 cale	2259 mm	7 stóp 4 cale
21 Promień skrętu: do zewnętrznej krawędzi opon	4741 mm	15 stóp 6 cali	4741 mm	15 stóp 6 cali	4741 mm	15 stóp 6 cali	4716 mm	15 stóp 5 cali
22 Promień skrętu: do wewnętrznej krawędzi opon	2426 mm	7 stóp 11 cal	2426 mm	7 stóp 11 cal	2426 mm	7 stóp 11 cali	2446 mm	8 stóp 0 cali
23 Kąt przechyłu przy maksymalnej wysokości	57 stopnie		57 stopnie		57 stopnie		58 stopnie	
24 Kąt zrzutu przy maksymalnej wysokości	47 stopnie		48 stopnie		48 stopnie		46 stopnie	
25 Kąt przechyłu w położeniu transportowym	42 stopnie		42 stopnie		42 stopnie		42 stopnie	
26 Kąt zejścia	33 stopnie		33 stopnie		33 stopnie		33 stopnie	
27 Kąt skrętu w przegubie	40 stopnie		40 stopnie		40 stopnie		40 stopnie	
*Obciążenie destabilizujące — przy ustawieniu na wprost (ISO 14397-1)	6292 kg	13 867 funtów	6149 kg	13 551 funtów	6649 kg	14 654 funtów	5803 kg	12 789 funtów
*Obciążenie destabilizujące — przy pełnym skręcie (ISO 14397-1)	5265 kg	11 603 funtów	5140 kg	11 328 funtów	5586 kg	12 312 funtów	4892 kg	10 643 funtów
*Siła odspajania	7357 kg	16 214 funtów	6924 kg	15 259 funtów	7981 kg	17 589 funtów	7090 kg	15 625 funtów
*Masa eksploatacyjna	8646 kg	19 056 funtów	8668 kg	19 103 funtów	8458 kg	18 641 funtów	8821 kg	19 442 funtów

Podane wymiary dotyczą maszyny z przykręcanymi krawędziami tnącymi i operatorem o masie ciała 80 kg (176 funtów).

Kompaktowa ładowarka kołowa 914

Wymiary i parametry eksploatacyjne (Wszystkie wymiary są orientacyjne. Wymiary zależą od typu łyżki oraz opon).

*Zależy od łyżki. ** Zależy od opon.		Zwiększona wysokość podnoszenia – mocowanie IT		Zwiększona wysokość podnoszenia – mocowanie ISO		Zwiększona wysokość podnoszenia – mocowanie sworzniowe		Zwiększona wysokość podnoszenia — złącze Fusion	
W poniższych danych uwzględniono łyżkę ze współczynnikiem wypełnienia na poziomie 100%		1,5 m³	2,0 jarda³	1,5 m³	2,0 jarda³	1,6 m³	2,1 jarda³	1,5 m³	2,0 jarda³
W poniższych danych uwzględniono opony		17.5 R25 L2 XTLA		17.5 R25 L2 XTLA		17.5 R25 L2 XTLA		17.5 R25 L2 XTLA	
**	1 Wysokość: od poziomu podłoża do kabiny	3093 mm	10 stóp 1 cal	3093 mm	10 stóp 1 cal	3093 mm	10 stóp 1 cal	3093 mm	10 stóp 1 cal
**	2 Wysokość: od podłoża do obrotowego światła ostrzegawczego	3283 mm	10 stóp 9 cali	3283 mm	10 stóp 9 cali	3283 mm	10 stóp 9 cali	3283 mm	10 stóp 9 cali
**	3 Wysokość: środek osi nad podłożem	640 mm	2 stopy 1 cal	640 mm	2 stopy 1 cal	640 mm	2 stopy 1 cal	640 mm	2 stopy 1 cal
**	4 Wysokość: prześwit nad podłożem	405 mm	1 stopa 3 cale	405 mm	1 stopa 3 cale	405 mm	1 stopa 3 cale	405 mm	1 stopa 3 cale
*	5 Długość: całkowita	6971 mm	22 stopy 10 cali	7027 mm	23 stóp 0 cali	6899 mm	22 stopy 7 cali	7069 mm	23 stopy 2 cale
	6 Długość: od tyłu osi do zderzaka	1600 mm	5 stóp 2 cale	1600 mm	5 stóp 2 cale	1600 mm	5 stóp 2 cale	1600 mm	5 stóp 2 cale
	7 Długość: od sprzęgu do przodu osi	1300 mm	4 stopy 3 cale	1300 mm	4 stopy 3 cale	1300 mm	4 stopy 3 cale	1300 mm	4 stopy 3 cale
	8 Długość: rozstaw osi	2600 mm	8 stóp 6 cali	2600 mm	8 stóp 6 cali	2600 mm	8 stóp 6 cali	2600 mm	8 stóp 6 cali
*	9 Prześwit: łyżka ustawiona pod kątem 45 stopnie	3141 mm	10 stóp 3 cale	3105 mm	10 stóp 2 cale	3188 mm	10 stóp 5 cali	3025 mm	9 stóp 11 cali
**	10 Prześwit: wysokość załadunkowa	3429 mm	11 stóp 2 cale	3429 mm	11 stóp 2 cale	3429 mm	11 stóp 2 cale	3429 mm	11 stóp 2 cale
**	11 Prześwit: łyżka ustawiona poziomo	3800 mm	12 stóp 5 cali	3799 mm	12 stóp 5 cali	3800 mm	12 stóp 5 cali	3730 mm	12 stóp 2 cale
**	12 Wysokość: sworzeń łyżki	4055 mm	13 stóp 3 cale	4055 mm	13 stóp 3 cale	4055 mm	13 stóp 3 cale	4055 mm	13 stóp 3 cale
**	13 Wysokość: całkowita	5027 mm	16 stóp 5 cali	5048 mm	16 stóp 6 cali	4974 mm	16 stóp 3 cale	4947 mm	16 stóp 2 cali
*	14 Zasięg: łyżka ustawiona pod kątem 45 stopnie	1083 mm	3 stopy 6 cali	1127 mm	3 stopy 8 cali	1029 mm	3 stopy 4 cale	1003 mm	3 stopy 3 cale
	15 Wysokość: sworzeń łyżki	483 mm	1 stopa 6 cali	455 mm	1 stopa 5 cali	483 mm	1 stopa 6 cali	471 mm	1 stopa 6 cali
**	16 Głębokość kopania	273 mm	10,7 cala	273 mm	10,7 cala	272 mm	10,7 cala	373 mm	12,7 cala
	17 Szerokość: łyżka	2401 mm	7 stóp 10 cali	2401 mm	7 stóp 10 cali	2401 mm	7 stóp 10 cali	2401 mm	7 stóp 10 cali
	18 Szerokość: pośrodku kół	1800 mm	5 stóp 10 cali	1800 mm	5 stóp 10 cali	1800 mm	5 stóp 10 cali	1800 mm	5 stóp 10 cali
	19 Promień skrętu: na zewnątrz łyżki	5471 mm	17 stóp 11 cali	5484 mm	17 stóp 11 cali	5448 mm	17 stóp 10 cali	5525 mm	18 stóp 1 cal
	20 Szerokość: nad oponami	2259 mm	7 stóp 4 cale	2259 mm	7 stóp 4 cale	2259 mm	7 stóp 4 cale	2259 mm	7 stóp 4 cale
	21 Promień skrętu: do zewnętrznej krawędzi opon	4741 mm	15 stóp 6 cali	4741 mm	15 stóp 6 cali	4741 mm	15 stóp 6 cali	4716 mm	15 stóp 5 cali
	22 Promień skrętu: do wewnętrznej krawędzi opon	2426 mm	7 stóp 11 cali	2426 mm	7 stóp 11 cali	2426 mm	7 stóp 11 cali	2446 mm	8 stóp 0 cali
	23 Kąt przechyłu przy maksymalnej wysokości	59 stopnie		60 stopnie		59 stopnie		60 stopnie	
	24 Kąt zrzutu przy maksymalnej wysokości	44 stopnie		44 stopnie		44 stopnie		42 stopnie	
	25 Kąt przechyłu w położeniu transportowym	49 stopnie		49 stopnie		50 stopnie		50 stopnie	
	26 Kąt zejścia	33 stopnie		33 stopnie		33 stopnie		33 stopnie	
	27 Kąt skrętu w przegubie	40 stopnie		40 stopnie		40 stopnie		40 stopnie	
*	Obciążenie destabilizujące — przy ustawieniu na wprost (ISO 14397-1)	5497 kg	12 114 funtów	5390 kg	11 879 funtów	5797 kg	12 775 funtów	5088 kg	11 213 funtów
*	Obciążenie destabilizujące — przy pełnym skręcie (ISO 14397-1)	4567 kg	10 066 funtów	4474 kg	9860 funtów	4841 kg	10 669 funtów	4201 kg	9258 funtów
*	Siła odspajania	7466 kg	16 456 funtów	7024 kg	15 481 funtów	8100 kg	17 853 funtów	7180 kg	15 823 funtów
*	Masa eksploatacyjna	8946 kg	19 717 funtów	8968 kg	19 765 funtów	8758 kg	19 302 funtów	9121 kg	20 103 funtów

Podane wymiary dotyczą maszyny z przykręcanymi krawędziami tnącymi i operatorem o masie ciała 80 kg (176 funtów).

Deklaracja środowiskowa 914

Poniższe informacje dotyczą maszyny w momencie jej ostatecznej produkcji, skonfigurowanej do sprzedaży w regionach, o których mowa w niniejszym dokumencie. Treść tej deklaracji jest ważna od daty jej publikacji; jednakże treść dotycząca cech i specyfikacji maszyny może ulec zmianie bez powiadomienia. Dodatkowe informacje można znaleźć w Instrukcji obsługi i konserwacji maszyny.

Więcej informacji na temat zrównoważonego rozwoju w działaniu i naszych postępów można znaleźć na stronie www.caterpillar.com/en/company/sustainability.html.

Silnik

- Silnik Cat® C3.6® spełnia wymogi norm emisji EPA Tier 4 Final (USA) i Stage V (UE).
- W silnikach wysokoprężnych Cat należy stosować paliwo typu ULSD (olej napędowy o ultraniskiej zawartości siarki wynoszącej 15 ppm lub mniej) lub mieszankę paliwa ULSD z następującymi paliwami o zmniejszonej emisji dwutlenku węgla, w stosunku maksymalnym:
  - ✓ 20% paliwa biodiesel FAME (estry metylowych kwasów tłuszczowych, tzw. bioestry)
  - ✓ 100% oleju napędowego ze źródeł odnawialnych, HVO (uwodorniony olej roślinny) i paliwa typu GTL (paliwo syntetyczne uzyskiwane z gazu ziemnego)

  Zapoznaj się z wytycznymi dotyczącymi skutecznego stosowania. Szczegółowe informacje można uzyskać u dealera Cat lub znaleźć w rekomendacjach stosowania płynów w maszynach Caterpillar (SEBU6250).

Układ klimatyzacji

- Układ klimatyzacji w maszynie zawiera fluorowany gaz cieplarniany R134a (potencjał tworzenia efektu cieplarnianego — 1430). Układ zawiera 1,0 kg (2,2 funta) czynnika chłodniczego, co stanowi odpowiednik 1,430 tony metrycznej (1,57 tony) CO_2.

Farba

- Zgodnie z najlepszą dostępną wiedzą, maksymalne dopuszczalne stężenie następujących metali ciężkich w farbach, mierzone w częściach na milion (PPM), wynosi:
  - Bar < 0,01%
  - Kadm < 0,01%
  - Chrom < 0,01%
  - Ołów < 0,01%

Poziom hałasu

Przy wentylatorze chłodzącym pracującym z maksymalną prędkością obrotową:

Poziom ciśnienia akustycznego na stanowisku operatora (ISO 6396:2008) – 77 dB(A)*

Poziom hałasu na zewnątrz (ISO 6395:2008) – 103 dB(A)**

Poziom ciśnienia akustycznego na zewnątrz (SAE J88:2013) – 101 dB(A)**

*Pomiary przeprowadzono przy prawidłowo zamontowanych i serwisowanych, zamkniętych drzwiach i oknach kabiny.

**Poziom hałasu na zewnątrz maszyny dla konfiguracji ze znakiem CE i UKCA, zmierzony według wytycznych dyrektywy 2000/14/WE i brytyjskich przepisów dotyczących hałasu nr 1701 z 2001 r.

Oleje i płyny

- Fabryka Caterpillar wypełnia maszynę płynami chłodzącymi na bazie glikolu etylenowego. Płyn niezamarzający/ciecz chłodząca do silników wysokoprężnych (DEAC) Cat i ciecz chłodząca o wydłużonej trwałości Cat (ELC) mogą zostać poddane recyklingowi. Aby uzyskać dodatkowe informacje, skontaktuj się z dealerem Cat.
- Cat Bio HYDO™ Advanced to biodegradowalny olej hydrauliczny zatwierdzony przez EU Ecolabel.
- Istnieje prawdopodobieństwo obecności dodatkowych płynów. Pełne zalecenia dotyczące płynów i częstotliwości konserwacji znajdują się w Instrukcji obsługi i konserwacji lub w Przewodniku zastosowań i instalacji.

Cechy i technologia

- Poniższe cechy i technologie mogą przyczynić się do oszczędności paliwa i/lub redukcji emisji dwutlenku węgla. Cechy mogą się różnić. Szczegółowych informacji udziela dealer Cat.
  - Regulator czasowy pracy na biegu jałowym
  - Zaawansowane funkcje elektrohydrauliczne
  - Wentylator silnika sterowany temperaturowo
  - Tryb Eco
  - Przekładnia hydrostatyczna
  - Programowalne czujniki układu zawieszenia osprzętu i funkcja powrotu osprzętu do zadanego położenia
  - Łyżki o zwiększonej wydajności oraz zoptymalizowany układ zawieszenia osprzętu typu „Z”
  - Siła pociągowa
  - Remote Flash i zdalna diagnostyka

Recykling

- Materiały, z których zbudowana jest maszyna, wyszczególnione są poniżej wraz z przybliżonym udziałem w masie. W zależności od konfiguracji produktu wartości podane w tabeli mogą być inne.

Typ materiału	Udział w masie
Stal	60,41%
Żelazo	27,24%
Metale nieżelazne	2,77%
Metale mieszane	0,71%
Metale mieszane z materiałami niemetalowymi	0,80%
Tworzywa sztuczne	1.16%
Guma	2,46%
Mieszane materiały niemetalowe	0,04%
Płyn	1,82%
Inne	2,59%
Nieklasyfikowane	0%
Łącznie	100%

- Im wyższy wskaźnik zdatności do recyklingu maszyny, tym bardziej efektywne zagospodarowanie cennych zasobów naturalnych i wyższa wartość produktu po zakończeniu eksploatacji. Zgodnie z ISO 16714 (Maszyny do robót ziemnych — recykling — terminologia i metoda kalkulacji) wyznacznikiem zdatności maszyny do recyklingu jest udział procentowy masy (ułamek masowy wyrażony procentowo) nowej maszyny, która może potencjalnie zostać poddana recyklingowi lub wykorzystana ponownie.

  Składniki wszystkich pozycji listy części są najpierw analizowane na podstawie listy składników określonej w normie ISO 16714 oraz japońskiej normie CEMA (stowarzyszenie producentów maszyn budowlanych). Zdatność do recyklingu pozostałych elementów jest analizowana na podstawie typu materiału.

  W zależności od konfiguracji produktu wartości podane w tabeli mogą być inne.

Zdatność do recyklingu – 95%

Notatki

Notatki

Więcej informacji o produktach Cat, usługach oferowanych przez dealerów oraz rozwiązaniach branżowych można znaleźć w Internecie pod adresem **www.cat.com**.

© 2022 Caterpillar
Wszelkie prawa zastrzeżone

Materiały i dane techniczne mogą ulec zmianie bez powiadomienia. Maszyny przedstawione na zdjęciach mogą mieć zamontowane wyposażenie dodatkowe. Aby uzyskać informacje o dostępnym wyposażeniu dodatkowym, skontaktuj się z dealerem Cat.

CAT, CATERPILLAR, LET'S DO THE WORK, odpowiadające im znaki towarowe i żółty kolor „Caterpillar Corporate Yellow" oraz elementy graficzne „Power Edge" i Cat „Modern Hex", jak również wizerunek firmy i produktów użytych w niniejszej publikacji, są zarejestrowanymi znakami towarowymi firmy Caterpillar i nie mogą być wykorzystywane bez zezwolenia.

AXHQ8247-01 (10-2020)
Zastępuje AXHQ8247
Numer konstrukcji: 14A
(EU, Am North, ANZP, Japan)