

Cat®
914

Kompakter Radlader

Merkmale:

- **Cat®-Motor C3.6** – Erfüllt Stufe V (EU) und EPA Tier 4 Final (USA).
- **Optimiertes Z-Kinematik-Löffelgestänge von Cat** – Die optimierte Z-Kinematik von Cat verbindet das Grabvermögen der traditionellen Z-Kinematik mit Werkzeugträgerfunktionen und bietet dadurch hervorragende Leistung und enorme Vielseitigkeit. Durch das Parallelhubvermögen und die hohen Kippkräfte über den gesamten Arbeitsbereich lassen sich Lasten sicher handhaben und genau steuern.
- **Arbeitsgeräte** – Der 914 verfügt über Cat-Schaufeln der Performance-Serie sowie Palettengabeln mit ausgezeichneter Sicht. Diese Arbeitsgeräte verbessern die Produktivität und sind mit einem der folgenden Schnellwechslertypen verfügbar: Industrie-Radlader (IT, Integrated Toolcarrier), ISO (breit) und Fusion™. Ältere Schnellwechsler-Arbeitsgeräte wie z. B. Kehrbesen, Greiferschaufeln oder Kombischaufeln sind weiterhin kompatibel.
- **Hydraulik und Bedienelemente** – Das hochmoderne elektrohydraulische System sorgt für eine leichtgängige Feinsteuerung mit kurzen Zykluszeiten. Dank eines einzigen Joysticks für alle Funktionen kann der Fahrer den Blick stets auf die Arbeit richten. Der Fahrer kann das Ansprechverhalten der Maschine per Knopfdruck einstellen, sodass er sie exakt an die jeweiligen Anforderungen des Einsatzes anpassen kann. High-Flow-Option ermöglicht Nutzung selbst der anspruchsvollsten Arbeitsgeräte.
- **Fein abgestimmter Antriebsstrang** – Das reibungslose Schalten und die leistungsstarke Beschleunigung sind auf das modulierte hydrostatische Bremsen mit dem Kriech-/Bremspedal abgestimmt und sorgen für eine gleichmäßige Materialbewegung. Kriechgangsteuerung und elektronische Regelung der Motordrehzahl erleichtern die Arbeit mit Kehrbesen und Schneefräsen. Der Fahrer wechselt mit einem Tastendruck zwischen sanftem und aggressivem Schalten.
- **Fahrerkabine** – Die Rundumsicht wird durch eine verfügbare Rückfahrkamera weiter verbessert. Die Deluxe-Fahrerkabine gewährleistet hohen Fahrerkomfort durch einen beheizbaren, luftgefederten Sitz und benutzerfreundliche Bedienelemente. Der Fahrer kann die Maschine individuell über ein Softtouch-Tastenfeld anpassen. Zu den verfügbaren Funktionen zählen: Ansprechverhalten des hydrostatischen Fahrantriebs, hydraulische Schwingungsdämpfung, Hub- und Kippausschalter, Gabel-/Schaufel-Modus und Felgenzugkraftsteuerung.
- **Servicefreundlichkeit** – Dank verlängerter Serviceintervalle und der sehr guten Zugänglichkeit der Servicestellen lassen sich tägliche Kontrollen schnell und einfach durchführen, sodass die Maschine schneller betriebsbereit ist.
- **Effizient und leistungsstark:** Dank hoher Kipplasten bei vollem Lenkeinschlag, hoher Ausbrechkräfte und effizienter Motorleistung steht eine ausgewogene Lösung für alle kundenspezifischen Anwendungen zur Verfügung.
- Der 914 ist nicht nur leistungsstark, sondern mit seinen **serienmäßigen kraftstoffsparenden Funktionen** wie ECO-Modus, bedarfsgesteuertem Lüfter und automatischer Motor-Leerlaufabstellung auch wirtschaftlich.

Technische Daten

Motor

Motormodell	Cat® C3.6	
Maximale Bruttoleistung:		
Maximale Motordrehzahl	2350/min	
SAE J1995	83 kW	111 hp
ISO 14396	82 kW	110 hp
ISO 14396 (DIN)	82 kW	111 hp
Nenn-Nettoleistung:		
Motornenndrehzahl	2200/min	
SAE J1349	74 kW	99 hp
ISO 9249	73 kW	98 hp
ISO 9249 (DIN)	73 kW	99 hp
Hubraum	3,6 l	220 in³
Bohrung	98 mm	3,86 in
Hub	120 mm	4,72 in

Motor (Fortsetzung)

Max. Bruttodrehmoment:		
SAE J1995	454 Nm	335 lbf-ft
ISO 14396	450 Nm	332 lbf-ft
Max. Nettodrehmoment:		
SAE J1349	446 Nm	329 lbf-ft
ISO 9249	443 Nm	327 lbf-ft

- Der Motor erfüllt die Emissionsnormen Tier 4 Final/Stufe V.
- Die angegebenen Nennleistungen wurden am Schwungrad mit Arbeitshydraulikpumpe am Vorderachsantrieb gemessen. Bei der Messung war der Motor mit Lüfter, Luftfilter, Schalldämpfer und Drehstromgenerator ausgerüstet.

Kompakter Radlader 914

Schaufeln

Fassungsvermögen – Universalschaufeln	1,3-1,9 m³	1,7-2,5 yd³
Fassungsvermögen – Leichtgutschaufeln	2,5-3,5 m³	3,3-4,6 yd³

Lenkung

Lenkeinschlagwinkel (nach jeder Seite)	40 Grad	
Max. Förderstrom – Lenkpumpe	82 l/min	22 US-Gall./min
Max. Betriebsdruck –		
Lenkpumpe	22.500 kPa	3263 psi
Lenkzeiten (von Anschlag zu Anschlag):		
Bei 2350/min: 90/min		
Lenkraddrehzahl	2,8 Sekunden	
Anzahl Lenkradumdrehungen – linker Anschlag		
bis rechter Anschlag bzw. rechter Anschlag bis linker Anschlag	3,75 Umdrehungen	

Laderhydraulik

Max. Volumenstrom – Arbeitshydraulikpumpe	148 l/min	39 US-Gall./min
Max. Förderstrom, 3. Funktion, Standard	90 l/min	24 US-Gall./min
Max. Förderstrom 3. Funktion, verlängert	120 l/min	32 US-Gall./min
Max. Förderstrom, 4. Funktion	90 l/min	24 US-Gall./min
Max. Betriebsdruck –		
Arbeitshydraulikpumpe	28.000 kPa	4061 psi
Überdruck – Kippzylinder	34.000 kPa	4931 psi
Max. Betriebsdruck 3. Funktion	21.000 kPa	3046 psi
Max. Betriebsdruck 4. Funktion	21.000 kPa	3046 psi
Hydrauliktaktzeiten:		
Heben (Boden bis max. Hubhöhe)	5,2Sekunden	
Entladen (bei maximaler Reichweite)	1,4 Sekunden	
Zurückkippen	2,2 Sekunden	
Absenken durch Eigengewicht (max. Hubhöhe bis Boden)	3,7 Sekunden	
Gesamttaktzeit	12,5 Sekunden	

Füllmengen

Kraftstofftank	165 l	43,6 US-Gall.
Kühlsystem	21,5 l	5,7 US-Gall.
Kurbelgehäuse	10 l	2,6 Gall.
Achsen:		
Vorderes mittleres Differential	7,5 l	2,0 US-Gall.
Hinteres mittleres Differential	7,5 l	2,0 US-Gall.
Hydrauliksystem (einschließlich Tank)	98 l	25,9 US-Gall.
Hydrauliktank	55 l	14,5 US-Gall.
Getriebe	3,2 l	0,8 US-Gall.
DEF-Tank (Diesel Exhaust Fluid, Abgasreinigungsflüssigkeit)	18 l	4,8 Gall.

- Die in Cat-Systemen zur selektiven katalytischen Reduktion (SCR, Selective Catalytic Reduction) verwendete Abgasreinigungsflüssigkeit (DEF, Diesel Exhaust Fluid) muss die in der ISO-Norm 22241-1 festgelegten Anforderungen erfüllen.

Getriebe

Vorwärts- und Rückwärtsfahrt:		
Drehzahlbereich 1*	10 km/h	6,3 mph
Drehzahlbereich 2*	20 km/h	12,5 mph
Drehzahlbereich 3	40 km/h	25 mph

*Kriechgangsteuerung ermöglicht die Geschwindigkeitssteuerung vom Stillstand bis zu 10km/h (6,3 mph). Die Kriechgangsteuerung funktioniert nur in Bereich 1.

Reifen

Standardgröße	17.5 R25 L2 XTLA
Weitere Reifenoptionen:	17.5 R25 L3 XHA2
	17.5-25 L2/L3 SGL
	17.5-25 L3 HRL D/L-3A
	17.5 R25 L2 Schnee
	17.5 R25 Vollgummi

- Weitere Reifen stehen zur Verfügung. Wenden Sie sich an Ihren Cat-Händler, um weitere Details zu erhalten.
- Bei bestimmten Einsätzen kann die Tragfähigkeitsgrenze der Reifen infolge des großen Leistungsvermögens des Radladers überschritten werden.
- Lassen Sie sich von Ihrem Reifenhändler ausführlich über den richtigen Reifentyp für Ihre Anwendung beraten.

Fahrerkabine

ROPS	ISO 3471:2008
Steinschlagschutz	ISO3449:2005

- Fahrerkabine und Überrollschutzaufbauten (ROPS, Rollover Protective Structures) gehören in Nordamerika und Europa zur Standardausrüstung.

Achsen

Vorn	Fest
	Sperrdifferenzial (Standardausstattung)
Hinten	Pendelnd, ±11°
	Sperrdifferenzial (Standard)

Abmessungen und Betriebsdaten (Bei allen Abmessungen handelt es sich um Näherungswerte. Abmessungen abhängig von Schaufel und Bereifung.)

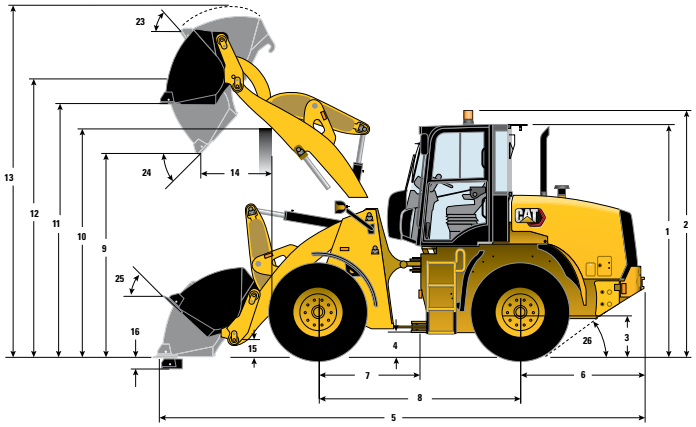

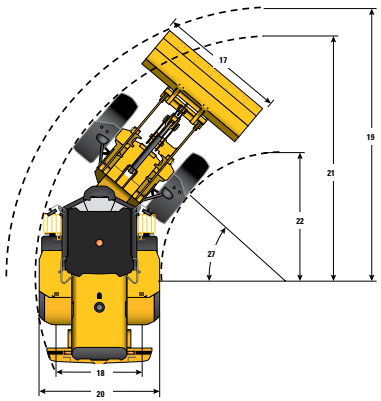

* Schaufelabhängig. ** Reifenabhängig.	Standard-Hubgerüst – IT		Standard-Hubgerüst – ISO		Standard-Hubgerüst – Bolzenbefestigung		Standard-Hubgerüst – Fusion	
Nachfolgende Daten basieren auf 100 % Füllfaktor der Schaufel	1,5 m³	2,0 yd³	1,5 m³	2,0 yd³	1,6 m³	2,1 yd.³	1,5 m³	2,0 yd³
Bereifung für nachfolgende Daten	17.5 R25 L2 XTLA		17.5 R25 L2 XTLA		17.5 R25 L2 XTLA		17.5 R25 L2 XTLA	
** 1 Höhe: Boden bis Fahrerkabine	3093 mm	10'1"	3093 mm	10'1"	3093 mm	10'1"	3093 mm	10'1"
** 2 Höhe: Boden bis Rundumleuchte	3283 mm	10'9"	3283 mm	10'9"	3283 mm	10'9"	3283 mm	10'9"
** 3 Höhe: Boden bis Achsmitte	640 mm	2'1"	640 mm	2'1"	640 mm	2'1"	640 mm	2'1"
** 4 Höhe: Bodenfreiheit	405 mm	1'3"	405 mm	1'3"	405 mm	1'3"	405 mm	1'3"
* 5 Länge: Gesamt	6428 mm	21'1"	6484 mm	21'3"	6356 mm	20'10"	6548 mm	21'5"
6 Länge: Hinterachse bis Stoßfänger	1600 mm	5'2"	1600 mm	5'2"	1600 mm	5'2"	1600 mm	5'2"
7 Länge: Knickgelenk bis Vorderachse	1300 mm	4'3"	1300 mm	4'3"	1300 mm	4'3"	1300 mm	4'3"
8 Länge: Radstand	2600 mm	8'6"	2600 mm	8'6"	2600 mm	8'6"	2600 mm	8'6"
* 9 Lichte Höhe: Schaufel bei 45 Grad	2775 mm	9'1"	2738 mm	8'11"	2820 mm	9'3"	2652 mm	8'8"
** 10 Lichte Höhe: Überladehöhe	3315 mm	10'10"	3315 mm	10'10"	3315 mm	10'10"	3315 mm	10'10"
** 11 Lichte Höhe: Waagrechte Schaufel	3446 mm	11'3"	3446 mm	11'3"	3447 mm	11'3"	3377 mm	11'0"
** 12 Höhe: Schaufelbolzen	3701 mm	12'1"	3701 mm	12'1"	3701 mm	12'1"	3701 mm	12'1"
** 13 Höhe: Gesamt	4674 mm	15'4"	4695 mm	15'4"	4621 mm	15'1"	4593 mm	15'0"
* 14 Reichweite: Schaufel bei 45 Grad	847 mm	2'9"	889 mm	2'10"	790 mm	2'7"	748 mm	2'5"
15 Transporthöhe: Schaufelbolzen	317 mm	1'0"	322 mm	1'0"	317 mm	1'0"	327 mm	1'0"
** 16 Grabtiefe	90 mm	3,5"	90 mm	3,5"	90 mm	3,5"	189 mm	7,5"
17 Breite: Schaufel	2401 mm	7'10"	2401 mm	7'10"	2401 mm	7'10"	2401 mm	7'10"
18 Breite: Spurweite	1800 mm	5'10"	1800 mm	5'10"	1800 mm	5'10"	1800 mm	5'10"
19 Wenderadius: über Schaufel	5222 mm	17'1"	5240 mm	17'2"	5200 mm	17'0"	5267 mm	17'3"
20 Breite: Über Reifen	2259 mm	7'4"	2259 mm	7'4"	2259 mm	7'4"	2259 mm	7'4"
21 Wenderadius: Reifenaußenseite	4741 mm	15'6"	4741 mm	15'6"	4741 mm	15'6"	4716 mm	15'5"
22 Wenderadius: Reifeninnenseite	2426 mm	7'11"	2426 mm	7'11"	2426 mm	7'11"	2446 mm	8'0"
23 Zurückkippwinkel bei max. Hubhöhe	57 Grad		57 Grad		57 Grad		58 Grad	
24 Auskippwinkel bei max. Hubhöhe	47 Grad		48 Grad		48 Grad		46 Grad	
25 Rückkippwinkel in Transportstellung	42 Grad		42 Grad		42 Grad		42 Grad	
26 Böschungswinkel	33 Grad		33 Grad		33 Grad		33 Grad	
27 Lenkeinschlagwinkel	40 Grad		40 Grad		40 Grad		40 Grad	
*Kipplast – gerade (ISO 14397-1)	6292 kg	13.867 lb	6149 kg	13.551 lb	6649 kg	14.654 lb	5803 kg	12.789 lb
*Kipplast – voll eingelenkt (ISO 14397-1)	5265 kg	11.603 lb	5140 kg	11.328 lb	5586 kg	12.312 lb	4892 kg	10.643 lb
*Ausbrechkraft	7357 kg	16.214 lb	6924 kg	15.259 lb	7981 kg	17.589 lb	7090 kg	15.625 lb
*Einsatzgewicht	8646 kg	19.056 lb	8668 kg	19.103 lb	8458 kg	18.641 lb	8821 kg	19.442 lb

Die angegebenen Abmessungen gelten für eine Maschine mit Unterschraubmessern und einem Fahrergewicht von 80 kg (176 lb).

Kompakter Radlader 914

Abmessungen und Betriebsdaten (Bei allen Abmessungen handelt es sich um Näherungswerte. Abmessungen abhängig von Schaufel und Bereifung.)

* Schaufelabhängig. ** Reifenabhängig.		Verlängertes Hubgerüst – IT		Verlängertes Hubgerüst – ISO		Verlängertes Hubgerüst – Bolzenbefestigung		Verlängertes Hubgerüst – Fusion	
Nachfolgende Daten basieren auf 100 % Füllfaktor der Schaufel		**1,5 m³**	**2,0 yd³**	**1,5 m³**	**2,0 yd³**	**1,6 m³**	**2,1 yd.³**	**1,5 m³**	**2,0 yd³**
Bereifung für nachfolgende Daten		**17.5 R25 L2 XTLA**		**17.5 R25 L2 XTLA**		**17.5 R25 L2 XTLA**		**17.5 R25 L2 XTLA**	
**	**1** Höhe: Boden bis Fahrerkabine	3093 mm	10'1"	3093 mm	10'1"	3093 mm	10'1"	3093 mm	10'1"
**	**2** Höhe: Boden bis Rundumleuchte	3283 mm	10'9"	3283 mm	10'9"	3283 mm	10'9"	3283 mm	10'9"
**	**3** Höhe: Boden bis Achsmitte	640 mm	2'1"	640 mm	2'1"	640 mm	2'1"	640 mm	2'1"
**	**4** Höhe: Bodenfreiheit	405 mm	1'3"	405 mm	1'3"	405 mm	1'3"	405 mm	1'3"
*	**5** Länge: Gesamt	6971 mm	22'10"	7027 mm	23'0"	6899 mm	22'7"	7069 mm	23'2"
	6 Länge: Hinterachse bis Stoßfänger	1600 mm	5'2"	1600 mm	5'2"	1600 mm	5'2"	1600 mm	5'2"
	7 Länge: Knickgelenk bis Vorderachse	1300 mm	4'3"	1300 mm	4'3"	1300 mm	4'3"	1300 mm	4'3"
	8 Länge: Radstand	2600 mm	8'6"	2600 mm	8'6"	2600 mm	8'6"	2600 mm	8'6"
*	**9** Lichte Höhe: Schaufel bei 45 Grad	3141 mm	10'3"	3105 mm	10'2"	3188 mm	10'5"	3025 mm	9'11"
**	**10** Lichte Höhe: Überladehöhe	3429 mm	11'2"	3429 mm	11'2"	3429 mm	11'2"	3429 mm	11'2"
**	**11** Lichte Höhe: Waagrechte Schaufel	3800 mm	12'5"	3799 mm	12'5"	3800 mm	12'5"	3730 mm	12'2"
**	**12** Höhe: Schaufelbolzen	4055 mm	13'3"	4055 mm	13'3"	4055 mm	13'3"	4055 mm	13'3"
**	**13** Höhe: Gesamt	5027 mm	16'5"	5048 mm	16'6"	4974 mm	16'3"	4947 mm	16'2"
*	**14** Reichweite: Schaufel bei 45 Grad	1083 mm	3'6"	1127 mm	3'8"	1029 mm	3'4"	1003 mm	3'3"
	15 Transporthöhe: Schaufelbolzen	483 mm	1'6"	455 mm	1'5"	483 mm	1'6"	471 mm	1'6"
**	**16** Grabtiefe	273 mm	10,7"	273 mm	10,7"	272 mm	10,7"	373 mm	1'2,7"
	17 Breite: Schaufel	2401 mm	7'10"	2401 mm	7'10"	2401 mm	7'10"	2401 mm	7'10"
	18 Breite: Spurweite	1800 mm	5'10"	1800 mm	5'10"	1800 mm	5'10"	1800 mm	5'10"
	19 Wenderadius: über Schaufel	5471 mm	17'11"	5484 mm	17'11"	5448 mm	17'10"	5525 mm	18'1"
	20 Breite: Über Reifen	2259 mm	7'4"	2259 mm	7'4"	2259 mm	7'4"	2259 mm	7'4"
	21 Wenderadius: Reifenaußenseite	4741 mm	15'6"	4741 mm	15'6"	4741 mm	15'6"	4716 mm	15'5"
	22 Wenderadius: Reifeninnenseite	2426 mm	7'11"	2426 mm	7'11"	2426 mm	7'11"	2446 mm	8'0"
	23 Zurückkippwinkel bei max. Hubhöhe	59 Grad		60 Grad		59 Grad		60 Grad	
	24 Auskippwinkel bei max. Hubhöhe	44 Grad		44 Grad		44 Grad		42 Grad	
	25 Rückkippwinkel in Transportstellung	49 Grad		49 Grad		50 Grad		50 Grad	
	26 Böschungswinkel	33 Grad		33 Grad		33 Grad		33 Grad	
	27 Lenkeinschlagwinkel	40 Grad		40 Grad		40 Grad		40 Grad	
*	Kipplast – gerade (ISO 14397-1)	5497 kg	12.114 lb	5390 kg	11.879 lb	5797 kg	12.775 lb	5088 kg	11.213 lb
*	Kipplast – voll eingelenkt (ISO 14397-1)	4567 kg	10.066 lb	4474 kg	9860 lb	4841 kg	10.669 lb	4201 kg	9258 lb
*	Ausbrechkraft	7466 kg	16.456 lb	7024 kg	15.481 lb	8100 kg	17.853 lb	7180 kg	15.823 lb
*	Einsatzgewicht	8946 kg	19.717 lb	8968 kg	19.765 lb	8758 kg	19.302 lb	9121 kg	20.103 lb

Die angegebenen Abmessungen gelten für eine Maschine mit Unterschraubmessern und einem Fahrergewicht von 80 kg (176 lb).

Umwelterklärung 914

Die folgenden Angaben gelten für die Maschine zum Zeitpunkt der Endfertigung in der Verkaufsversion, die für die von diesem Dokument abgedeckten Regionen gedacht ist. Der Inhalt dieser Erklärung ist zum Ausgabezeitpunkt gültig. Allerdings können Inhalte, die sich auf Maschinenfunktionen und technische Daten beziehen ohne Vorankündigung geändert werden. Weitere Informationen sind im Betriebs- und Wartungshandbuch der Maschine zu finden.

Weitere Informationen zu laufenden Nachhaltigkeitsmaßnahmen und deren Fortschritt finden Sie auf unserer dafür eingerichteten Webseite https://www.caterpillar.com/en/company/sustainability.

Motor

- Der Cat®-Motor C3.6 erfüllt die Emissionsnormen EPA Tier 4 Final (USA) und Stufe V (EU).
- Cat-Dieselmotoren müssen mit Dieselkraftstoff mit extrem niedrigem Schwefelgehalt (ULSD, Ultra Low Sulfur Diesel) mit höchstens 15 ppm Schwefel oder einer Mischung aus ULSD und folgenden Kraftstoffen mit geringerem Schwefelgehalt betrieben werden (Maximalangaben folgen):
  - ✓ 20 % Biodiesel FAME (Fatty Acid Methyl Ester, Fettsäure-Methylester)
  - ✓ 100 % "Renewable Diesel", HVO (Hydrotreated Vegetable Oil, hydriertes Pflanzenöl) und GTL-Kraftstoffe (Gas-to-Liquid, Kraftstoff aus Erdgas)

  Siehe Anleitung zur Gewährleistung einer erfolgreichen Anwendung. Wenden Sie sich an Ihren Cat-Händler oder lesen Sie "Caterpillar Machine Fluids Recommendations" (SEBU6250), um weitere Informationen zu erhalten.

Klimaanlagensystem

- Das Klimaanlagensystem dieser Maschine enthält das fluorierte Treibhausgas R134a als Kältemittel (Erderwärmungspotenzial = 1430). In der Anlage befinden sich 1,0 kg (2,2 lb) Kältemittel, was einer CO_2-Produktion von 1,430 metrischen Tonnen (1,57 Tonnen) entspricht.

Lack

- Soweit bekannt enthält der Lack eine höchstzulässige Konzentration der folgenden Schwermetalle (gemessen in ppm):
  - Barium < 0,01 %
  - Cadmium < 0,01 %
  - Chrom < 0,01 %
  - Blei < 0,01 %

Geräuschpegel

Mit Drehzahl des Motorlüfters bei Maximalwert:
Schalldruckpegel am Fahrerohr (ISO 6396:2008) – 77 dB(A)*
Außen-Schallleistungspegel (ISO 6395:2008) – 103 dB(A)**
Außen-Schalldruckpegel (SAE J88:2013) – 101 dB(A)**

*Messungen wurden bei geschlossenen Türen und Fenstern der Fahrerkabine durchgeführt.

**Der angegebene Schallleistungspegel bei einer Messung nach den in 2000/14/EG und UK-Schallbestimmung 2001 Nr. 1701 festgelegten statischen Prüfverfahren und Bedingungen für Konfigurationen mit CE- und UK-Zeichen.

Öle und Betriebsflüssigkeiten

- Caterpillar führt die Werksbefüllung mit Ethylenglykol-Kühlmitteln durch. Cat-Dieselmotoren-Frostschutz-/Kühlmittel (DEAC) und Cat-Langzeitkühlmittel (ELC) können recycelt werden. Weitere Informationen erhalten Sie von Ihrem Cat-Händler.
- Cat Bio HYDO™ Advanced ist ein biologisch abbaubares Hydrauliköl und mit dem EU-Umweltzeichen zertifiziert.
- Vermutlich existieren weitere Flüssigkeiten. Sämtliche Flüssigkeitsempfehlungen und die Wartungsintervalle finden Sie im Betriebs- und Wartungshandbuch oder im Anwendungs- und Einbauleitfaden.

Funktionen und Technologie

- Die folgenden Funktionen und Technologieoptionen können eventuell zur Senkung von Kraftstoffverbrauch bzw. Kohlenstoffemissionen beitragen. Die verfügbaren Funktionen können variieren. Für genaue Informationen wenden Sie sich bitte an Ihren Cat-Händler.
  - Motorleerlaufabschaltung
  - Moderne Elektrohydraulik
  - Bedarfsgesteuerter Motorlüfter
  - ECO-Modus
  - Hydrostatischer Antrieb
  - Programmierbare Gestängesensoren und Endschaltungen
  - Schaufeln der Performance-Serie und optimiertes Z-Kinematik-Gestänge
  - Felgenzugkraft
  - Software-Updates und Fehlersuche per Fernzugriff

Recycling

- Die in der Maschine verbauten Materialien machen etwa folgende Gewichtsanteile aus. Aufgrund unterschiedlicher Produktkonfigurationen können die genauen Werte von den Tabellenangaben abweichen.

Materialart	Gewichtsanteil
Stahl	60,41 %
Eisen	27,24 %
Nichteisenmetall	2,77 %
Mischmetall	0,71 %
Mischmetall und Nichtmetall	0,80 %
Kunststoff	1,16 %
Gummi	2,46 %
Gemischte Nichtmetalle	0,04 %
Flüssigkeit	1,82 %
Sonstiges	2,59 %
Nicht kategorisiert	0 %
Gesamt	100 %

- Eine Maschine mit einer höheren Rate der Recyclingfähigkeit führt zu einer effizienteren Nutzung wertvoller natürlicher Rohstoffe und einem höheren Schrottwert am Ende der Nutzungsdauer des Produkts. Gemäß ISO 16714 (Erdbaumaschinen – Recyclingfähigkeit und Werterhaltung – Terminologie und Kalkulationsmethoden) ist die Rate der Recyclingfähigkeit der Anteil der Masse (Massenanteil in Prozent) der neuen Maschine, der potenziell recycelt, wiederverwendet oder beides werden kann.

  Alle Teile in der Stückliste werden zuerst nach dem Komponententyp bewertet (basierend auf der Komponentenliste gemäß ISO 16714 und Japan CEMA (Construction Equipment Manufacturers Association)). Die restlichen Teile werden aufgrund des Materialtyps hinsichtlich der Recyclingfähigkeit bewertet.

  Aufgrund unterschiedlicher Produktkonfigurationen kann der genaue Wert von der Tabellenangabe abweichen.

Recyclingfähigkeit: 95 %

Anmerkungen

Anmerkungen

Nähere Informationen zu Cat-Produkten, Serviceleistungen der Händler und Industrielösungen finden Sie auf unserer Website **www.cat.com**.

© 2022 Caterpillar
Alle Rechte vorbehalten

Änderungen der Werkstoffe und technischen Daten ohne vorherige Ankündigung vorbehalten. Abgebildete Maschinen können Sonderausrüstung aufweisen. Ihr Cat-Händler informiert Sie gern über lieferbare Sonderausrüstung.

CAT, CATERPILLAR, LET'S DO THE WORK, die entsprechenden Logos, "Caterpillar Corporate Yellow", die Handelszeichen "Power Edge" und Cat "Modern Hex" sowie die hierin verwendeten Unternehmens- und Produktidentitäten sind Markenzeichen von Caterpillar Inc. und dürfen nicht ohne Genehmigung verwendet werden.

AGHQ8247-01 (10-2020)
ersetzt AGHQ8247
Baunummer: 14A
(EU, Am North, ANZP, Japan)