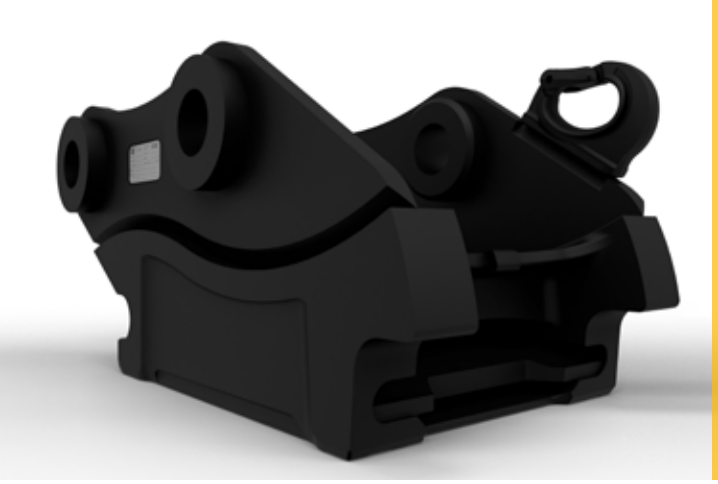

Cat®-fästen av typ S

Fästen för grävmaskiner

Tekniska specifikationer

Alla redskap är inte tillgängliga i samtliga regioner. Kontakta Cat® återförsäljare för specifika konfigurationer som är tillgängliga i din region.

Innehåll

Specifikationer 2
Mått 3
Matchning 4
Maskinell matchning 4
Hydromekanisk matchning 5

Tekniska specifikationer för S-typfästen

Specifikationer

Modell	Artikelnummer	Länkage	Bärarens vikt, minimum	Bärarens vikt, maximalt	Tillåtet positivt vridmoment	Tillåtet negativt vridmoment	Vikt		Lyftkrokens kapacitet	
			ton	ton	kN·m	kN·m	kg	lb	ton	lb
S60	678-7635	312	11	18	150	75	156	344	5	10 000
	678-7636	315	11	18	150	75	180	397	5	10 000
S70	678-7637	B	16	30	300	195	275	606	8	16 000
	678-7639	CB	16	30	300	195	298	657	8	16 000
S80	678-7640	CB	25	40	600	390	415	915	10	20 000
	678-7641	DB	25	40	600	390	450	992	10	20 000

Mått

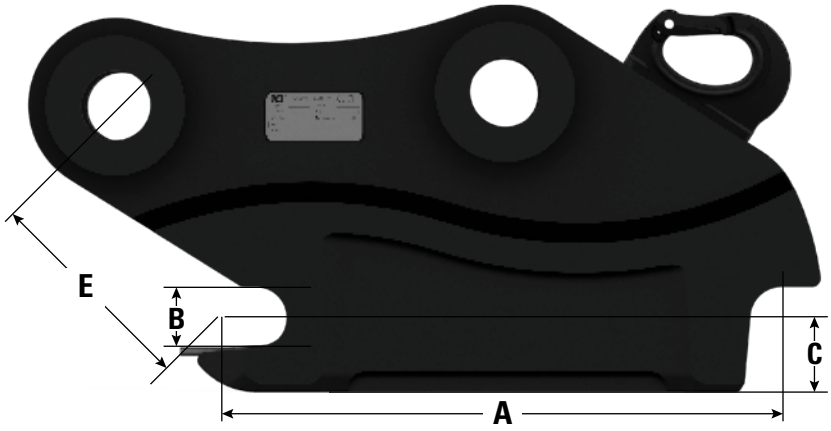

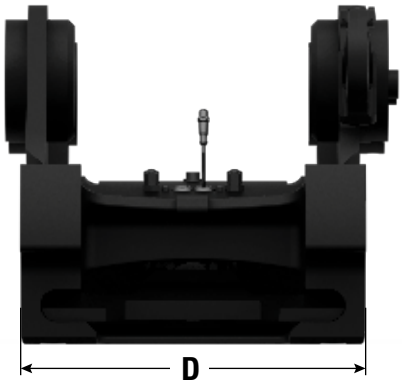

Modell	Artikelnummer	(A) Stift till stift		(B) Axelns diameter		(C) Höjd		(D) Bredd		(E) Gångjärnsavstånd	
		mm	tum	mm	tum	mm	tum	mm	tum	mm	tum
S60	678-7635	480	18,9	60	2,4	75	3,0	338	13,3	226	8,9
	678-7636	480	18,9	60	2,4	75	3,0	338	13,3	235	9,3
S70	678-7637	600	23,6	70	2,8	85	3,3	448	17,6	284	11,2
	678-7639	600	23,6	70	2,8	85	3,3	448	17,6	295	11,6
S80	678-7640	670	26,4	80	3,1	108	4,3	588	23,1	286	11,3
	678-7641	670	26,4	80	3,1	108	4,3	588	23,1	303	11,9

Tekniska specifikationer för S-typfästen

Maskinell matchning

✓ Passar

Inget resultat

	S60	S70	S80
Små grävmaskiner			
311F	✓		
313F GC	✓		
313F	✓		
313 GC	✓		
313	✓		
315F	✓		
315 GC	✓		
315	✓		
316F	✓		
317 GC	✓		
317	✓		
318F	✓		
319	✓		
Medelstora grävmaskiner			
320F		✓	
320 GC		✓	
320		✓	
323F		✓	
323		✓	
325F		✓	
325		✓	
326F		✓	✓
326		✓	✓
330F		✓	✓
330 GC		✓	✓
330		✓	✓
330 (UHD)		✓	✓
333			✓
335F		✓	✓
335		✓	✓
Stora grävmaskiner			
336F			✓
336F XE			✓
336 GC			✓
336			✓
340F			✓
340			✓
340 (UHD)			✓
340 (LRE)		✓	
352 (LRE)		✓	
395 (LRE)			✓

	S60	S70	S80
Skogsmaskiner			
528 GF		✓	
538 GF		✓	
548 GF		✓	✓
558 GF		✓	✓
568 GF			✓

GF - Allmänt skogsbruk

Hjulgrävmaskiner			
M314F	✓		
M314	✓		
M315F	✓		
M315 GC	✓		
M315	✓		
M316F	✓		
M316	✓		
M317F	✓		
M317	✓		
M318F	✓		
M318	✓		
M319F	✓		
M319	✓		
M320F		✓	
M320 GC		✓	
M320		✓	
M322F		✓	
M322		✓	
Materialhanterare			
MH3022*		✓	
MH3024*		✓	
MH3026*		✓	
MH3032*		✓	✓
MH3040*		✓	✓

* när den är utrustad med lämplig koppling mellan skaft och skopa

Hydromekanisk matchning

Kontrollera maskinens konfiguration för att fastställa optimala kombinationer av kopplingar och redskap.

✓ Passar Inget resultat

Katergori	Modell	S60	S70	S80
Hydraulhammare	H110 GC S	✓		
	H110 S	✓		
	H115 GC S	✓		
	H115 S	✓	✓	✓
	H120 GC S		✓	✓
	H120 S	✓	✓	✓
	H130 GC S			✓
	H130 S		✓	✓
	H140 GC S			✓
	H140 S		✓	✓
	H160 GC S			✓
	H160 S			✓
	H180 S			✓
Kombiverktyg	MP318 Betongskärkäft	✓	✓	✓
	MP318 Rivningskäft	✓	✓	✓
	MP318 Pulveriseringskäft	✓	✓	✓
	MP318 Skärkäft	✓	✓	✓
	MP318 Tankskärkäft		✓	✓
	MP318 universalkäft	✓	✓	✓
	MP324 Betongskärkäft		✓	✓
	MP324 Rivningskäft		✓	✓
	MP324 Pulveriseringskäft		✓	✓
	MP324 skärkäft		✓	✓
	MP324 Tankskärkäft		✓	✓
	MP324 Universalkäft		✓	✓
	MP332 Betongskärkäft			✓
	MP332 rivningskäft			✓
	MP332 Pulveriseringskäft			✓
	MP332 Skärkäft			✓
	MP332 Tankskärkäft			✓
	MP332 Universalkäft			✓
Rivnings- och sorteringsgripar	G312 GC	✓		
	G313 GC	✓		
	G314	✓		
	G317 GC	✓	✓	
	G318	✓	✓	
	G318 WH-800	✓	✓	
	G318 WH-1100	✓	✓	
	G324		✓	✓
	G324 WH-1500		✓	✓
	G324 WH-1800		✓	✓
	G324 WH-2000		✓	✓
	G332		✓	✓
	G345			✓

Tekniska specifikationer för S-typfästen

Hydromekanisk matchning (fortsättning)

Kontrollera maskinen'skonfiguration för att fastställa optimala kombinationerav kopplingar och redskap.

✓ Passar Inget resultat

Katergori	Modell	S60	S70	S80
Mobil sax för skrothantering och rivningsarbeten	S3015 plan översida	✓		
	S3025 plan översida		✓	✓
	S3035 plan översida		✓	✓
Pulveriserare	P214 Sekundär pulveriserare	✓	✓	
	P218 Sekundär pulveriserare	✓	✓	✓
	P224 Sekundär pulveriserare		✓	✓
	P232 Sekundär pulveriserare			✓
	P318 Primär pulveriserare	✓	✓	✓
	P324 Primär pulveriserare		✓	✓
	P332 Primär pulveriserare			✓
Roterande skärare	RC10	✓		
	RC15	✓	✓	
	RC20	✓	✓	✓
	RC30		✓	✓
	RC50			✓
Kompaktorer vibrerande platta	CVP75	✓	✓	
	CVP110		✓	✓

Utförlig information om Cats produkter, återförsäljarservice och branschlösningar finns på vår webbplats **www.cat.com**

GWJQ9382-02 (07-2026)
Ersätter GWJQ9382-01
(Europe, N Am, S Am)

© 2026 Caterpillar
Alla rättigheter förbehålles

Material och specifikationer kan ändras utan föregående meddelande. Maskinerna som visas på bilderna kan vara försedda med extrautrustning. Kontakta Cat-återförsäljaren beträffande tillgängliga alternativ.

CAT, CATERPILLAR, LET'S DO THE WORK, deras respektive logotyper, "Caterpillar Corporate Yellow", "Power Edge" och Cat "Modern Hex", såväl som företagets och produkternas identitet i detta dokument, är varumärken som tillhör Caterpillar och får inte användas utan medgivande.