986K
블록 처리기

엔진

엔진 모델	Cat® C15 ACERT™	
배기가스 배출	U.S. EPA Tier 4 Final/EU Stage IV 또는 중국 비도로용 Stage III 및 브라질 MAR-1 및 U.S. Tier 3 및 EU Stage IIIA와 동등	
총 출력 - ISO 14396	335kW	449hp

버킷

버킷 용량	$5.4m^3$	$7yd^3$

작동 사양

작동 무게	52,929kg	116,688lb

강력한 내구성으로 톤당 비용을 절감하십시오.

목차

구조 4
동력전달장치 6
유압장치 8
운전실 10
기술 솔루션 12
안전 13
서비스 14
고객 지원 14
친환경성 15
블록 처리용으로 설계 16
Cat 블록 처리 툴 18
사양 19
표준 장비 24
선택사양 장비 25
필수 어탯치먼트 26
메모 27

Cat 대형 휠 로더는 내구성을 중시하여 설계되어, 여러 번의 수명 사이클을 통해 최대의 가용성을 보장합니다. 성능을 최적화하고 서비스를 단순화한 Cat 장비는 더 낮은 톤당 비용으로 더 많은 자재를 효율적으로 안전하게 옮길 수 있습니다.

새로운 986K는 이러한 내구성, 성능, 안전성, 운전자 편의,
서비스성 및 친환경성의 전통을 이어갑니다.

구조
가장 험한 조건에 적합하도록 설계되었습니다.

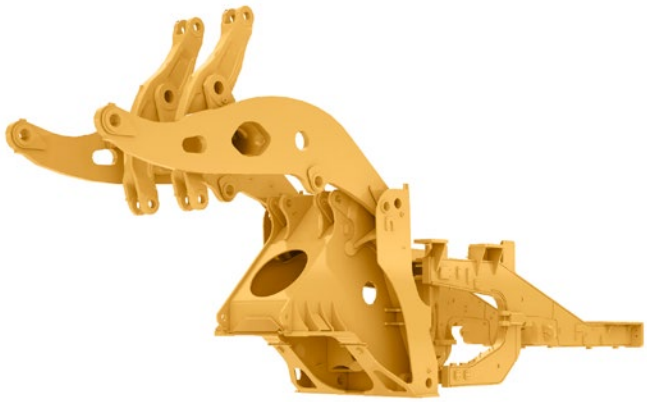

리프트 암

최대 가동 시간 및 생산성에 있어 핵심은 현장에서 검증된 리프트 암입니다.

- Z바 설계를 통해 버킷 엣지와 작업 영역에 대한 뛰어난 시야가 확보됩니다.
- 고부하 응력이 단단한 강철 리프트 암을 통해 흡수됩니다.
- 원피스 주조를 사용하여 키 핀 부위의 강도를 향상합니다.

견고한 구조

여러 번의 수명 사이클이 가능하고 매우 까다로운 적재 조건을 견딜 수 있는 고내구성 구조 덕분에 수익성이 개선됩니다.

- 풀박스 섹션 후방 프레임은 비틀림 충격과 비틀림 힘을 견딥니다.
- 중부하 조향 실린더 장착부가 부하를 프레임으로 효율적으로 전달합니다.
- 주조 축 피벗 장착 영역이 부하 응력을 보다 잘 분산시켜 구조적 무결성을 향상합니다.

전방 링키지

긴 수명과 안정성을 보장하기 위해 자동윤활 계통(선택사양)과 함께 링키지 핀 조인트에 그리스가 주입된 핀 설계가 적용됩니다.

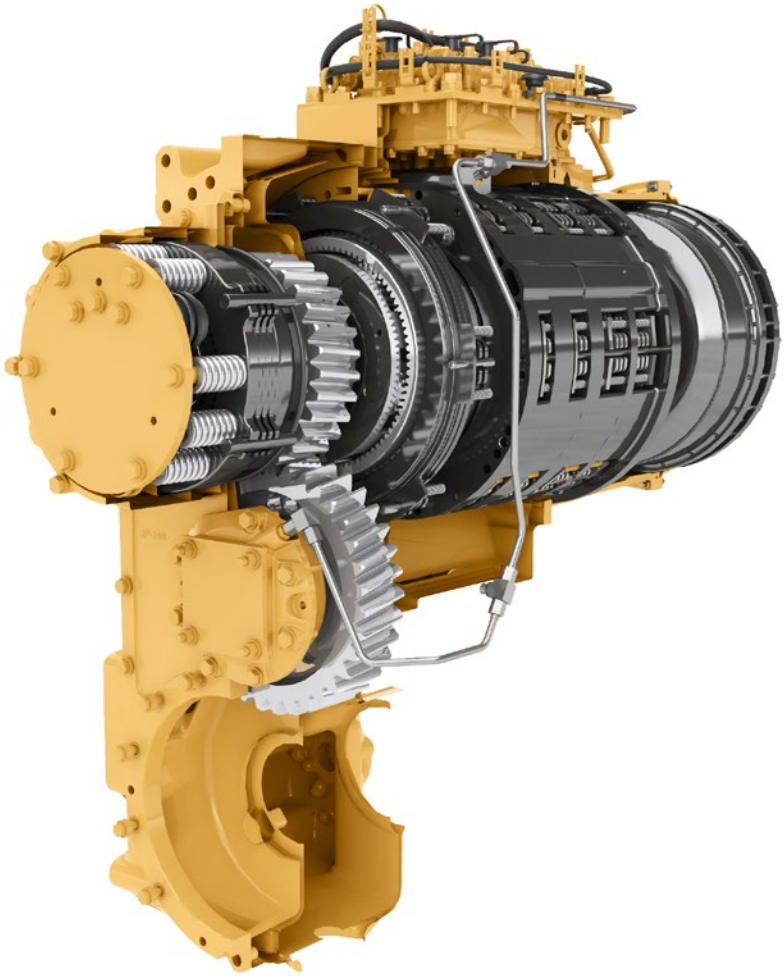

Cat® 유성기어 동력 변환 변속기

광산 작업용으로 특수 설계된 동급 최고의 변속기에서 고객의 성공 신화가 시작됩니다.

- 통합형 전자 제어장치를 통해 일관적이고 부드러운 변속과 효율성을 제공합니다.
- 기어 및 축에 열 처리를 해 구성품의 수명을 늘리고 안정성을 극대화합니다.
- 작업에 따라 적절히 선택할 수 있는 전진 4단 및 후진 4단.

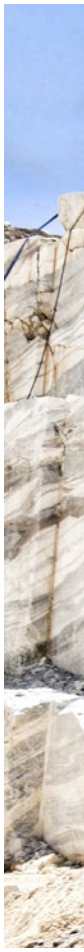

Cat C15 ACERT 엔진

986K의 핵심인 내구성과 효율성은 Cat C15 ACERT 엔진에서 나옵니다. 이 6기통 터보차징 엔진이 최적의 성능을 보장합니다.

- Tier 4 Final/EU Stage IV 또는 중국 비도로용 Stage III, 브라질 MAR-1 배기가스 배출 표준을 충족하며 Tier 3 및 Stage IIIA와 동등합니다.
- 기계 작동식 전자 유닛 분사(MEUI™, Mechanically Actuated, Electronic Unit Injection)를 통해 C15 ACERT 엔진은 분사 타이밍, 지속 시간 및 압력을 완벽하게 제어할 수 있습니다.
- ADEM™(Advanced Diesel Engine Management, 첨단 디젤 엔진 관리) A4 전자 제어 모듈이 연료 공급을 관리하여 성능을 최적화하고 신속한 엔진 반응을 제공합니다.

동력전달장치

개선된 출력 및 제어를 통해 보다 효율적으로 자재를 옮길 수 있습니다.

변속기 중립장치 페달

- 서비스 브레이크가 적용될 때 변속기를 중립으로 전환하여 서비스 브레이크 수명을 연장합니다.
- 트럭 적재 작업 중 장비가 정지되어 있는 동안 작동기구 계통에 최대 출력을 허용합니다.

(2) **중립 설정 지점** - 서비스 브레이크의 압력 조절 시작

(3) **전체 페달 주행** - 최대 브레이크 압력

유압장치

더 많은 자재 운반으로 수익성을 높일 수 있는 생산성

부하 감지 유압장치

부하 감지 유압 계통을 통해 효율을 높일 수 있습니다. 부하 감지 유압장치가 필요할 때만 작동기구 및 조향 계통을 통해 유압 유체 흐름을 전달하여 성능을 극대화합니다.

- 연료를 더 낮게 소비합니다.
- 계통 발열량 저감으로 성능 및 효율성이 일관적으로 유지됩니다.

전자 유압식 제어장치

높은 반응성을 자랑하는 작동기구 기능으로 운전자 생산성이 높아집니다.

- 전자 제어식 유압 실린더 정지를 통해 편안하게 작업할 수 있습니다.
- 유연한 멈춤쇠 제어장치를 간편하게 사용할 수 있습니다.
- 운전실 내부에서 편리하게 자동 작동기구 킥아웃을 설정할 수 있습니다.

조향 계통

자신감 있는 로더 작업은 986K의 부하 감지식 유압 조향 계통으로 구현되는 정밀한 장비 제어로부터 시작됩니다.

- 가변 용량형 피스톤 펌프로 효율이 올라갑니다.
- 35도 조향 굴절로 정밀한 위치 설정이 가능하여 비좁은 구역에서 간편하게 적재할 수 있습니다.
- 통합형 조향 및 변속기 제어 기능으로 운전자 편의가 향상됩니다.

여과 계통

첨단 여과 계통이 유압 계통의 성능 및 안정성을 한층 높여줍니다.

- 유압 오일 쿨러 회송 필터
- 파일럿 필터
- 유압 탱크 안에 회송 및 케이스 드레인 스크린이 제공됩니다.
- 차축 오일 쿨러 스크린(장착된 경우)

고객 의견이 반영된 운전실 기능으로 운전자가 더욱 효율적이고 안전하게 작업할 수 있습니다.

출입

새로 설계된 인체 공학적 기능으로 쉽고 안전하게 운전실에 출입할 수 있습니다.

- 접이식 STIC™ 조향/팔걸이
- 완만해진 접근 계단 각도
- 표준 계단 조명

Cat 컴포트 시리즈 III 시트

Cat 컴포트 시리즈 III 시트로 편의성이 높아지고 운전자 피로가 줄어듭니다.

- 중간 등받이 설계와 매우 두툼한 곡선형 쿠션
- 에어 서스펜션 계통
- 편리한 위치의 시트 레버와 6방향 조절 제어장치
- 시트와 함께 움직이는 시트 장착형 작동기구 포드 및 STIC 조향
- 76mm(3인치) 폭의 자동 조절식 안전벨트
- 선택사양인 4점식 안전벨트

제어 패널

운전자가 매일 같이 온종일 편안함을 느끼도록 스위치 및 정보 표시장치를 인체 공학적으로 배치하였습니다.

- LED 작동 지시계 기능이 있는 대형 백라이트 멤브레인 스위치 포함
- 빠른 기능 식별을 위해 스위치에 표시되는 ISO 기호
- 2가지 위치의 로커 스위치는 전자 유압식 주차 브레이크를 작동합니다.

운전실

운전자를 위한 동급 최고의 편안함과 인체공학적 설계 제공

환경

깨끗하고 안락한 운전실 환경에서 운전자 생산성이 개선됩니다.

- 운전실의 방진 마운트와 에어 서스펜션 시트로 진동 감소
- 자동 온도 조절로 원하는 운전실 온도 유지
- 공기가 여과되는 가압식 운전실
- 낮은 운전자 소음 수준
- 편리한 바닥 보관함/도시락 상자

기술 솔루션
통합 전자 계통을 통한 생산성 향상

통합 전자장치는 현장과 운전자에게 유연한 수준의 정보를 제공합니다. 이러한 통합을 기반으로 "스마트 장비"와 "스마트 운전자"가 실현되므로 장비 및 운전자 모두의 생산성이 극대화됩니다.

정보 표시장치

Caterpillar에서는 새롭게 업그레이드된 터치스크린 정보 표시장치를 통해 고객과 운전자가 최상의 결과를 얻도록 최선을 다하고 있습니다.

- 향상된 사용자 인터페이스로 직관적인 작업과 간편한 탐색 가능
- 운전자에게 장비 계통에 대한 정보를 제공하여 서비스 시간 단축

Cat Production Measurement

탑재하중을 운전실에서 측정할 수 있어 운전자가 적재 작업을 진행하면서 "주행 중" 부하를 측정할 수 있습니다. 리프트 사이클 중 버킷을 올렸을 때 부하가 측정되므로 부하 사이클을 중단할 필요가 없어 적재 효율이 개선됩니다.

- 운전자가 정보 표시장치에서 부하 무게를 볼 수 있습니다.
- 즉각적인 피드백으로 운전자가 안심하고 작업을 보다 효과적으로 처리할 수 있습니다.
- 운전자는 디스플레이를 통해 기록된 중량과 사이클을 추적할 수 있습니다.

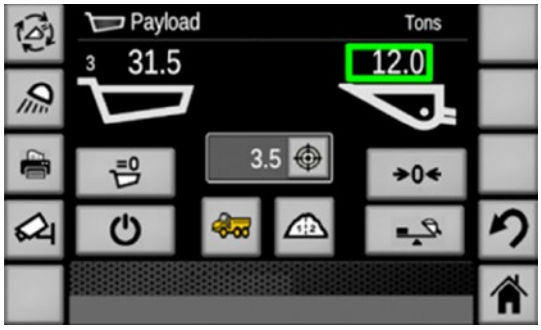

타이어 압력 모니터링 계통(TPMS)

타이어 압력 모니터링은 운전자가 타이어의 팽창을 모니터링할 수 있도록 완전히 통합된 기능입니다. 운전자는 정보 표시장치를 통해 각 타이어의 현재의 압력 설정과 온도를 신속하게 확인할 수 있습니다.

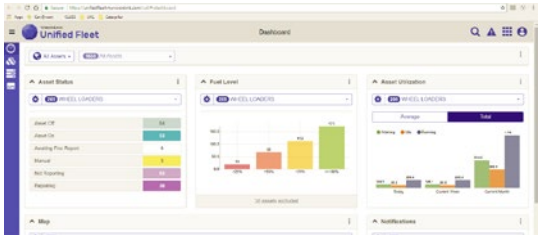

Cat Product Link™ Elite

Product Link 원격 모니터링을 통해 추측 없이 장비를 관리할 수 있습니다.

- Advanced Productivity 앱(구독으로 사용 가능)은 세부적인 탑재하중, 사이클, 연료 보고서 및 원격 트럭/자재 목록 관리를 통해 현장 작업을 최적화하는 데 도움이 됩니다.
- 사용이 쉬운 VisionLink® 인터페이스에서 정보에 원격으로 액세스할 수 있습니다.
- 항상 장비 계통 및 진단 코드에 대한 정보를 알 수 있어 가동 시간이 극대화됩니다.
- 활용도, 연료 사용량 및 탑재하중 요약을 통해 장비를 추적할 수 있습니다.
- 장비 위치, 사용시간 기록계 및 보고 상태에 대한 최신 정보를 알 수 있습니다.

안전

고객의 안전이 Cat의 최우선 과제입니다.

Caterpillar에서는 운전자와 작업 현장에서 일하는 작업자에게 안전한 작업 환경을 제공하기 위해 끊임없이 제품을 개선하고 있습니다.

장비 접근

- 장비에 좌측 및 우측 계단이 45도로 장착되어 986K로 출입하는 운전자의 안전이 향상됩니다.
- 표면이 미끄럼 방지 처리된 연속 통로가 정비 영역에 마련되어 있습니다.
- 지상이나 플랫폼에서 접근 가능한 서비스 영역을 통해 항상 3개의 접점을 유지합니다.

시야

- 외부 가드레일에 후방 거울이 장착되어 있어 시야가 향상되므로 안전한 작업이 가능합니다.
- Cat Vision 및 레이더로 감지하는 Cat Detect(택사양)로 운전자가 장비 주변을 더욱 잘 인지할 수 있습니다.
- 할로겐, HID 또는 LED 라이트가 뛰어난 작업장 시야를 제공합니다.
- 운전실에 LED 경광등이 장착됩니다.

운전자 환경

- 분리된 운전실 장착부와 시트 장착형 작동기구 및 조향 제어장치를 사용하여 운전자에게 전달되는 진동이 감소됩니다.
- 낮은 실내 소음 수준
- 공기가 여과되는 가압식 운전실
- 운전자 시트에 표준 76mm(3인치) 안전벨트 장착

서비스

서비스 시간을 단축하여 높은 가동 시간 달성합니다.

가동 중지 시간을 단축하는 986K의 설계 특징으로 고객의 성공을 지원합니다.

- 오일과 필터의 서비스 주기가 깁니다.
- 지면 또는 플랫폼 접근과 그룹화된 서비스 지점으로 안전하고 편리한 서비스를 제공합니다.
- 중앙 집중식 지면 그리스 지점을 통해 링키지 핀 조인트에 그리스를 주입할 수 있습니다.
- 동력전달장치 구성품을 위한 중앙 집중식 원격 압력 탭이 있습니다.
- 점프 시동 콘센트, 비상 엔진 차단 스위치, 배터리 차단 스위치 및 회로 차단기를 갖춘 접지 전기 서비스 센터를 제공합니다.

고객 지원

Cat 특약점은 어떻게 하면 광산 장비의 생산성을 유지할 수 있는지 잘 알고 있습니다.

유명한 Cat 특약점 지원

고객은 필요할 때는 언제든지 소중한 파트너인 Cat 특약점을 이용할 수 있습니다.

- 예방 정비 프로그램과 보장형 정비 계약 제공
- 최고 수준의 부품 가용성
- 운전자 교육으로 효율성을 개선 가능
- 순정 Cat 재생산 부품

친환경성

환경에 미치는 영향 감소

환경에 미치는 영향 감소

986K의 기능은 친환경성을 고려하여 설계되었습니다.

- 엔진 공회전 차단으로 불필요한 공회전을 방지하여 연료 사용을 줄일 수 있습니다.
- 무정비 또는 정비 주기가 긴 배터리로 폐기물을 줄일 수 있습니다.
- 장비 수명을 극대화하기 위해, Caterpillar에서는 Reman 및 인증 재생 프로그램과 같은 여러 가지 친환경 옵션을 제공합니다. 이러한 프로그램에서 구성품을 재사용하거나 재생산하면 40–70%의 비용 절감 효과를 거두어 운용 비용을 줄이는 동시에 환경에 미치는 영향을 줄일 수 있습니다.
- Caterpillar에서는 구형 장비에 새로운 기능을 도입하여 자원 활용의 극대화를 위한 성능 개선 패키지를 제공합니다. 그리고 Cat Certified Rebuild 프로그램을 진행할 때에는 재생 과정의 일부로 이러한 성능 개선 키트가 제공됩니다.

카운터웨이트

986K 블록 처리기는 블록 처리 작업에 최적화된 카운터웨이트로 안정성과 내구성을 제공합니다.

퀵 커플러 작동

블록 처리기는 퀵 커플러가 장착된 추가 유압 밸브를 포함하여 운전자가 작업 툴을 전환하면서 적재 및 운반 작업 중에 작업 툴을 즉시 잠글 수 있습니다.

작업별 틸트와 리프트 실린더

986K 블록 처리기는 링키지에 장착된 더 큰 틸트 실린더로 부하 제어 능력을 개선하고 작업을 안전하게 오래 지속할 수 있게 합니다.

승차 제어장치

승차 제어장치는 링키지 동작을 완화하기 위해 축압기를 충격 흡수장치처럼 사용하여 작동합니다. 또한 험한 지형에서도 더욱 부드러운 승차감을 제공하므로, 운전자는 더 빠른 속도에서도 더 안락한 승차감을 느낄 수 있습니다.

블록 처리기 전방 링키지

986K 블록 처리기 링키지는 블록 처리 작업을 위해 특별히 설계되었습니다. 링키지 배치는 탑재하중을 전방 타이어 가까이에 유지하여 장비 안정성을 최적화했으며 핀 위치는 퀵 커플러 및 포크로 성능이 최적화되었습니다.

블록 처리용으로 설계

블록 처리 작업을 위한 고유한 기능

최적화된 Z바 링키지

- 블록 처리 작업에서 리프트 기능을 최대화하기 위해 설계된 링키지 배치
- 고부하 응력이 단단한 강철 리프트 암을 통해 흡수됩니다.
- 원피스 주조를 사용하여 키 핀 부위의 강도가 향상됩니다.
- 응력이 경감된 리프트 암이 내구성을 높이고 다음 수리까지의 시간을 늘려줍니다.

Cat 블록 처리 툴
환경을 보호하십시오.

블록 처리 툴
Caterpillar 블록 처리 툴은 까다로운 채석 작업 환경에서 대형 블록과 바위를 처리하기 위한 솔루션입니다. 상호 교환이 쉬운 툴은 서로를 보완하여 가장 필요한 곳에 솔루션을 제공합니다.

1

1 - 블록 처리 퀵 커플러
세 번째 밸브가 장착된 유압 계통을 갖춘 블록 처리기 장비에 사용할 수 있습니다. 이 퀵 커플러는 Caterpillar 실린더, 안전 밸브, 압력 및 격리 밸브, 안전 덮개, 잠금 지시계 등으로 리프트 성능과 돌파력의 활용도를 최적화할 수 있도록 설계되었습니다. 또한 시야가 개선되었으며 대형 암석과 블록을 처리할 수 있도록 최적화되었습니다.

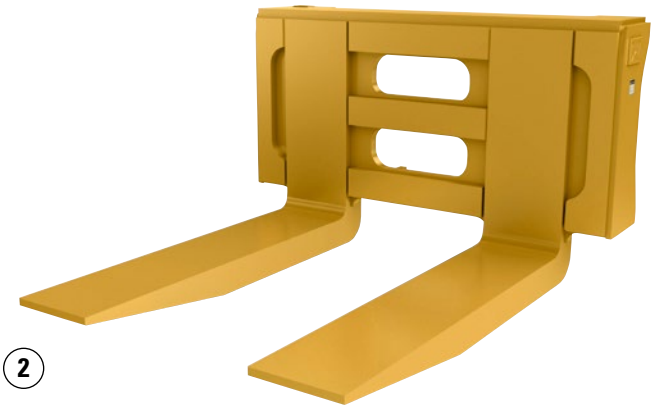

2

2 - 포크
중부하 작업용 팔레트 포크는 채석 작업에서 블록을 이동하고 배치할 때 발생하는 중량 및 응력 부하를 처리할 수 있도록 설계되었습니다. 탁월한 균형과 안전한 처리를 위해 장비 가까이에 블록을 배치할 수 있는 2갈래 포크가 설계되었습니다.

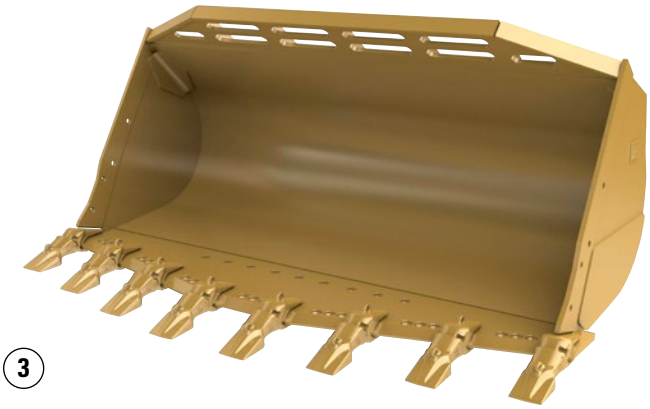

3

3 - 암반용 버킷
중부하 작업 버킷은 블록 채석의 암반 및 표토층 작업에서 탁월한 내구성, 보호 및 성능을 제공합니다. 중부하 작업용 버킷에는 대형 이빨과 세그먼트가 포함됩니다. 내마모성이 뛰어난 금속 셸과 하단부는 최고의 강도와 내구성, 마모 수명을 제공합니다.

엔진

엔진 모델	Cat C15 ACERT	
배기가스 배출	Tier 4 Final/EU Stage IV, 또는 중국 비도로용 Stage III, 브라질 MAR-1, Tier 3 및 Stage IIIA와 동등	
피크 출력 속도	1,600rpm	
SAE J1995	340kW	456hp
SAE J1995(DIN)		462hp
ISO 14396	335kW	449hp
ISO 14396(DIN)		455hp
정격 속도	2,000rpm	
EEC 80/1269	278kW	373hp
EEC 80/1269(DIN)		378hp
ISO 9249	278kW	373hp
ISO 9249(DIN)		378hp
SAE J1349	278kW	373hp
SAE J1349(DIN)		378hp
보어	137mm	5.4인치
행정	171.5mm	6.75인치
배기량	15.2L	927세제곱인치
1,200rpm에서 피크 토크 - SAE J1995	2,411N·m	1,778lb-ft
토크 상승	16%	

변속기

변속기 유형	Cat 유성기어 동력 변환기	
전진 1단	7.3km/h	5mph
전진 2단	12.2km/h	8mph
직접 구동 - 전진 2단	12.7km/h	8mph
직접 구동 - 전진 3단	22km/h	14mph
직접 구동 - 전진 4단	39km/h	24mph
후진 1단	7.6km/h	5mph
후진 2단	13.6km/h	8mph
직접 구동 - 후진 2단	14.1km/h	9mph
직접 구동 - 후진 3단	25km/h	16mph
직접 구동 - 후진 4단	40.8km/h	25.4mph

유압 계통 - 리프트/틸트

리프트/틸트 계통 - 회로	부하 감지	
리프트/틸트 계통 펌프	2 × 110cc 가변 용량형	
2,165rpm에서 최대 흐름	470L/min	123gal/min
릴리프 밸브 설정 - 리프트/틸트	27,900kPa	4,050psi
리프트 실린더 - 보어	190mm	7.5인치
리프트 실린더 - 행정	1,138mm	45인치
틸트 실린더 - 보어	170mm	6.7인치
틸트 실린더 - 행정	568mm	22.4인치

유압 사이클 시간

랙백	4.5초
상승	8.5초
덤프	3초
하강	4.9초
하강 하향 부양	4.3초
총 유압 사이클 시간	15.8초

서비스 보충 용량

연료 탱크	438L	116gal
냉각 계통	100L	26gal
크랭크케이스	34L	9gal
디젤 배출 유체 탱크 (Tier 4 Final/Stage IV만 해당)	23L	6gal
변속기	75L	20gal
차축 오일		
차동장치 및 최종 드라이브 - 전방	186L	49gal
차동장치 및 최종 드라이브 - 후방	170L	45gal
유압 계통 공장 채움	330L	87gal
유압 계통(탱크만)	130L	34gal

에어컨 계통

본 장비의 에어컨 계통에는 플루오르화 온실 가스 냉매 R134a (지구온난화지수=1,430)가 포함되어 있습니다. 이 계통에는 2.574미터톤의 CO_2에 해당하는 1.8kg의 냉매가 들어 있습니다.

차축

전방	고정식
후방	트러니언
진동 각도	±12.5°
진동 각도(체인 구성)	±8.5°

브레이크

브레이크	ISO 3450:2011

유압 계통 - 조향

ISO 5010:2007		
조향 계통 - 회로	부하 감지	
조향 계통 - 펌프	피스톤, 가변 용량형	
1,400rpm에서 최대 흐름	200L/min	52gal/min
조향 컷오프 압력	27,600kPa	4,000psi
총 조향 각도	70°	

운전실

ROPS/FOPS	ROPS/FOPS는 ISO 3471:2008(ROPS) 및 ISO 3449:2005 Level II(FOPS) 표준을 충족합니다.

소음 성능

	표준	억제
운전자 소음 수준(ISO 6396)	72dB(A)	72dB(A)
장비 소음 수준(ISO 6395)	112dB(A)	110dB(A)

- 운전자 음압 수준은 ISO 6396:2008에 지정된 시험 절차 및 조건에 따라 측정되었습니다. 측정은 70%의 최고 엔진 냉각 팬 속도에서 수행되었습니다.
- 운전실을 제대로 정비하지 않거나 도어/윈도우를 열어 놓은 상태에서 운전자가 장시간 또는 소음이 심한 작업장 환경에서 작업할 경우 청력 보호구를 사용하는 것이 좋습니다.
- 장비 음압 수준은 ISO 6395:2008에 지정된 시험 절차 및 조건에 따라 측정되었습니다. 측정은 70%의 최고 엔진 냉각 팬 속도에서 수행되었습니다.

치수

모든 치수는 근사치입니다.

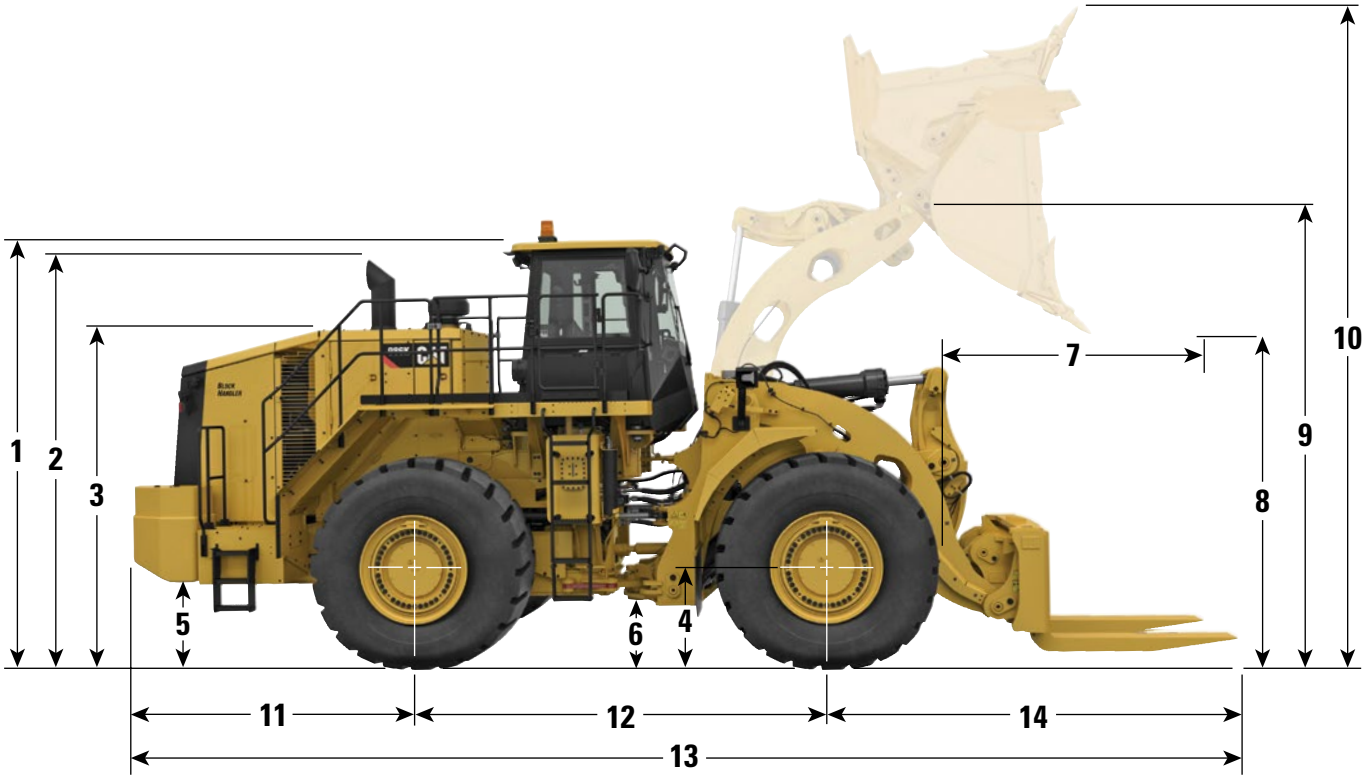

		퀵 커플러 및 6.1m³(8.0yd³) 버킷		퀵 커플러 및 포크	
1	지면에서 ROPS 상단까지	4,100mm	13.5ft	4,100mm	13.5ft
2	지면에서 배기통 상단까지	4,060mm	13.3ft	4,060mm	13.3ft
3	지면에서 후드 상단까지	3,270mm	10.7ft	3,270mm	10.7ft
4	지면에서 후방 차축의 중앙까지	978mm	3.2ft	978mm	3.2ft
5	지면에서 연료 탱크 간극까지	691mm	2.3ft	691mm	2.3ft
6	지면에서 하부 히치 간극까지	459mm	1.5ft	459mm	1.5ft
7	최대 리프트에서의 도달 거리	2,437mm	8.0ft	—	—
8	최대 리프트에서의 간극	3,259mm	10.7ft	—	—
9	최대 리프트에서의 B핀 높이	4,566mm	15.0ft	4,566mm	15.0ft
10	최고 전체 높이, 버킷 상승 시	6,359mm	20.9ft	—	—
11	후방 차축 중앙 라인에서 범퍼까지	3,132mm	10.3ft	3,132mm	10.3ft
12	휠 베이스	3,810mm	12.5ft	3,810mm	12.5ft
13	최대 전체 길이	10,671mm	35.0ft	10,776mm	35.4ft
14	전방 차축 중심선에서 버킷 팁까지	3,729mm	12.2ft	3,834mm	12.6ft

부하 용량 곡선

L5 타이어, 25도 랙 각도의 포크, 1,795mm(71인치) 갈래, 블록 처리기 퀵 커플러 및 블록 처리기 포크.

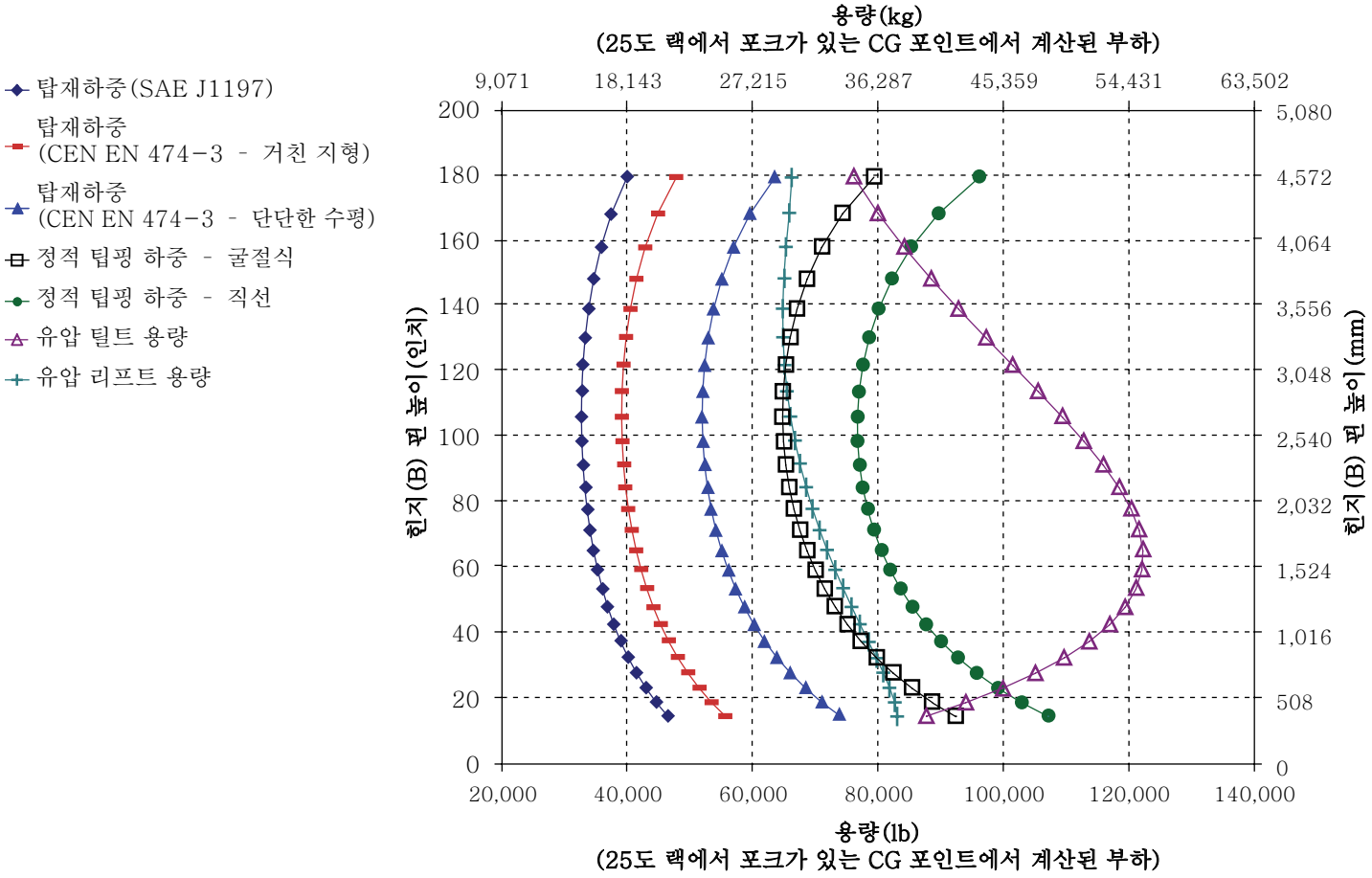

주:

정적 팁핑 하중 및 작동 무게는 L5 Bridgestone 바이어스 타이어, 에어컨, 승차 제어장치, 동력전달장치 보호대, 가득 찬 연료, 연료 탱크, 냉각수, 윤활유 및 운전자와 같은 로더 구성을 기준으로 합니다.

사양 및 등급은 SAE* J1197, SAE J732, CEN** EN 474-3 표준을 준수합니다.

팔레트 포크가 장착된 로더의 정격 작동 부하는 다음과 같이 결정됩니다.

SAE J1197: 유압 한계 또는 완전 회전 정적 팁핑 하중의 50%.

CEN EN 474-3: 유압 한계 또는 거친 지형에서 완전 회전 정적 팁핑 하중의 60%.

CEN EN 474-3: 유압 한계 또는 단단한 수평 지면에서 완전 회전 정적 팁핑 하중의 80%.

*SAE - (자동차 기술자 협회)

**CEN - 유럽 표준화 기구

작동 사양

타이어: 35/65-33 SLR: 978mm(3.2ft)

버킷 종류		버킷	포크
지상 결합 작업 툴		이빨 및 세그먼트	
커팅 엣지 유형		스페이드	
버킷 부품 번호		457-8930	418-0070
평적 용량	m^3 yd^3	4.4 5.8	
산적 용량(정격)	m^3 yd^3	5.4 7.0	
버킷 폭	mm ft	3,812 12.5	
최대 리프트와 최대 덤프 각도에서의 덤프 간극(세그먼트)	mm ft	3,355 11.0	
최대 리프트와 최대 덤프 각도에서의 덤프 간극(이빨)	mm ft	3,259 10.7	
최대 리프트와 최대 덤프 각도에서의 도달 거리(세그먼트)	mm ft	2,261 7.4	
리프트와 최대 덤프 각도에서의 도달 거리(이빨 포함)	mm ft	2,438 8.0	
리프트 암 수평 및 버킷 수평 상태에서의 도달 거리(이빨)	mm ft	3,518 11.5	
굴착 깊이(세그먼트)	mm 인치	103 4	
전체 길이(버킷 지면)	mm ft	10,671 35.0	10,776 35.4
버킷을 최대한 올린 상태에서 전체 높이	mm ft	6,359 20.9	
로더 간극 회전 반경(SAE J1197 운송)	mm ft	8,628 28.3	7,736 25.4
최대 덤프 각도	도	- 27	
정적 팁핑 하중, 직선(단단한 타이어)	kg lb	36,511 80,493	35,522 78,313
정적 팁핑 하중, 직선(타이어 눌림)	kg lb	35,541 78,354	34,719 76,542
정적 팁핑 하중 - 완전 회전(35°)(단단한 타이어)	kg lb	31,927 70,387	31,322 69,053
정적 팁핑 하중 - 완전 회전(35°)(타이어 눌림)	kg lb	29,711 65,501	29,278 64,547
돌파력	kN lbf	338 76,075	
작동 무게	kg lb	52,929 116,688	50,688 111,748
SAE 운송 시의 무게 분배(비적재) - 전방	kg lb	21,272 46,897	17,611 38,826
SAE 운송 시의 무게 분배(비적재) - 후방	kg lb	31,657 69,792	33,077 72,922

6.6bar(95psi) 압력의 Bridgestone 42 PR 바이어스 타이어.
418-0070 포크로 팁핑 하중을 가하는 경우 25도 포크 각도.

표준 장비

표준 장비는 달라질 수 있습니다. 자세한 내용은 Cat 특약점에 문의하십시오.

전기
- 알람, 백업
- 교류 발전기, 단일 145Amp
- 배터리, 건식
- 컨버터, 10/15Amp, 24V~12V
- 조명 계통(할로겐, 작업등, 접근 및 서비스 플랫폼 조명)
- 시동 및 충전 계통, 24V
- 시동장치 비상 시동 소켓

운전자 환경
- 그래픽 정보 표시장치, 작동 정보를 실시간으로 보여주고 보정을 수행하며 운전자 설정을 사용자 지정
- 에어컨
- 후방 시야 카메라 계통
- Cat Production Measurement 지원
- 운전실, 소음 억제형 가압식, 통합 전복 보호 구조물(ROPS, Rollover Protective Structure)/FOPS, 엔터테인먼트용 라디오 지원, 안테나, 스피커 및 컨버터 (12V 5Amp), 출력 포트 포함
- 제어장치, 리프트 및 틸트 기능
- 히터, 성에 제거장치
- 경적, 전기식
- 계측, 게이지
  - 냉각수 온도
  - 연료량
  - DEF 수준
  - 유압 오일 온도
  - 동력전달장치 오일 온도
- 라이트, 운전실, 실내등
- 도시락 박스, 음료수 홀더
- 거울, 후사경(외부 장착)
- 시트, Cat 컴포트(직물), 에어 서스펜션, 6방향 조절식
- 안전벨트 마인더
- 안전벨트, 자동 조절식, 76mm(3인치) 폭
- STIC 제어 계통
- UV 유리
- 변속기 기어 지시계
- 분사기 와이퍼/와셔(전방 및 후방)
  - 간헐식 전방 및 후방 와이퍼
- 방향 지시등

동력전달장치
- 브레이크, 오일 냉각식, 다중 디스크, 서비스/2차
- 케이스 드레인 스크린
- 크랭크케이스 보호대
- 전자 유압식 주차 브레이크
- 엔진, C15 ACERT MEUI 디젤, 터보차징/애프터쿨링
- 지면 엔진 차단
- 터빈 프리클리너, 엔진 흡기
- 시동 보조장치, 에테르, 자동
- 토크 컨버터, 중립장치
- 변속기, 유성기어 동력 변환기, 4F/3R 전자 제어
- 수동 스위치 및 자동 연료 공급

기타
- 자동 버킷 리프트 킥아웃/포지셔너
- 유압 구동식 수요 팬
- 커플링, Cat O 링 페이스 실
- 도어, 서비스를 위한 접근(잠금)
- 엔진, 라디에이터 및 유압 탱크용 에콜로지 배출
- 연료 탱크, 535L(141gal)
- 히치, 견인바(핀 포함)
- 호스, Cat XT™
- 유압, 조향 및 브레이크 여과 계통
- Cat 청정 배기가스 배출 모듈
- 오일 샘플 채취 밸브
- -34°C(-29°F)까지의 빙결 방지 기능이 있는 50% 농도로 사전 혼합된 수명 연장 냉각수
- 운전실 및 서비스 플랫폼에 대한 후방 접근
- 조향, 부하 감지식
- 토 킥
- 도난 파손 방지 잠금장치

선택사양 장비

작동 무게의 근사치 변화로 인해 선택사양 장비는 달라질 수 있습니다. 자세한 내용은 Cat 특약점에 문의하십시오.

동력전달장치
- -50°C(-58°F) 부동액
- 엔진 오일 교환 계통, 고속, Wiggins
- 엔진 블록 히터 120V 또는 240V
- 높은 대기 온도 냉각 - 소프트웨어
- Cat Production Measurement

기타 어탯치먼트
- 전방 및 후방 주행용 흙받이
- 급속 보충 연료 계통(Shaw-Aero)
- 혹한기 시동(추가 배터리 2개)
- 골재 집게차
- 휠 고임목

운전자 환경
- 운전실 전동식 프리클리너
- Cat Detect Vision
- AM/FM/CD/MP3 라디오
- Satellite Sirius 라디오(블루투스)
- LED 경고용 섬광등
- CB 라디오 지원
- 창문 풀 다운 바이저
- 핸드 레일 장착 거울

필수 어탯치먼트

각 그룹에서 하나를 선택하십시오. 필수 및 선택사양 장비는 달라질 수 있습니다. 자세한 내용은 Cat 특약점에 문의하십시오.

링키지
- 표준(2개 밸브 포함)
- 표준(3개 밸브 포함)
- 높은 리프트(2개 밸브 포함)
- 높은 리프트(3개 밸브 포함)
- 자동윤활
- 수동 그리스 핀

전기
- Product Link 없음
- Product Link(위성)
- Product Link(이동통신)
- Product Link(중국 전용)

조향
- 표준 조향장치
- 2차 조향장치

동력전달장치
- 차축 오일 냉각
- 차축 오일 냉각 없음
- 표준 차축
- 표준 연료 라인
- 열선식 연료 라인
- 엔진 브레이크 없음
- 엔진 브레이크

조명
- 표준 조명
- LED 조명

운전자 환경
- 억제 장비 없음
- 소음 억제
- 표준 시트
- 열선식 환기 가능 시트
- 표준 안전벨트
- 4점식 안전벨트
- 표준 운전실 유리
- 고무 장착 운전실 유리
- 표준 거울
- 후방 시야 표시장치
- Cat Detect (사물 감지)기술을 이용하는 후방 시야 표시장치

유압장치
- 승차 제어장치
- 승차 제어장치 없음
- 표준 유압 오일
- 내화성(EcoSafe) 유압 오일
- 혹한기용 유압 오일

AKHQ8125(05-2018)
(번역: 07-2018)
(Global except Japan)

Cat 제품, 특약점 서비스 및 산업 솔루션에 대한 자세한 내용은 **www.cat.com** 웹 사이트를 참조하십시오.

© 2018 Caterpillar
All rights reserved

자재 및 사양은 공지 없이 변경될 수 있습니다. 사진에 보이는 장비에는 추가 장비가 포함될 수 있습니다. 사용 가능한 선택사양에 대해서는 Cat 특약점에 문의하십시오.

여기에 사용된 기업 및 제품 이름을 포함한 CAT, CATERPILLAR, SAFETY.CAT.COM, 각각의 로고, "Caterpillar Yellow" 및 "Power Edge" 상품 외장은 Caterpillar의 상표이며 허가 없이 사용할 수 없습니다.

VisionLink는 미국 및 기타 국가에 등록된 Trimble Navigation Limited의 상표입니다.