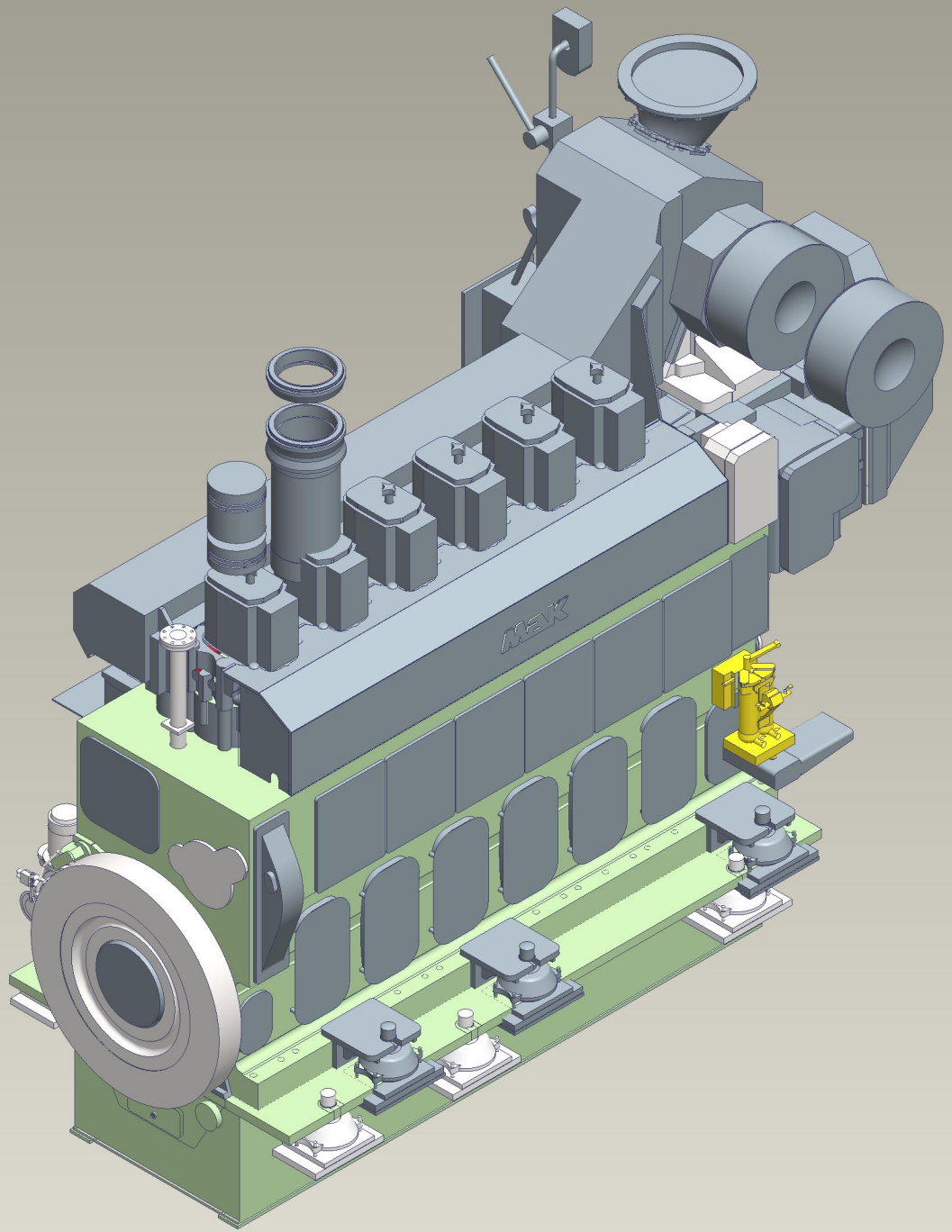
MAN