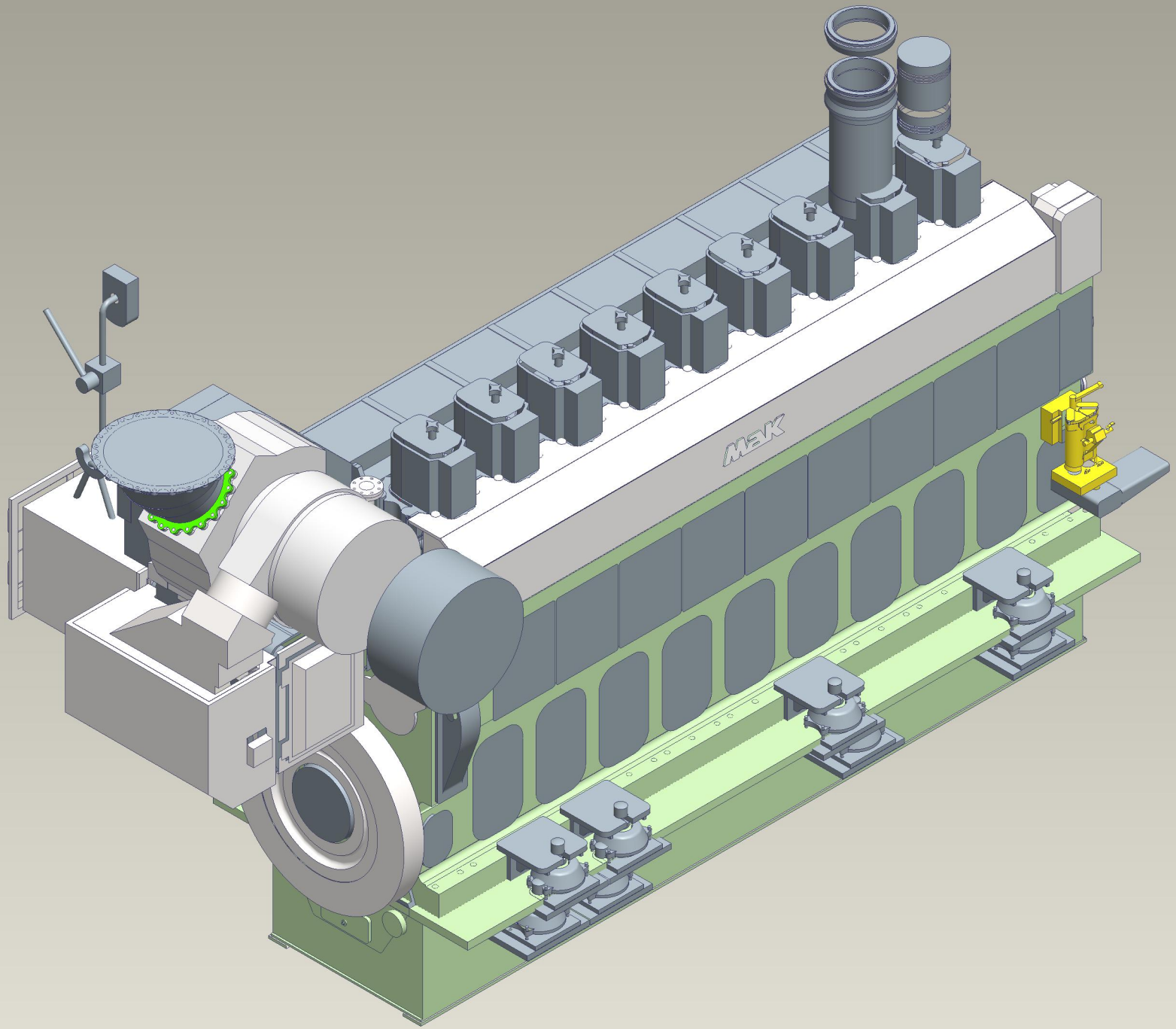
MSK