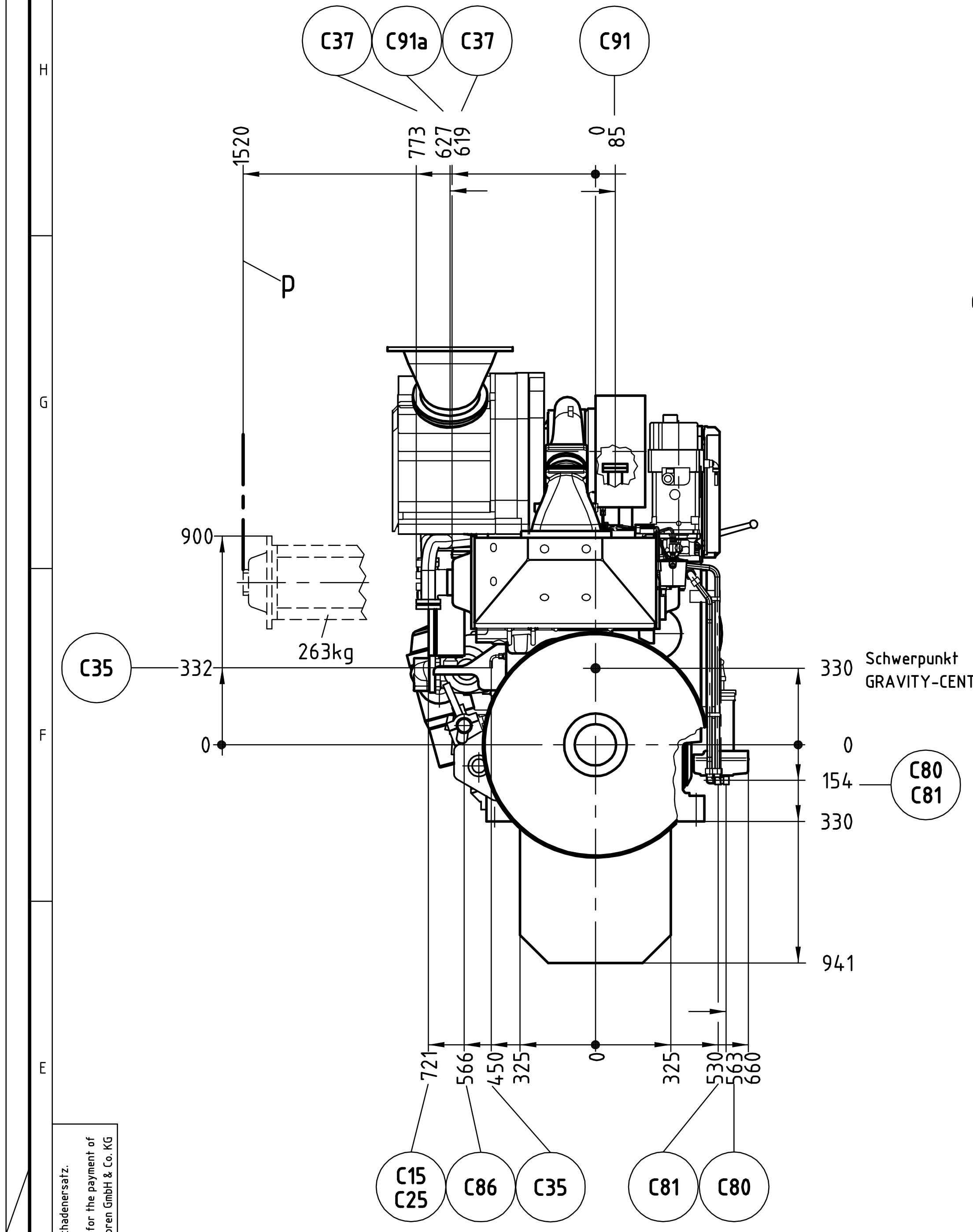

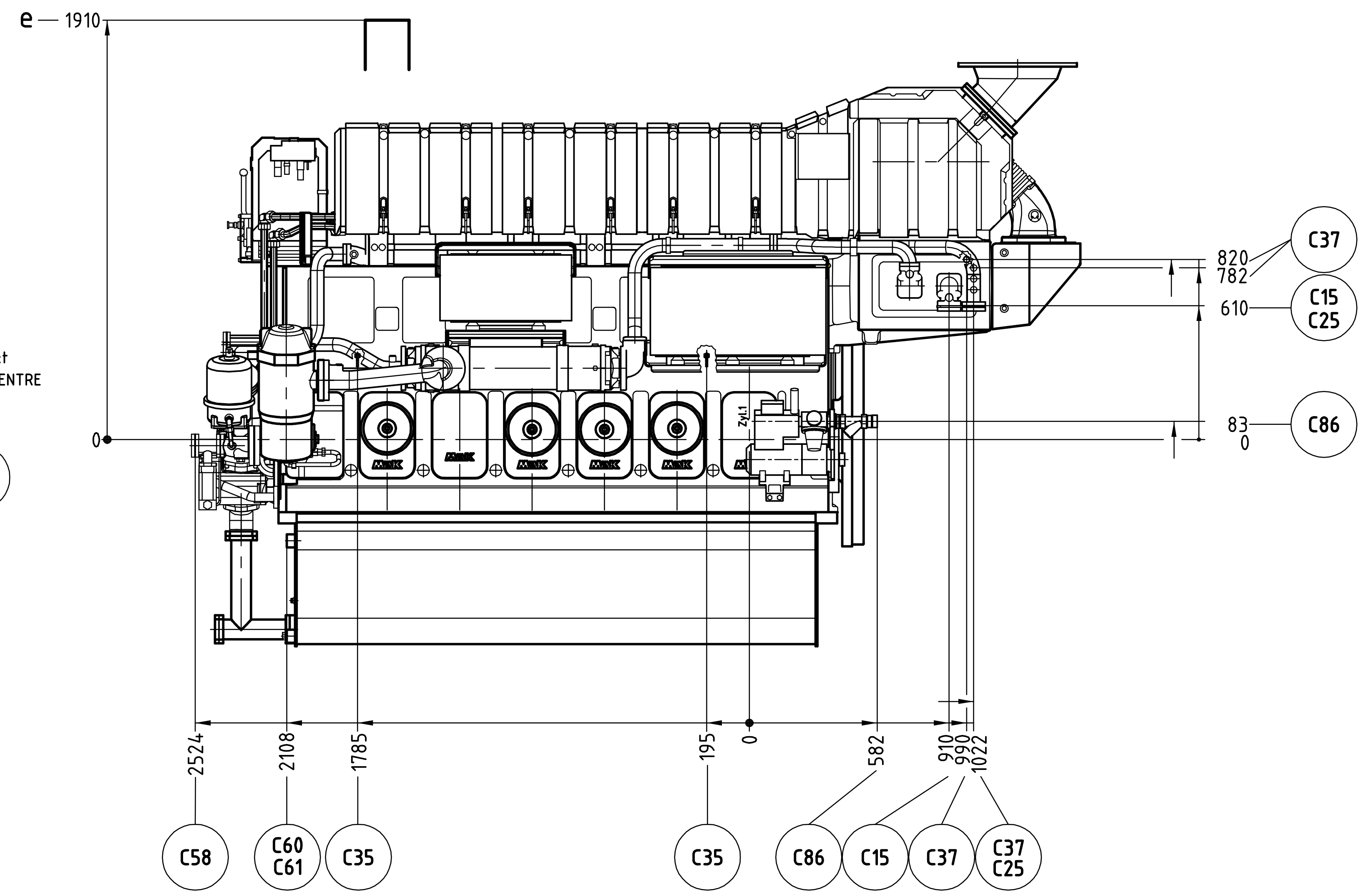

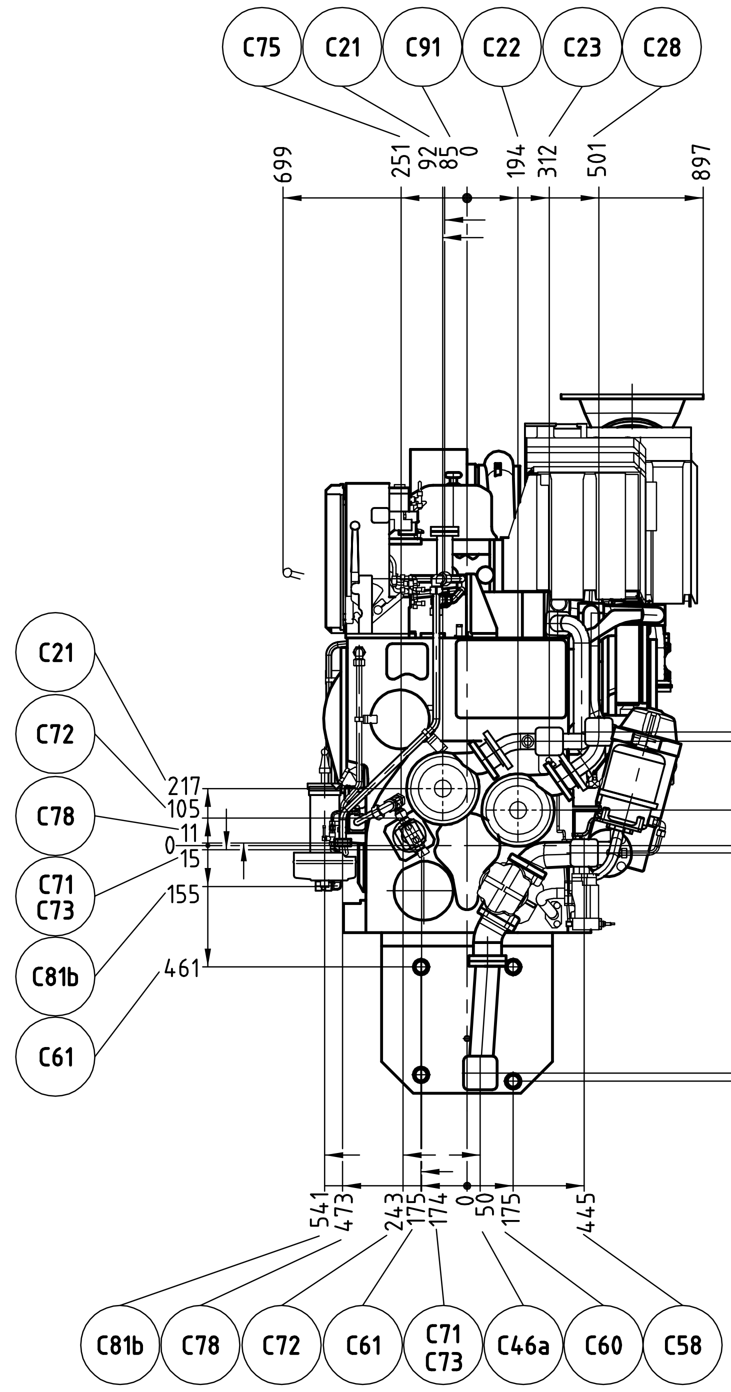

Anmerkungen

b) Platzbedarf fuer Schwingungsmessung, Schwingungsdaempfer- und Pumpenausbau.
e) Platzbedarf fuer Kolben- und Laufbuchsenausbau
i) Abdrueckschrauben
m) Turboladerwascheinrichtung (Luftseite).
p) Platzbedarf fuer Ladelueftkuehlerausbau.

REMARKS:

b) SPACE REQUIRED FOR MEASURING TORSIONAL VIBRATIONS, AND REMOVAL OF THE VIBRATION DAMPER AND THE LUBRICATING OIL PUMP.
e) SPACE REQUIRED FOR REMOVAL OF PISTON AND CYLINDER LINER.
i) JACKING SCREW.
m) WASHING CONNECTION FOR BLOWER SIDE OF TURBOCHARGER.
p) SPACE REQUIRED FOR CHARGE AIR COOLER REMOVING

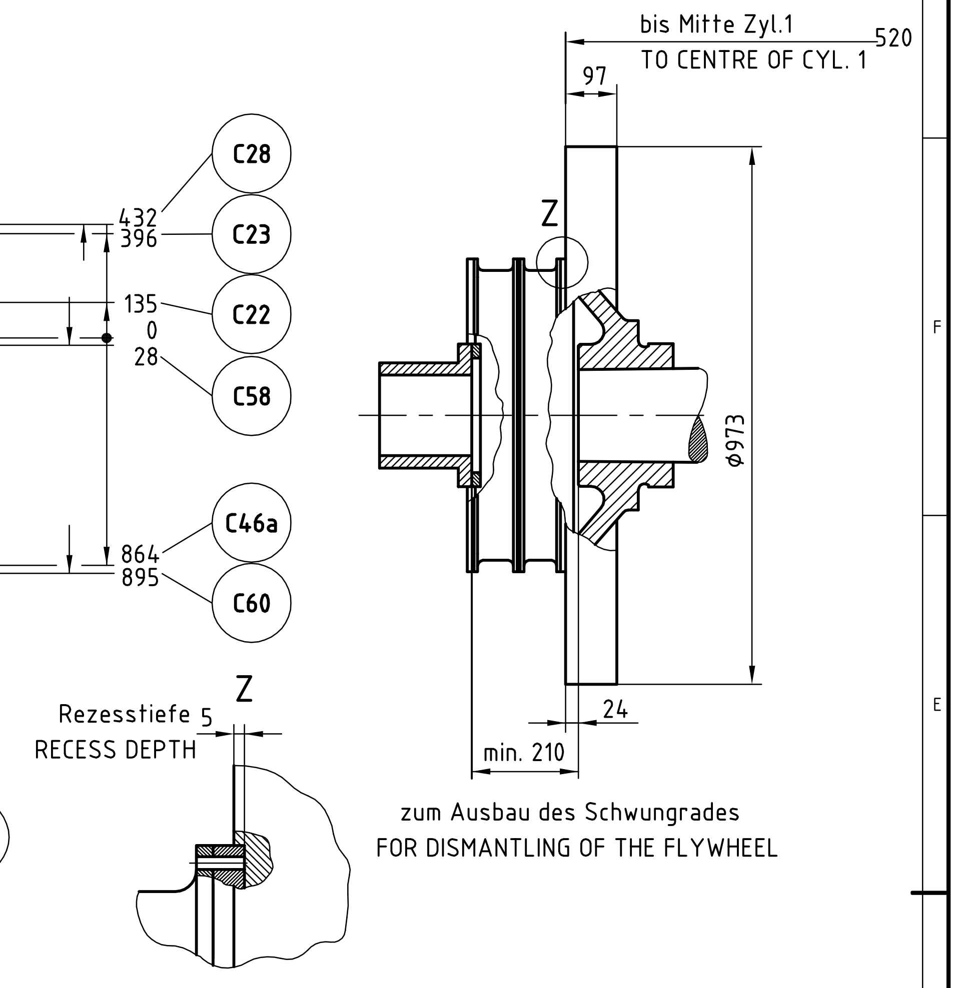

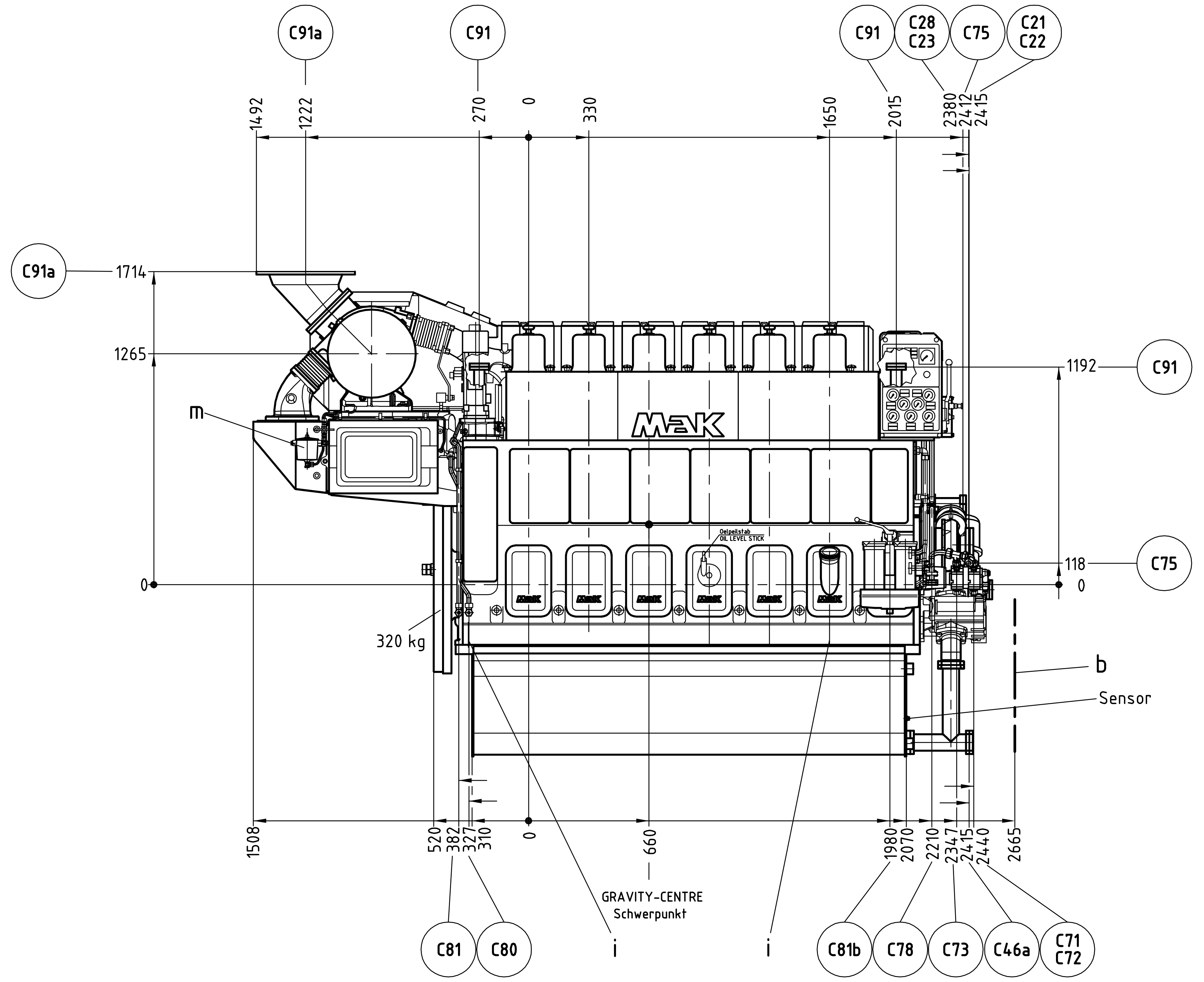

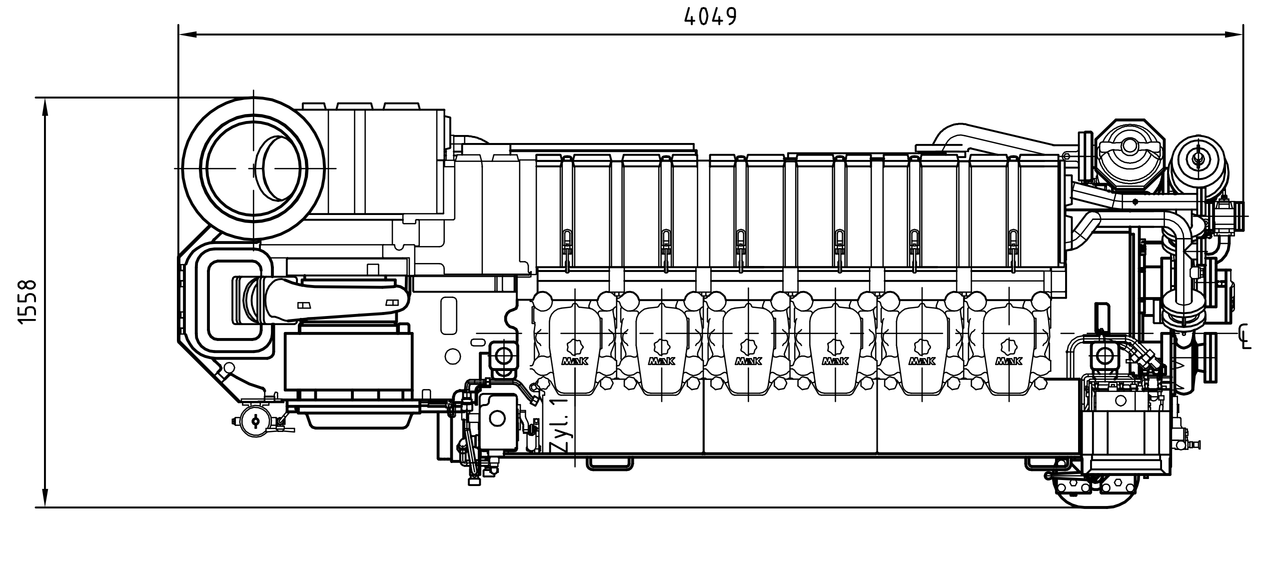

Motor-Trennstellen / ENGINE CONNECTIONS

Kraftstoff / FUEL OIL

C 71 Eintritt angebaute Kraftstoff-Foerderpumpe / FUEL INLET ENGINE FITTED-TRANSFER PUMP
C 72 Austritt angebaute Kraftstoff-Foerderpumpe / FUEL OUTLET ENGINE FITTED-TRANSFER PUMP
C 73 Eintritt angeb. Kraftstoffpumpe / FUEL INLET, TO ENGINE FITTED PUMP
C 75 Anschluss Reservepumpe / CONNECTION, STAND-BY PUMP
C 78 Austritt Sammelleitung / FUEL OUTLET
C 80 Leckkraftstoffanschluss / DRIP-FUEL CONNECTION
C 81 Leckkraftstoffanschluss / DRIP-FUEL CONNECTION
C 81b Leckkraftstoffanschluss (Filterwanne) / DRIP-FUEL CONNECTION (FILTERPAN)

Schmieroel / LUBE OIL

C 46a Reservedruckpumpe, Saugeseite/STAND-BY FORCE PUMP, SUCTION SIDE
C 58 Druckpumpe, Druckseite/FORCE PUMP, DELIVERY SIDE
C 60 Separatoranschluss, Saugeseite oder
SEPARATOR CONNECTION, SUCTION SIDE or DRAIN or FILLING PIPE
C 61 Separatoranschluss, Druckseite oder
SEPARATOR CONNECTION, DELIVERY SIDE or FROM BYPASS FILTER
C 91 Kurbelraumentlueftung/CRANKCASE VENTILATION TO STACK

Kuehlwasser / COOLING WATER

C 15 Ladeluftkuehler NT, Austritt /CHARGE AIR COOLER LT, OUTLET
C 21 Frischwasserpumpe HT, Eintritt / FRESHWATER PUMP HT, INLET
C 22 Frischwasserpumpe NT, Eintritt / FRESHWATER PUMP LT, INLET
C 23 Reservepumpe HT, Eintritt / STANDBY PUMP HT, INLET
C 25 Sammelleitung, Austritt / MANIFOLD, OUTLET
C 28 Frischwasserpumpe NT, Austritt / FRESHWATER PUMP LT, OUTLET
C 37 Entlueftungsanschluss / VENTILATION CONNECTION

Anlassluft / STARTING AIR

C 86 Anschluss , Anlassluft / CONNECTION , STARTING AIR

Sonstiges / OTHERS

C35 Entwaesserung Ladeluftkanal / DRAIN CHARGE AIR DUCT
C91a Abgas-Austritt/EXHAUST GAS OUTLET

CATERPILLAR MOTOREN GmbH & CO. KG RESERVES THE RIGHT TO MODIFY AND AMEND DATA AT ANY TIME. ANY LIABILITY FOR ACCURACY OF INFORMATION PROVIDED IS EXCLUDED.
WE WILL SUPPLY FURTHER BINDING DATA IN CONNECTION WITH A CORRESPONDING ORDER.

ALL RIGHTS RESERVED. NO PART OF THIS PUBLICATION MAY BE REPRODUCED OR COPIED IN ANY FORM, WITHOUT PRIOR WRITTEN PERMISSION OF CATERPILLAR MOTOREN GmbH & Co. KG.

Allgemeintoleranzen nach ISO 2768 - mK

Laengenmasse	ueber 0,5 bis 3	3 6	6 30	30 120	120 400	Symmetrie bis 300	Rundlauf toleranz	andere Groessen s.Norm
Abmasse	±0,1	±0,1	±0,2	±0,3	±0,5	0,6	0,2	

Weitergabe sowie Vervielfaeltigung dieses Dokuments, Verwertung und Mitteilung seines Inhalts sind verboten, soweit nicht ausdruecklich gestattet. Zuwiderhandlungen verpflichten zu Schadenersatz. Alle Rechte fuer den Fall der Patent-, Gebrauchsmuster- oder Geschmacksmustereintragung vorbehalten.
[The copying, distribution and utilization of this document as well as the communication of its contents to other without expressed authorization is prohibited. Offenders will be held liable for the payment of damages. All rights reserved in the event of the grant of a patent, utility model or ornamental design registration.]
Caterpillar: Confidential Green © Caterpillar Motoren GmbH & Co. KG

100 Vergleichsmassstab [Reference scale]

gesehen/genehmigt: 23.08.13 Doernbrack	CAD-Z	Nachbaufirma [Manufacturer]	Zeichnungs-Nr. [Manufacturer's drawing No.]
Geraet [Unit]: 6 M20C			
Allgemeintoleranzen [General tolerances] ISO 2768 - mK	Oberflaechen [Surfaces] ISO 1302	Massstab 1 : 20	Gewicht 10.500 kg
		Werkstoff [Material] -	
19.0	Datum	Name	Benennung [Description] Einbauzeichnung INSTALLATION DRAWING
Bearb.	22.08.13	Toth	
Gepr.	22.08.13	Fricke	
Norm			
Fert.			
CATERPILLAR			Zeichnungs-Nr. [Drawing No.] 6M20C_KS_WETSUMP — Blatt 01, 01 Bl.
Zust. Aenderung Datum Name	Urspr. ME20 6 25	Ers. f.	Ers.d.