Compactador de Basuras

836K

Motor		
Modelo de motor	Cat® C18 ACERT™	
Emisiones	Cumple las normativas sobre emisiones Tier 4 Final de la EPA de EE. UU./fase IV de la UE/Tier 4 Final de Corea o cumple las normativas sobre emisiones equivalentes Tier 3 de la EPA de EE. UU./fase IIIA de la UE	
Potencia nominal (teórica).	414 kW	555 hp
Potencia nominal (neta, ISO 14396)	412 kW	553 hp
Potencia bruta (SAE J1349)	419 kW	562 hp

Especificaciones de funcionamiento	
Peso de funcionamiento máximo (Tier 4 Final/fase IV/Tier 4 Final de Corea): múltiples opciones de hojas y ruedas	55 927 kg
Peso de funcionamiento máximo (equivalente a Tier 3/fase IIIA): múltiples opciones de hojas y ruedas	55 617 kg

Reduzca sus costes de operación con la mayor eficiencia del sector.

Contenido

Eficiencia y productividad 4
Estructuras 6
Tren de potencia 8
Puesto del operador 10
Tecnologías integradas 12
Servicio postventa 13
Facilidad de servicio 13
Seguridad 14
Sostenibilidad 16
Protección contra los residuos 17
Ruedas y puntas 18
Costes de operación 19
Especificaciones 20
Equipos estándar 24
Equipos opcionales 26
Notas 27

Los compactadores de basuras Cat se han diseñado con durabilidad integrada para garantizar una máxima disponibilidad a lo largo de su extensa vida útil. Con un rendimiento optimizado y características que facilitan el servicio, nuestras máquinas permiten trabajar de manera más eficiente y segura.

Desde su aparición en 1993, la serie 836 se ha convertido en líder del sector durante más de 20 años. Con el objetivo de contribuir al éxito de los clientes, continuamos incorporando en cada una de las nuevas series todas las características ya probadas. La 836K continúa con nuestro legado de fiabilidad, rendimiento, seguridad, comodidad del operador, facilidad de servicio y eficiencia.

Eficiencia y productividad

Proporciona la eficiencia y productividad que los clientes demandan a través de los sistemas integrados en la máquina.

Eficiencia hidráulica mejorada

La eficiencia en el vertedero es fundamental para su empresa. Eficiencia hidráulica mejorada gracias al nuevo implemento de combinación de flujo y las bombas de pistones con detección de carga y desplazamiento variable. Ahora el flujo hidráulico se proporciona según la demanda, por lo que percibirá una mejora de la eficiencia del combustible.

Convertidor de par de capacidad variable (ICTC, Impeller Clutch Torque Converter)

Reduzca el coste por tonelada con los sistemas avanzados ICTC

- Reduzca el patinaje y desgaste de las ruedas modulando la fuerza de tracción del 100 % al 20 % mientras pisa el pedal izquierdo. Tras alcanzar el 20 % de tracción, el pedal izquierdo aplica el freno.
- Evite el patinaje de las ruedas sin reducir la eficiencia hidráulica.
- Mejore la eficiencia del combustible en determinadas aplicaciones con nuestro convertidor de par de embrague por bloqueo que ofrece una transmisión directa.

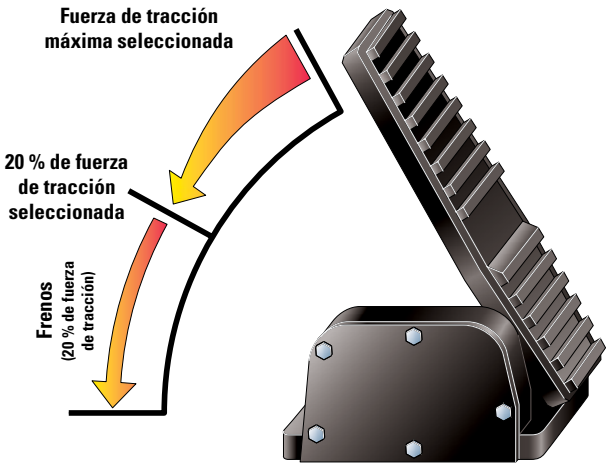

Sistema de control integrado de la dirección y transmisión (STIC™, Steering and Transmission Integrated Control System)

Descubra una inmejorable capacidad de respuesta y control con el sistema STIC, que combina las funciones de control de giro, selección de marcha y dirección en una sola palanca.

- Con un fácil movimiento lateral la máquina se gira a la derecha o a la izquierda, minimizando el esfuerzo del operador.
- Fácil selección de marchas.
- Ciclos más suaves y rápidos con menos cansancio acumulado del operador mediante controles integrados de accionamiento fácil.

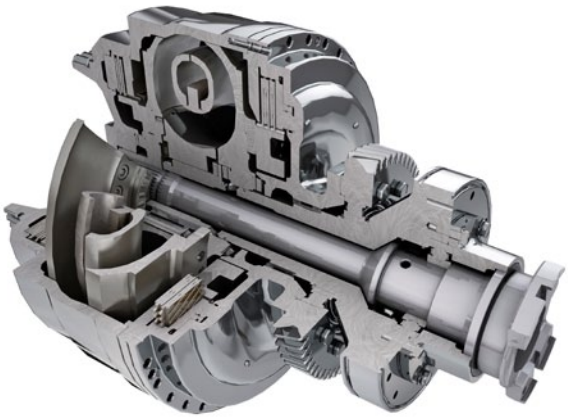

Sistema de dirección

Un funcionamiento fiable de la máquina empieza por un control preciso de la máquina, como el obtenido con el sistema de dirección hidráulico con detección de carga del 836K.

- Aumente la eficiencia con nuestras bombas de pistones de caudal variable.
- Consiga una posición precisa para facilitar la dirección en espacios limitados gracias a los 43° de articulación de la dirección.
- Mejore la comodidad del operador con las funciones integradas de control de la transmisión y dirección.

Controles electrohidráulicos

Los operadores aumentan la productividad con implementos de respuesta fiable.

- Trabaje cómodamente con topes de cilindros hidráulicos controlados electrónicamente.
- Mandos con bloqueos suaves fáciles de usar.
- Mecanismos de implementos automáticos ajustados cómodamente desde la cabina.

Estructuras

Fabricación óptima para las condiciones más duras.

Estructuras resistentes

Sus beneficios mejoran gracias a estructuras realmente duraderas que logran ampliar la vida útil y soportan las condiciones de carga más exigentes.

- El bastidor trasero de sección en caja resiste los impactos y fuerzas de torsión.
- Los soportes del cilindro de dirección de servicio pesado transmiten eficazmente las cargas de la dirección al bastidor.
- Se ha optimizado el montaje del eje para una mayor integridad estructural.
- Se ha aumentado el tamaño del pasador de enganche inferior, la placa del bastidor y el cojinete para prolongar su duración.

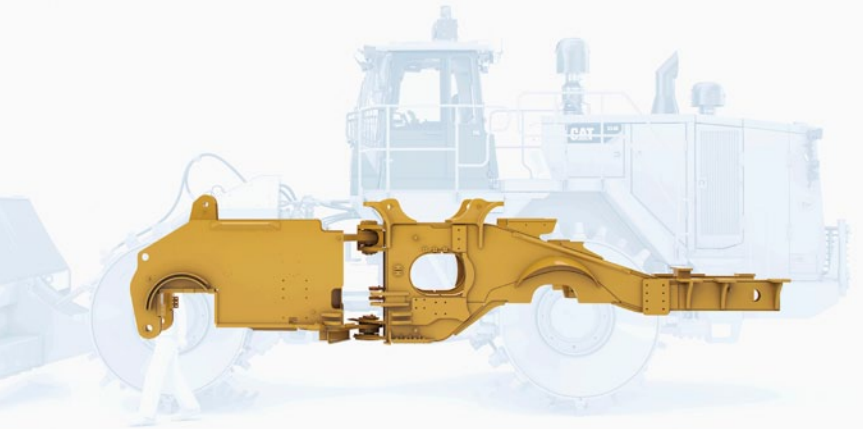

Conocemos la dureza del entorno al que se enfrentan sus máquinas cada día. Es la razón por la que el 836K está especialmente diseñado y construido con estructuras fabricadas para seguir siendo seguro y duradero con el paso de los años.

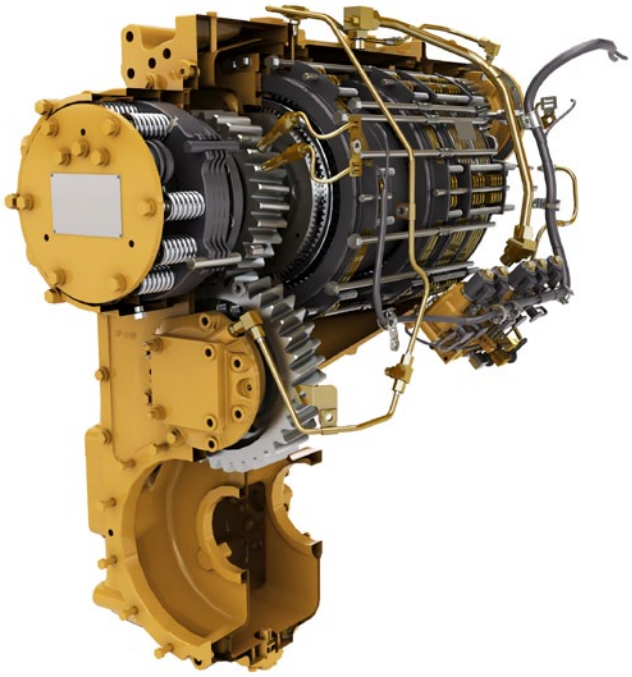

Servotransmisión planetaria Cat

Para conseguir sus objetivos, debe empezar adquiriendo máquinas con los mejores sistemas de transmisión.

- Cambios uniformes, suaves y eficientes mediante controles electrónicos integrados que utilizan la estrategia de control electrónico de productividad avanzada (APECS).
- Fiabilidad y amplia vida útil con metalurgia y engranajes con tratamiento térmico.
- Dos marchas de avance y de retroceso para adaptarse a sus aplicaciones.

Motor Cat C18 ACERT

El motor Cat C18 ACERT se ha construido y probado para cumplir con las aplicaciones más exigentes. Hay disponibles dos opciones de motor que cumplen los estándares de emisiones Tier 4 Final/fase IV/Tier 4 Final de Corea o las normativas sobre emisiones equivalentes a Tier 3/fase IIIA.

- Los controles electrónicos del motor completamente integrados trabajan de forma conjunta con toda la máquina para prolongar la duración del combustible.
- Consuma menos combustible durante el funcionamiento en vacío con la parada del motor en vacío.
- Máxima durabilidad con la parada retardada del motor.

Tren de potencia

Trabaje con más eficiencia gracias a las mejoras en los controles y la potencia.

Convertidor de par Cat con embrague de bloqueo

- Elimina las pérdidas del convertidor de par, al mismo tiempo que reduce el calor del sistema.
- Mejora las velocidades de desplazamiento.
- Transfiere más potencia al suelo y optimiza la eficiencia del combustible en todas las aplicaciones.

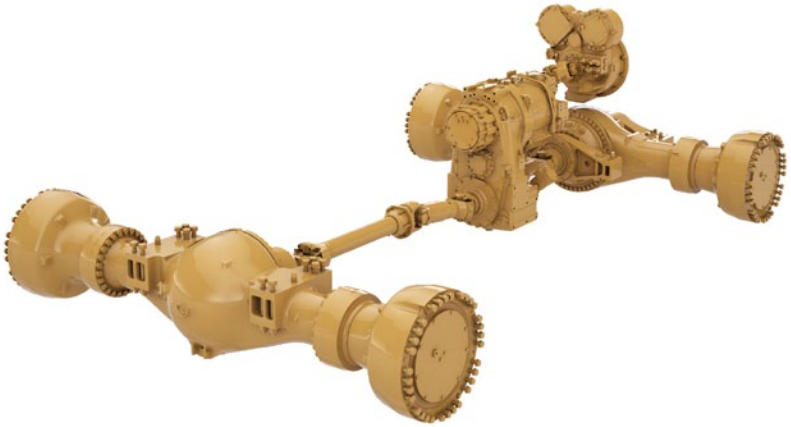

Los operadores trabajan más cómoda y eficazmente con las características integradas en la cabina, desarrolladas teniendo en cuenta las opiniones de los clientes.

Entrada y salida

El acceso a la cabina es fácil y seguro con estas características ergonómicas de nuevo diseño:

- Reposabrazos/controlador de dirección STIC plegables
- Escalerilla menos empinada
- Iluminación de escalerilla de serie

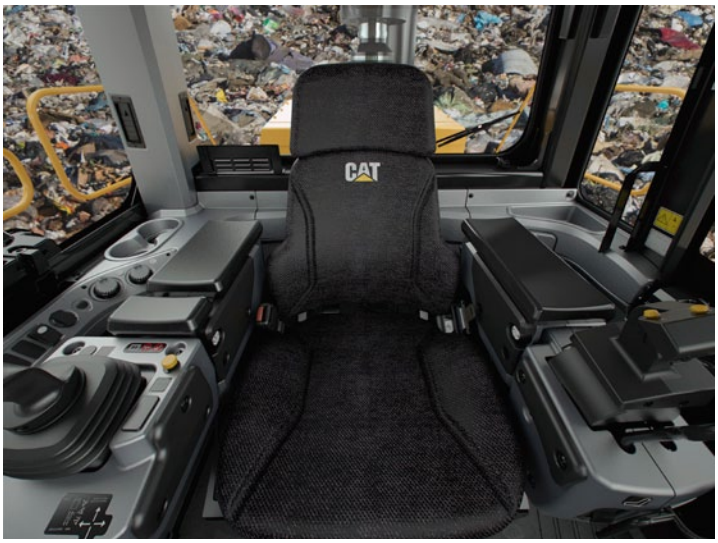

Asiento Cat Comfort de la serie III

Asiento Cat Comfort de la serie III que aporta más comodidad para reducir la fatiga del operador.

- Diseño de respaldo intermedio y cojines con contorno extragrueso.
- Sistema de suspensión neumática.
- Palancas del asiento de fácil alcance y controles para ajustes de seis posiciones.
- Módulo de control del implemento y controlador de dirección STIC montados en el asiento que se mueven con el asiento.
- Cinturón de seguridad retráctil de 76 mm de anchura.

Panel de control

La ubicación ergonómica de los interruptores y la pantalla de información aporta comodidad a los operadores durante todo el día, cada día.

- Los grandes interruptores de membrana retroiluminados disponen de indicadores de activación LED.
- Los interruptores incorporan símbolos ISO para identificar rápidamente las funciones.
- El interruptor basculante de dos posiciones activa el freno de estacionamiento electrohidráulico.

Puesto del operador

Las mejores características de su clase en cuanto a ergonomía y comodidad del operador.

Entorno

La productividad del operador mejora con una cabina cómoda y limpia.

- Los asientos de suspensión neumática y los montajes de aislamiento de la cabina reducen las vibraciones.
- Mantenga la temperatura de la cabina con los controles automáticos.
- Cabina presurizada con filtración de aire.
- Reducción de los niveles de ruido.
- Compartimento para objetos personales/bandeja de almacenamiento convenientemente situados en el suelo.

Tecnologías integradas

Control, gestión y mejora de las operaciones en su lugar de trabajo.

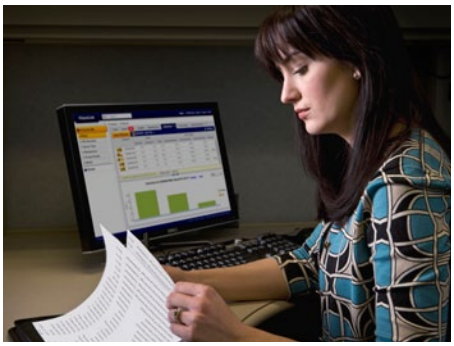

Cat Connect garantiza el uso inteligente de la tecnología y los servicios que ayudan a mejorar la eficiencia en el lugar de trabajo. Al utilizar los datos de máquinas equipadas con esta tecnología, obtendrá más información de su equipo y sus operaciones que nunca.

La tecnología de Cat Connect ofrece mejoras en estas áreas clave:

GESTIÓN DE EQUIPOS

Gestión de equipos: aumente el tiempo de actividad y reduzca los costes de operación.

PRODUCTIVIDAD

Productividad: controle la producción y gestione la eficiencia en el lugar de trabajo.

SEGURIDAD

Seguridad: mejore la concienciación en el lugar de trabajo para garantizar la seguridad del personal y los equipos.

Tecnologías LINK

Las tecnologías LINK le conectan de manera inalámbrica a su equipo para ofrecerle información importante y detallada acerca del funcionamiento de su máquina o flota, de manera que pueda tomar decisiones oportunas basadas en los datos, e impulsar así la eficiencia y productividad en el lugar de trabajo.

Product Link™/VisionLink®

Product Link está totalmente integrado en el sistema de control de la máquina y le proporciona acceso a información oportuna, como la ubicación de las máquinas, horas, consumo de combustible, tiempo de inactividad y códigos de incidencia, a través de la interfaz de usuario en línea VisionLink, para ayudarle a administrar eficientemente su flota y a reducir los costes de operación.

Los diferentes datos VIMS™, como incidencias, histogramas y tendencias del historial, pueden descargarse para su análisis, lo que le proporciona la información que necesita para mantener el buen estado de su flota y optimizar tanto su rendimiento como su tiempo de actividad.

Tecnologías DETECT

Las tecnologías DETECT contribuyen a proteger a las personas y los equipos al mejorar la percepción del operador respecto a la zona de trabajo alrededor del equipo y supervisar las condiciones inseguras, como las zonas a evitar por obstáculos.

Cámara de visión trasera

La cámara de visión trasera aumenta considerablemente la visibilidad detrás de la máquina para que el operador trabaje de forma más productiva. De esta manera se puede trabajar al máximo potencial con una mayor confianza, al mismo tiempo que se garantiza la seguridad de las personas y los bienes.

Tecnologías COMPACT

Las tecnologías COMPACT combinan las funciones de medición de compactación avanzada, guiado de la cabina y generación de informes para ayudarle a cumplir sus objetivos de compactación con mayor rapidez y uniformidad en menos pasadas, de manera que podrá ahorrar tanto en combustible como en repetición del trabajo.

Control de compactación AccuGrade™

El sistema AccuGrade instalado por el distribuidor utiliza el algoritmo de compactación Cat para medir el valor de compactación efectivo y proporcionar orientación 3D sobre la asignación de pasadas en tiempo real en la cabina, lo que señala el lugar en el que se debe actuar e indica si las capas están compactadas a la densidad óptima. La asignación de pasadas ayuda a eliminar los espacios vacíos, a optimizar el espacio de las celdas, y a documentar los resultados. El sistema de monitorización de proyectos en 3D VisionLink proporciona análisis de compactación detallados a los gestores de vertederos para que puedan controlar y gestionar sus operaciones con mayor eficiencia.

Facilidad de servicio

Mayor tiempo de actividad gracias a un menor tiempo de servicio.

Las características de diseño del 836K contribuyen a reducir el tiempo de inactividad para ayudarle a lograr el éxito en su trabajo.

- Ventilador reversible basculante a nivel del suelo que agiliza la inspección y simplifica la limpieza.
- El mantenimiento se realiza de forma segura y cómoda gracias a que es posible acceder a todos los puntos de servicio, convenientemente agrupados, desde el suelo o la plataforma.
- Las puertas abatibles hacia afuera en ambos lados del compartimento del motor facilitan el acceso a los componentes de comprobación diaria.
- Los sistemas de vaciado ecológico facilitan el servicio y evitan cualquier posible derrame.
- Reduzca el tiempo de inactividad con las notificaciones del sistema VIMS para que los operadores y técnicos puedan resolver cualquier problema antes de que provoque una avería.
- Realice rápidas inspecciones visuales y minimice la contaminación del fluido con mirillas.
- Compartimento del motor presurizado y con temperatura controlada que evita el acceso de pequeñas partículas de desechos y evita que se alcancen temperaturas extremas.

Servicio postventa

Los distribuidores Cat saben cómo mantener productivas sus máquinas.

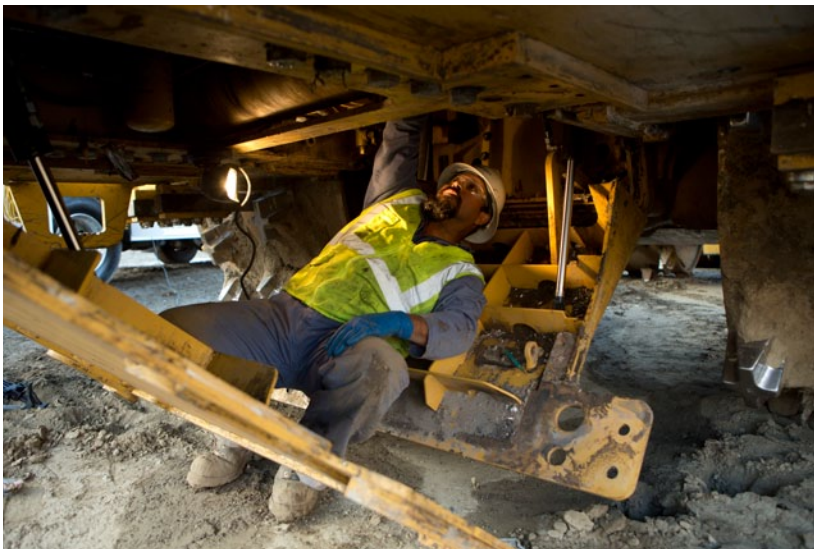

El exclusivo servicio de asistencia de los distribuidores Cat

Puede contar con su distribuidor Cat como un valioso socio que estará a su lado siempre que lo necesite.

- Programas de mantenimiento preventivo y contratos de mantenimiento garantizado.
- La mejor disponibilidad de piezas del sector.
- Mejore la eficiencia formando a sus operadores.
- Piezas refabricadas Cat originales.

Seguridad

Su seguridad es nuestra prioridad.

Mejoramos continuamente nuestros productos en un esfuerzo por proporcionar un entorno de trabajo seguro para el operador y las personas que trabajan en la obra.

Acceso a la máquina

- Las escalerillas extraíbles o basculantes opcionales situadas a la izquierda y derecha presentan un ángulo de inclinación de 45 grados y mejoran la seguridad de los operadores al subir y bajar del 836K.
- La pasarela continua con superficies antideslizantes está integrada en las áreas de servicio.
- Mantenga tres puntos de contacto en todo momento gracias a las zonas de servicio accesibles a nivel del suelo o desde la plataforma.

Visibilidad

- Los retrovisores calefactados opcionales garantizan una mayor visibilidad para un funcionamiento seguro.
- Sistema Cat Visión incluido de serie con monitor en el interior de la cabina que permite al operador controlar la situación siendo consciente de todo lo que ocurre alrededor de la máquina.
- Las luces LED opcionales permiten una excelente visibilidad del espacio de trabajo.
- Balizas de advertencia LED opcionales montadas en la cabina.

Cabina del operador

- Menor vibración para el operador gracias a los soportes aislados de la cabina y a la situación de los mandos de dirección e implementos directamente en el asiento.
- Reducción de los niveles de ruido en el interior.
- Cabina presurizada con filtración de aire.
- Cinturones de seguridad de 76 mm de serie en el asiento del operador.

Sostenibilidad

Responsables con el medio ambiente.

Protegiendo el medio ambiente

La responsabilidad medioambiental está integrada en las características de diseño del 836K.

- Consume menos combustible que el modelo anterior.
- La parada del motor en vacío le ayuda a ahorrar combustible evitando mantener un régimen de funcionamiento en vacío innecesario.
- El Cat 836K se ha diseñado para vivir varias vidas, siendo uno de los productos más reconstruidos. Para ayudar a maximizar la vida útil de la máquina, Caterpillar proporciona una serie de opciones sostenibles como nuestros programas de Reconstrucción Certificada. En estos programas, los componentes reutilizados o reconstruidos pueden proporcionar unos ahorros de costes del 40 al 70 %, lo que reduce el coste de funcionamiento al tiempo que beneficia al medio ambiente.
- Caterpillar ofrece paquetes de actualización para introducir nuevas funciones en máquinas más antiguas, maximizando sus recursos. Y, al utilizar el programa Cat Certified Rebuild de reconstrucción certificada, estos kits de modificación forman parte del proceso de reconstrucción.

Protección contra los residuos

Máximo tiempo de actividad, mayor duración: eso es lo que se espera del resultado final.

Protecciones

Diseñado para los trabajos más duros, el Compactador de Basuras 836K cuenta con una protección especializada para proteger los componentes y sistemas clave frente a daños, residuos, productos químicos, desgaste prematuro o enrollamiento del material en los componentes. Esta protección adicional incluye:

- **Protectores de tren de potencia y motor**: protectores accionados hidráulicamente que ayudan a evitar la acumulación de residuos y componentes de protección.
- **Protectores del bastidor delantero**: los protectores del bastidor delantero impiden la acumulación de basura en el interior del bastidor. Este protector protege aún más los componentes y las tuberías hidráulicas.
- **Enrollamiento en el eje y protección de junta**: la protección evita la formación de enrollamientos de material alrededor de los ejes e igualmente ayuda a facilitar la limpieza.
- **Protección de sistemas principales y mirillas:** el depósito hidráulico, la tubería de aceite del sistema hidráulico y la tubería de aceite de la transmisión están protegidos para resistir los daños causados por los residuos. Las mirillas del sistema hidráulico y de transmisión se ven fácilmente desde el suelo. El depósito de combustible se encuentra alejado de los residuos en el bastidor delantero y es fácilmente accesible.
- **Rejilla del sistema de admisión de aire**: la rejilla del sistema de admisión de aire de malla fina y corrugada verticalmente reduce la entrada de residuos en la zona del radiador y facilita la caída de estos.
- **Barras deflectoras y lengüetas limpiadoras opcionales:** las barras deflectoras se sitúan delante y detrás de las ruedas traseras y detrás de las ruedas delanteras. Las barras deflectoras ayudan a mantener las ruedas libres de residuos para ayudar a las puntas escalonadas de la rueda a mantener una buena tracción. En caso de materiales cohesivos o condiciones de adherencia graves, las lengüetas limpiadoras opcionales se encuentran disponibles ofreciendo una mayor asistencia para mantener las puntas escalonadas de la rueda limpias.
- **Techo extendido**: un techo sobredimensionado que se extiende más allá de las puertas y ventanillas de la cabina para minimizar la acumulación de residuos.

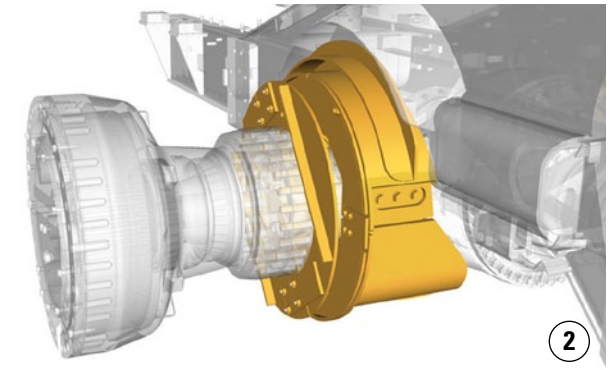

1) Protectores del tren de potencia y motor
2) Protecciones de los ejes
3) Rejilla del sistema de admisión de aire
4) Barras deflectoras/lengüetas limpiadoras

Ruedas y puntas

Más opciones adaptadas a sus necesidades

Nueva paleta más duradera y diseño renovado de las puntas del compactador

Proporciona hasta un 40 % más de vida útil que la oferta anterior.

Diseñado específicamente para servir de complemento a máquinas Cat.

Mejora de las prestaciones de la máquina:

- Mayor resistencia al desgaste
- Mantenimiento de la tracción

Cuatro nuevas configuraciones de ruedas y puntas disponibles para ajustarse a su aplicación:

1) **Puntas de paleta**: altas prestaciones y reducción del consumo de combustible con una mayor tracción y menos peso.

2) **Puntas Plus**: diseño tradicional para aumentar la estabilidad en pendientes laterales.

3) **Punta de combinación**: paleta y puntas Plus para mayores prestaciones con estabilidad en pendientes laterales.

4) **Punta de diamante**: la punta de mayor duración del mercado con la mejor reputación de fiabilidad del mercado de puntas desechables.

Costes de operación

Ahorre tiempo y dinero trabajando de manera inteligente.

Los datos obtenidos de las máquinas de los clientes demuestran que los compactadores de basuras Cat se encuentran entre las máquinas que menos consumen del sector. Existen diversas características que contribuyen a esta excelente eficiencia del combustible:

- **Sistema hidráulico de control de caudal positivo**: proporciona solo el flujo hidráulico requerido por los sistemas de dirección e implementos para mejorar la eficiencia del combustible y aumentar la fuerza de tracción.
- **Motor ACERT**: los avanzados controles del motor maximizan la potencia y la eficiencia.
- **Parada del motor en vacío**: apagado automático del sistema eléctrico y del motor que permite ahorrar combustible.
- **Convertidor de par con sistema de bloqueo**: transfiere más potencia al suelo y optimiza la eficiencia del combustible en todas las aplicaciones.
- **Estrategia de control electrónico de productividad avanzada (APECS, Advanced Productivity Electronic Control Strategy)**: todos los nuevos controles de transmisión APECS proporcionan mayor impulso en pendientes y ahorro de combustible mediante el traslado de dicho impulso a los puntos de cambio.
- **El sistema de control de compactación AccuGrade utiliza el algoritmo de compactación Cat** para ayudarle a cumplir sus objetivos de compactación con mayor rapidez y uniformidad en menos pasadas, de manera que podrá ahorrar tanto en combustible como en repeticiones del trabajo.

La configuración de la máquina, la técnica del operador y la disposición del lugar de trabajo pueden afectar al consumo de combustible.

- **Configuración de la máquina**: seleccione la configuración correcta de hoja y ruedas en función de sus necesidades concretas.

Especificaciones del Compactador de Basuras 836K

Motor

Modelo de motor	C18 ACERT	
Emisiones	Tier 4 Final/fase IV/ Tier 4 Final de Corea o equivalente a Tier 3/fase IIIA	
Potencia nominal (teórica).	414 kW	555 hp
Potencia nominal (neta, ISO 14396)	412 kW	553 hp
Potencia bruta (SAE J1349)	419 kW	562 hp
Potencia neta: SAE J1349		
Transmisión directa: potencia bruta	370 kW	496 hp
Transmisión directa: incremento de par	52 %	
Transmisión por convertidor: potencia bruta	370 kW	496 hp
Transmisión por convertidor: incremento de par	52 %	
Par bruto máximo a 1300 rev/min	3085 N·m	
Altitud máxima sin disminución de potencia	2286 m	
Calibre	145 mm	
Carrera	183 mm	
Cilindrada	18,1 L	
Velocidad alta en vacío	2120 rev/min	
Velocidad baja en vacío	750 rev/min	

Especificaciones de funcionamiento

Peso de funcionamiento con el depósito lleno y hoja de empuje en U (Tier 4 Final/ fase IV/Tier 4 Final de Corea)	55 927 kg
Peso de funcionamiento con el depósito lleno y hoja de empuje en U (equivalente a Tier 3/fase IIIA)	55 617 kg

Transmisión

Tipo de transmisión	Planetaria – Servotransmisión – ECPC
Velocidades de desplazamiento	
1.ª marcha adelante – convertidor	6,2 km/h
1.ª marcha adelante – bloqueo	6,5 km/h
2.ª marcha adelante – convertidor	10,9 km/h
2.ª marcha adelante – bloqueo	11,7 km/h
1.ª marcha atrás – convertidor	6,5 km/h
1.ª marcha atrás – bloqueo	6,9 km/h
2.ª marcha atrás – convertidor	10,4 km/h
2.ª marcha atrás – bloqueo	12,3 km/h

Sistema hidráulico

Sistema hidráulico	Combinación de caudal del implemento
Presión máxima de alimentación	32 000 kPa
Presión de seguridad principal	24 100 kPa
Caudal de la bomba a 2006 rev/min	250 L/min
Sistema de dirección	Doble acción: montado en el extremo
Calibre	127 mm
Carrera	740 mm
Ángulo de articulación del vehículo	86°
Sistema de elevación	Cilindro de doble acción
Calibre	137,9 mm
Carrera	1021 mm

Capacidades de llenado de servicio

Depósito de combustible	793 L
Sistema de refrigeración	107 L
Cárter	60 L
Depósito de fluido de motor diésel (Tier 4 Final/fase IV/Tier 4 Final de Corea)	32,8 L
Transmisión	120 L
Diferenciales y mandos finales: delanteros	186 L
Diferenciales y mandos finales: traseros	190 L
Sistema hidráulico (solo depósito)	240 L

- Todos los motores diésel extraviales Tier 4 Final/fase IV deben utilizar:
  - combustible diésel con contenido muy bajo en azufre (ULSD, Ultra Low Sulfur Diesel), con 15 ppm (mg/kg) de azufre o menos. Se aceptan las mezclas de biodiésel hasta B20 cuando se mezclan con 15 ppm (mg/kg) de azufre o menos ULSD y cuando el biodiésel cumple las especificaciones ASTM D7467.
  - Cat DEO-ULS™ o aceites que cumplan las especificaciones Cat ECF-3, API CJ-4 y ACEA E9 también son necesarios.

Ejes

Delantero	Planetario: fijo
Trasero	Planetario: oscilante
Ángulo de oscilación	13°

Frenos

Sistema de control	Circuito hidráulico completo dividido
Freno de estacionamiento	Aplicación por resorte y liberación hidráulica

Cabina

	Estándar	Insonorización
Nivel de ruido interior	72 dB(A)	71 dB(A)
Nivel de ruido exterior	111 dB(A)	109 dB(A)

Sistema hidráulico: dirección

Sistema de dirección: circuito	Dirección de doble acción: montado en el extremo
Sistema de dirección: bomba	Pistón de caudal variable
Caudal máximo a x rev/min	52 L/min a 2006 rev/min
Presión de dirección limitada	24 100 kPa
Ángulo de dirección total	86 grados

Ruedas y puntas

Anchura del tambor	1400 mm
Diámetro del tambor	1770 mm
Diámetro con puntas	2125 mm
Puntas por rueda	40

Especificaciones del Compactador de Basuras 836K

Dimensiones

Todas las dimensiones son aproximadas.

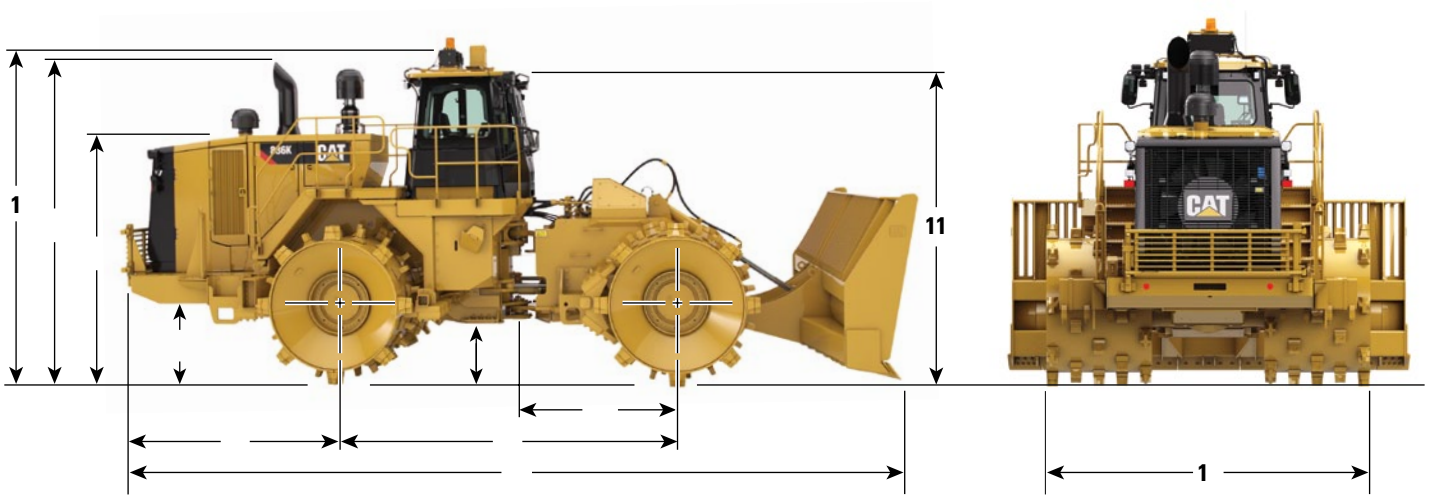

1	Altura hasta la parte superior de la cabina con A/A	4655 mm
2	Altura hasta la parte superior del tubo de escape	4608 mm
3	Altura hasta la parte superior del capó	3421 mm
4	Altura libre sobre el suelo al paragolpes	1029 mm
5	Distancia desde la línea central del eje trasero hasta el borde del contrapeso	3187 mm
6	Enganche hasta la línea central del eje delantero	2275 mm
7	Distancia entre ejes	4550 mm
8	Longitud con la hoja de empuje en el suelo (hoja recta)	10 182 mm
9	Altura libre sobre el suelo	632 mm
10	Anchura entre ruedas	4280 mm
11	Altura hasta ROPS/techo	4284 mm
	Altura hasta la parte superior de la cabina con luz estroboscópica	4845 mm
Radio de giro: interior de las ruedas		3635 mm

Selección de la hoja

	Hoja recta	Hoja de empuje en semi U	Hoja de empuje en U
Anchura: longitud de la hoja vertedera	4990 mm	5238 mm	5172 mm
Anchura entre cantoneras	5193 mm	5311 mm	5258 mm
Altura con cuchilla y rejilla	2236 mm	2215 mm	2210 mm
Altura con cuchilla, sin rejilla	1217 mm	1253 mm	1255 mm
Profundidad de corte máxima	364 mm	362 mm	934 mm
Elevación máxima sobre el suelo	1730 mm	1735 mm	1198 mm
Cuchillas reversibles			
Longitud, cada una de las secciones de los extremos (3 cuchillas)	1408,2 mm	816,6 mm	2 a 779,1 mm y 1 a 856 mm
Longitud, cada una de las secciones de los extremos (2 cuchillas)	ND	988 mm	1094,4 mm
Ancho x grosor	254 mm × 25 mm	254 mm × 25 mm	254 mm × 25 mm
Cantoneras (2), autoafilables			
Longitud, cada una	472 mm	472 mm	472 mm
Ancho x grosor	254 mm × 25 mm	254 mm × 25 mm	254 mm × 25 mm
Capacidad nominal	19,3 m^3	22,4 m^3	25,5 m^3
Diámetro de giro, esquina exterior de la hoja: a 43° ART	8737 mm	8823 mm	8795 mm
Longitud total de la máquina	10 182 mm	10 379 mm	10 272 mm

Equipos estándar del 836K

Equipos estándar

Los equipos estándar pueden variar. Consulte a su distribuidor Cat para obtener más información.

TREN DE POTENCIA

- Control electrónico de productividad avanzada (APECS)
- Postenfriador aire a aire
- Frenos totalmente hidráulicos, estancos y de discos múltiples húmedos
- Módulo de emisiones limpias Cat, aislado (Tier 4 Final/fase IV/ Tier 4 Final de Corea)
- Freno de estacionamiento electrohidráulico
- Motor Cat C18 con tecnología ACERT™
  - Tier 4 Final/fase IV/Tier 4 Final de Corea
  - Equivalente a Tier 3/fase IIIA
- Bomba de cebado de combustible eléctrica
- Combustible al enfriador de aire
- Parada del motor a nivel del suelo
- Protector, (3 piezas) transmisión
- Protector térmico, turbo y colector de escape
- Ventilador de actuación proporcional a la demanda y accionamiento hidráulico
- Frenado integrado
- Radiador modular de aluminio (AMR, Aluminum Modular Radiator)
- Sistema de refrigeración independiente
- Ayuda al arranque (por éter) automática
- Sistema de bloqueo del acelerador
- Convertidor de par con embrague de bloqueo (LUC)
- Prefiltro de turbina, admisión de aire del motor
- Transmisión, planetaria, con control de gama de velocidad de 2 velocidades de avance y 2 de marcha atrás
- Sistema de ventilación bajo el capó

SISTEMA ELÉCTRICO

- Alarma de marcha atrás
- Alternador de 150 amperios
- Baterías que no requieren mantenimiento (4, 1000 CCA)
- Convertidor, 10-15 A, 24 V a 12 V
- Sistema de alumbrado, halógeno (delantero y trasero)
- Alumbrado, escalerilla de acceso
- Arranque, eléctrico (servicio pesado)
- Bloqueo del motor de arranque (a nivel del suelo)
- Conector de arranque para emergencias
- Bloqueo de la transmisión (a nivel del suelo)

CABINA DEL OPERADOR

- Aire acondicionado
- Cabina, insonorizada y presurizada
- Estructura de protección en caso de vuelcos con cuatro postes internos (ROPS/FOPS)
- Preinstalación de radio comercial que incluye antena, altavoces y convertidor (12 V, 10-15 A), toma de corriente de 12 V para teléfono móvil o portátil
- Cámara de visión trasera
- Percha para abrigo y casco
- Reposabrazos abatible
- Calentador y sistema antiescarcha
- Bocina eléctrica
- Palancas hidráulicas (montadas en el suelo)
- Bloqueo hidráulico del implemento
- Vidrio laminado
- Luz de techo (cabina)
- Soporte para termo/bebidas
- Instrumentación, indicadores
  - Nivel de fluido DEF (Tier 4 Final/fase IV)
  - Temperatura del aceite hidráulico
  - Velocímetro/tacómetro
  - Temperatura del convertidor de par
- Instrumentación, indicadores de advertencia
  - Sistema de alerta de acción, tres categorías
  - Temperatura del aceite de freno/eje delantero
  - Presión de aceite de los frenos
  - Sistema eléctrico de bajo voltaje
  - Alerta de funcionamiento incorrecto del motor y luz de funcionamiento
- Retrovisores (montaje externo)
- Estado del freno de estacionamiento
- Preinstalación de radio por satélite
- Asiento Cat Comfort con suspensión neumática (funda de tela)
- Cinturón de seguridad retráctil de 76 mm de anchura
- Sistema de control STIC con bloqueo de dirección
- Parasol delantero
- Cristal tintado
- Marchas (indicador)
- Sistema de gestión de información vital (VIMS) con pantalla de información gráfica: puerto de datos externo, perfiles del operador personalizables
- Limpia/lavaparabrisas con depósito de agua (delantero y trasero)
- Limpiaparabrisas intermitente (delantero y trasero)

(continúa en la página siguiente)

Equipos estándar (continuación)

Los equipos estándar pueden variar. Consulte a su distribuidor Cat para obtener más información.

RUEDAS

- Ruedas y combinaciones de ruedas con paleta, plus, combinación y diamante

PROTECCIONES

- Protecciones del eje (delantero y trasero)
- Protecciones de ventanilla de la cabina
- Protecciones del cárter y tren de potencia, accionadas hidráulicamente
- Protecciones de parrilla trasera y ventilador

HOJAS

- Configuración de hoja de empuje incluida en equipos estándar. Las hojas de empuje son opcionales.

FLUIDOS

- Anticongelante, refrigerante de larga duración en concentración al 50 % premezclada con protección hasta -34 °C

OTROS EQUIPOS ESTÁNDAR

- Posicionador automático de la hoja de empuje (ABP)
- Ventilador de actuación proporcional a la demanda/basculante (hidráulico reversible)
- Puertas de servicio con cerradura
- Sistemas de vaciado ecológico para motor, radiador, depósito hidráulico
- Control electrónico de la presión de los embragues y conexiones a presión remotas agrupadas
- Salida de la plataforma de emergencia
- Motor, cárter, intervalo de 250 horas con aceite CJ-4
- Depósito de combustible, 793 L
- Enganche para la barra de tiro con bulón
- Mangueras, Cat XT™
- Enfriador de aceite hidráulico
- Sistema de cribado/filtro de frenos, dirección y sistema hidráulico
- Válvulas de toma de muestras de aceite
- Product Link
- Escalerillas, fijadas en ambos lados (acceso trasero)
- Dirección con detección de carga
- Tapas con candado de protección contra vandalismo
- Tubo de escape vertical, tipo Venturi

Equipos opcionales del 836K

Equipos opcionales

Los equipos opcionales pueden variar. Algunas opciones pueden estar incluidas/excluidas en los paquetes de configuración. Consulte a su distribuidor Cat para obtener más información.

- 4 protectores de bajos de accionamiento hidráulico
- Motor de arranque y baterías opcionales
- Cabina con luna montada sobre caucho
- Configuración con lengüeta limpiadora
- Llenado rápido de combustible
- Luz estroboscópica intermitente
- Calentador de tubería de combustible
- Asiento calefactado y ventilado
- Espejos con calefacción
- Cambio rápido de aceite
- Prefiltro de dos etapas con eyector de polvo
- Retrovisor panorámico
- Luces LED Premium
- Radio AM/FM, reproductor de CD/MP3
- Prefiltro de cabina RESPA
- Recordatorio de cinturón de seguridad
- Insonorización
- Escalerillas desplegables
- Diferentes hojas disponibles
  - Hoja de empuje recta
  - Hoja de empuje en U
  - Hoja de empuje en semi U
- Diferentes configuraciones de puntas y ruedas
  - Paleta
  - Plus
  - Diamante

Notas

ASH97077-02 (07-2015)
(Traducción: 09-2015)
Sustituye a ASH97077-01

Si desea más información sobre los productos Cat, los servicios de nuestros distribuidores o sobre cómo solucionar sus problemas profesionales, visite nuestra página web **www.cat.com**

© 2015 Caterpillar
Reservados todos los derechos

Materiales y especificaciones sujetos a cambio sin previo aviso. Las máquinas que se muestran en este catálogo pueden incluir equipos opcionales. Consulte a su distribuidor Cat para conocer las opciones disponibles.

CAT, CATERPILLAR, SAFETY.CAT.COM, sus respectivos logotipos, el color "Caterpillar Yellow" y la imagen comercial de "Power Edge", así como la identidad corporativa y de producto utilizadas en este documento, son marcas registradas de Caterpillar y no pueden utilizarse sin autorización.

VisionLink es una marca comercial de Trimble Navigation Limited, registrada en Estados Unidos y en otros países.