ROUGHNECK™

SLIDE-LID STORAGE SHED

ARMOIRE DE RANGEMENT VERTICAL

COBERTIZO DE ALMACENAMIENTO VERTICAL

Rubbermaid®

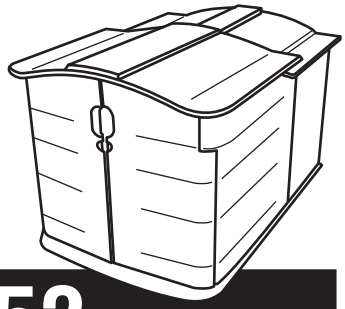

3752

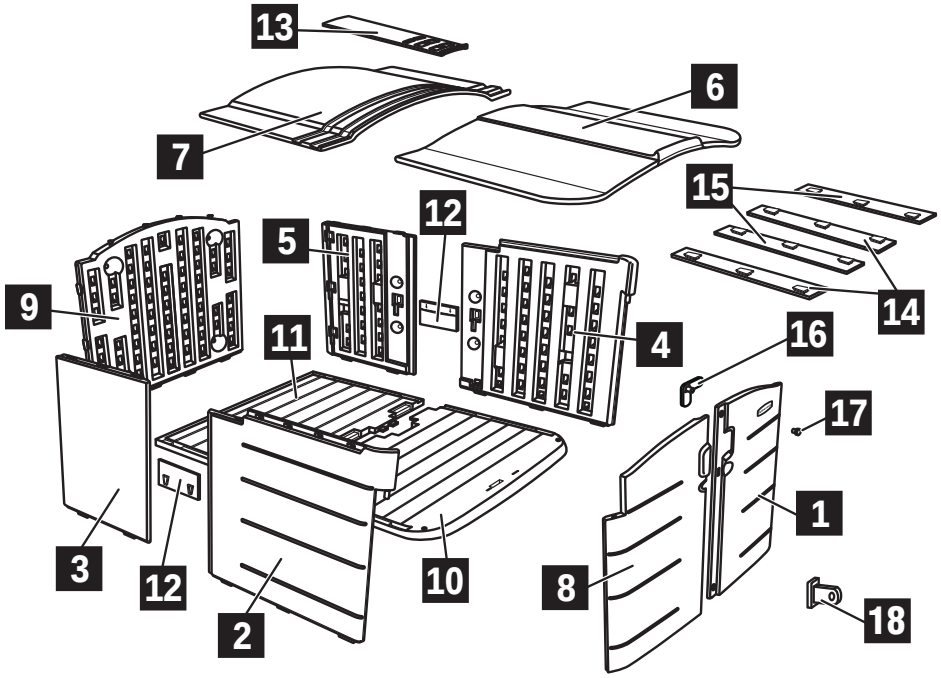

1 (1)
Right Door
Porte droite
Puerta derecha

2 (1)
Left Side Front
Panneau avante gauche
Pieza delantera lateral izquierda

3 (1)
Left Side Rear
Panneau arrière gauche
Pieza trasera lateral izquierda

4 (1)
Right Side Front
Panneau avant droit
Pieza delantera lateral derecha

CAUTION: Please read through entire instructions before starting. Assembly follows a sequence and will not go together unless followed precisely.

ATTENTION : Veuillez lire toute la notice avant de commencer l'installation. La procédure d'assemblage ne peut être exécutée que dans l'ordre indiqué.

ATENCIÓN: Por favor, lea completamente las instrucciones antes de empezar. El montaje debe hacerse en cierto orden y no se conseguirá hacerlo a menos que se siga con exactitud tal orden.

Required Tools
Outils nécessaires
Herramientas necesarias

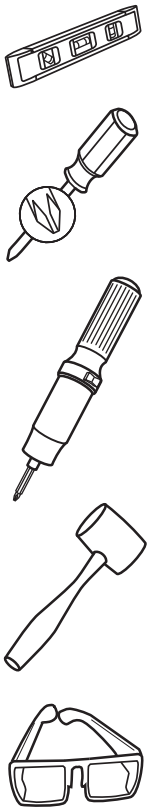

Parts List / Liste des pièces / Lista de piezas

5 (1)
Right Side Rear
Panneau arrière droit
Pieza trasera lateral derecha

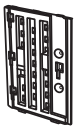

6 (1)
Front Roof
Toit avant
Techo delantero

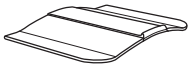

7 (1)
Rear Roof
Toit arrière
Techo trasero

8 (1)
Left Door
Porte gauche
Puerta izquierda

9 (1)
Back Panel
Panneau arrière
Panel posterior

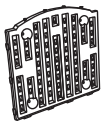

10 (1)
Front Floor
Plancher gauche
Piso delantero

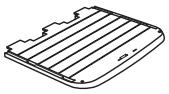

11 (1)
Rear Floor
Plancher droit
Piso trasero

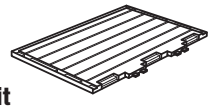

Accessories / Accessoires / Accesorios

12 (2)
Side Panel Connectors
Connecteurs des panneaux latéraux
Conectadores laterales del panel

13 (1)
Rear Guide
Guide arrière
Guía trasera

14 (2)
Front Guide–A
Guide avant–A
Guía delantera–A

15 (2)
Front Guide–B
Guide avant–B
Guía delantera–B

16 (2)
Locks for Shed
Verrous pour la remise
Fijaciones para el cobertizo

17 (2)
Lock Retainers
Dispositifs de retenue
Retenedores de fijación

18 (1)
Hasp
Moraillon
Pestillo

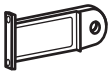

19 (7)

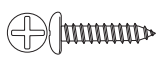

20 (8)

Extra screws may be included.
Des vis supplémentaires sont parfois ajoutées.
Puede haber tornillos extra.

1

Level the area that the shed will occupy.

Assemble the front floor and rear floor together with the smooth side facing up.

Secure with five, 1/4" x 1" self tapping screws.

Faites en sorte que la zone d'installation de l'armoire soit au niveau.

Assemblez le plancher avant et le plancher arrière, avec le côté lisse tourné vers le haut.

Fixez les composants avec cinq vis autotaraudeuses de 1/4 po x 1 po.

Nivele el área que vaya a ocupar el cobertizo.

Ensamble el piso delantero y el piso trasero con la parte lisa hacia arriba.

Fíjelo con cinco tornillos de rosca de 1/4" x 1".

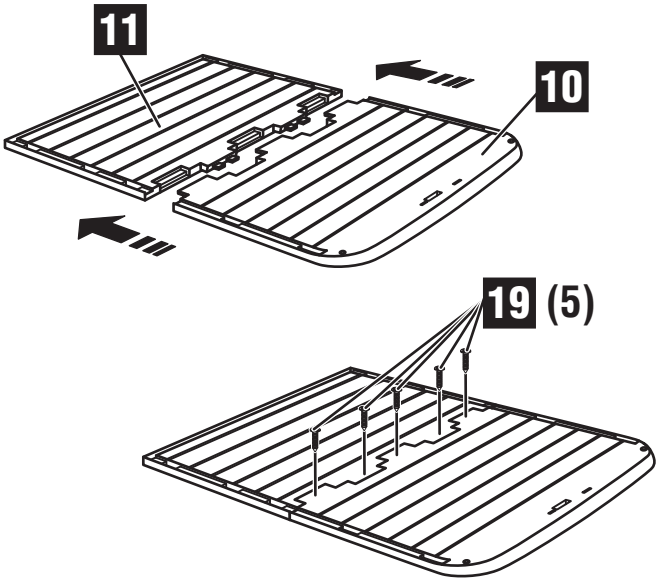

2

Assemble the two inside locks to the inside right door. Insert male portion of lock pivot into recess at the back side of door and lock retainer button at front side of door.

Using one, 1/4" x 1" self tapping screw, from the inside, screw the two together through the door. Repeat for lower lock assembly.

Insert the Hasp into the inside right door, and snap into place.

Installez les deux verrous intérieurs sur l'intérieur de la porte droite. Insérez la partie mâle du pivot du verrou dans le creux sur l'arrière de la porte, puis fixez le bouton de retenue sur l'avant de la porte.

Fixez les deux pièces sur la porte avec une vis autotaraudeuse de 1/4 po x 1 po, insérée par l'intérieur. Répétez la même procédure avec le verrou inférieur.

Insérez le moraillon à l'intérieur de la porte droite et appuyez jusqu'au clic d'emboîtement.

Ensamble las dos fijaciones interiores al interior de la puerta derecha. Meta la parte macho del eje de la fijación en la parte posterior de la puerta y el retenedor de fijación en la parte delantera de la puerta.

Usando un tornillo de rosca de 1/4" x 1", desde el interior, atornille las dos partes uniéndolas a través de la puerta. Dé el mismo paso para el montaje de la fijación inferior.

Inserte el pestillo en el interior de la puerta derecha y encájelo en su sitio.

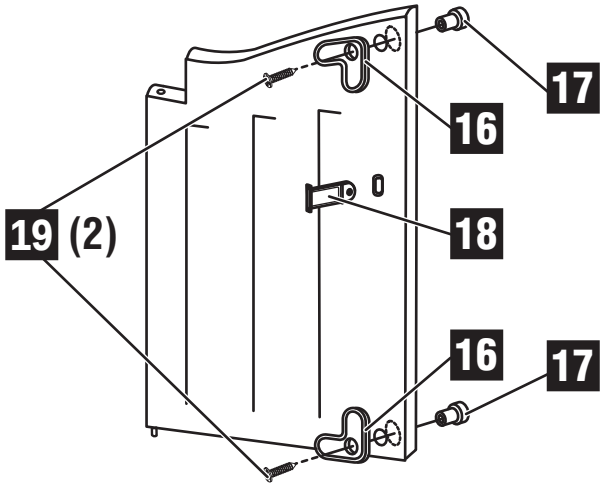

3

Attach the rear guide to the rear roof using eight, 1/4" x 3/4" self tapping screws (do not overtighten).

(Assembly Tip - Partially position screws in top and bottom, then insert middle screws and tighten.)

Installez le guide arrière sur le toit arrière, à l'aide de huit vis autotaraudeuses de 1/4 po x 3/4 po, sans trop serrer.

Conseil d'assemblage : Insérez temporairement les vis du haut et du bas, puis insérez les vis du centre et serrez.

Una la guía trasera al techo trasero usando 8 tornillos de rosca de 1/4" x 3/4" (no los apriete excesivamente).

(Consejo para el montaje: coloque parte de los tornillos en la parte superior e inferior, una vez hecho esto introduzca los tornillos del medio y apriételos.)

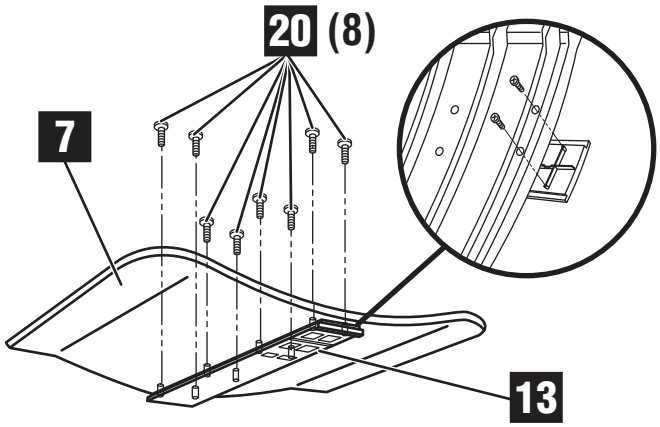

4

Assemble roof guide A to the corresponding locations marked A on the underside of the roof.

Assemble roof guide B (same procedure as 'A'). See drawing for positioning.

Installez le guide A du toit aux emplacements marqués « A » sur l'intérieur du toit.

Installez le guide B du toit (même procédure que le guide A). Consultez le schéma pour voir les emplacements.

Ensamble la guía del techo A en los sitios correspondientes marcados con una A en la parte inferior del techo.

Ensamble la guía del techo B (siga el mismo procedimiento que en el caso de la sección "A"). Vea el dibujo para colocarlos.

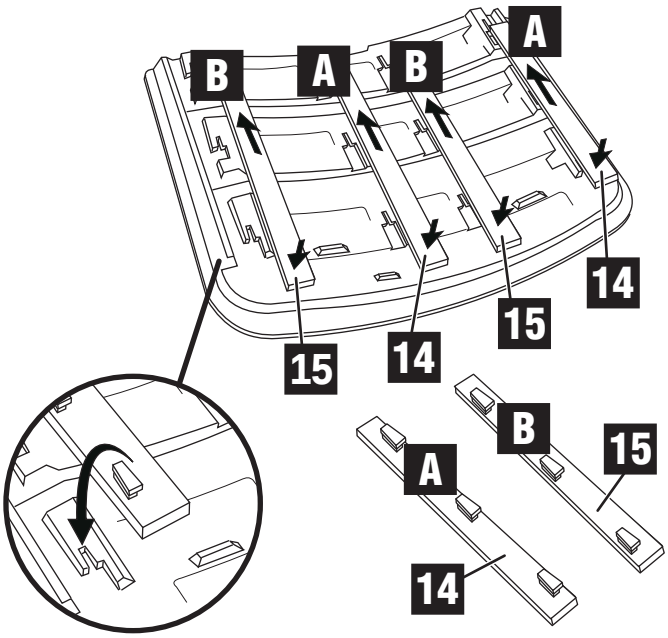

5

Position the rear roof flat on the ground (top side up) front edge toward you.

Position the front roof (top side up) with the rear edge starting to engage the already assembled “rear guide” beginning at the front edge of the rear roof.

Slide the two roofs together.

Placez le toit arrière à plat sur le sol, avec le dessus tourné vers le haut et le rebord avant orienté vers vous.

Placez le toit avant, avec le dessus tourné vers le haut, de façon à ce que le rebord arrière entre légèrement dans le « guide arrière » déjà assemblé, en commençant par le rebord avant du toit arrière.

Emboîtez ensemble les deux composants du toit.

Coloque el techo trasero sobre el piso (con la parte superior hacia arriba) con el extremo delantero viendo hacia usted.

Coloque el techo delantero (con la parte superior hacia arriba) con el extremo trasero comenzando a unir el principio de la "guía trasera", que ya deberá haber sido ensamblada, con el extremo delantero del techo trasero.

Deslícelos hasta que los techos queden juntos.

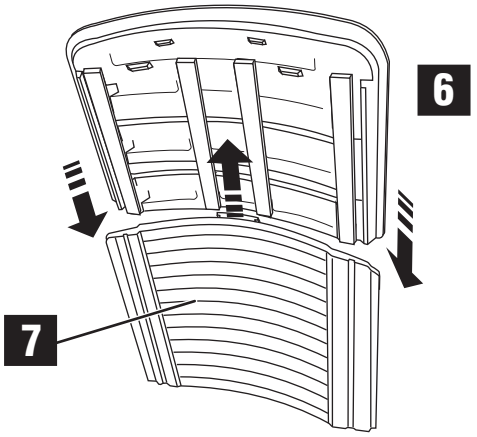

6

Insert the right door lower hinge pin into the hole in the floor, as indicated.

Insérez la cheville de la charnière inférieure de la porte droite dans le plancher, conformément à l’illustration.

Meta el perno giratorio inferior de la puerta derecha en el agujero del suelo, tal y como se indica.

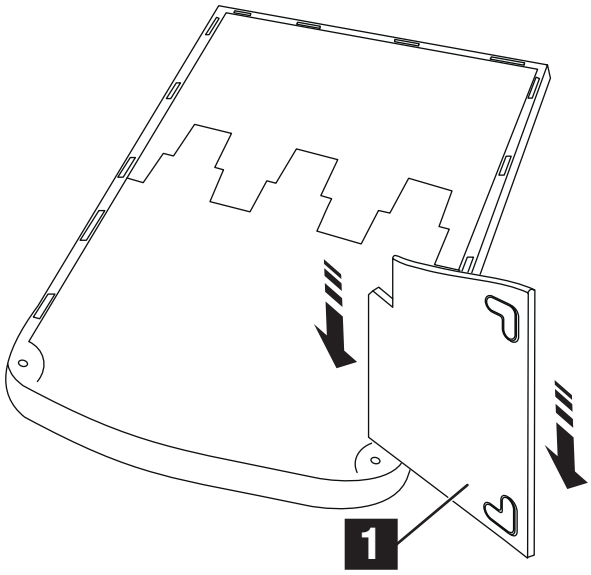

7

Align hole in top of door with pin on side wall.

Lock the right side panel into the floor by forcing the male lugs into the floor pockets.

Alinee el agujero en la parte superior de la puerta, con el perno en la pared lateral.

Fixez le panneau avant droit dans le plancher en enfonçant les tenons mâles dans les trous correspondants du plancher.

Alignez le trou sur la partie supérieure de la porte avec la goupille sur le mur latéral.

Asegure el panel lateral derecho en el piso, encajando con fuerza los salientes en los orificios del piso.

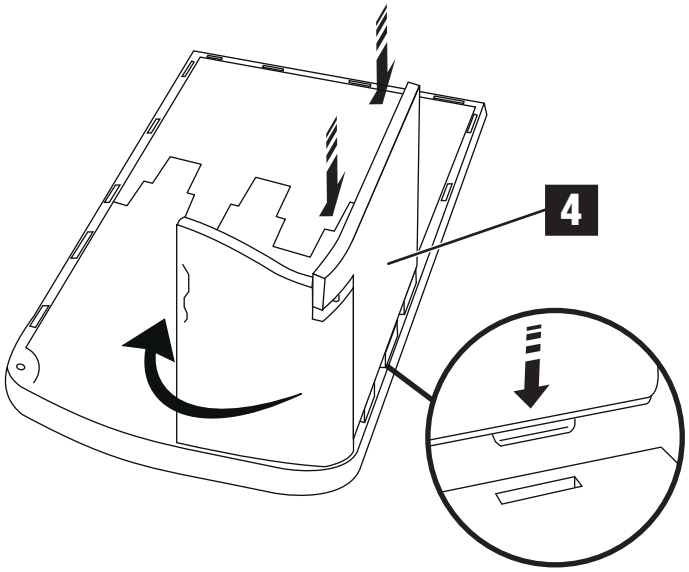

8

Lock the right side rear panel into the floor by forcing the male lugs into the floor pockets.

Fixez le panneau arrière droit dans le plancher en enfonçant les tenons mâles dans les trous correspondants du plancher.

Asegure el panel lateral trasero derecho en el piso, encajando con fuerza los salientes en los orificios del piso.

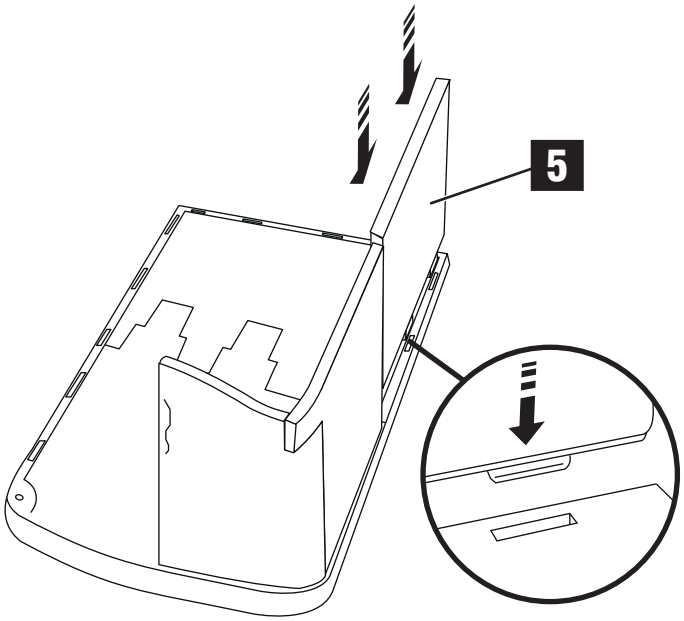

9

Repeat steps 6–8 for the left side of your shed.

Répétez les opérations 6-8 pour assembler le côté gauche de l'armoire.

Repita los pasos 6 a 8 para el lado izquierdo de su cobertizo.

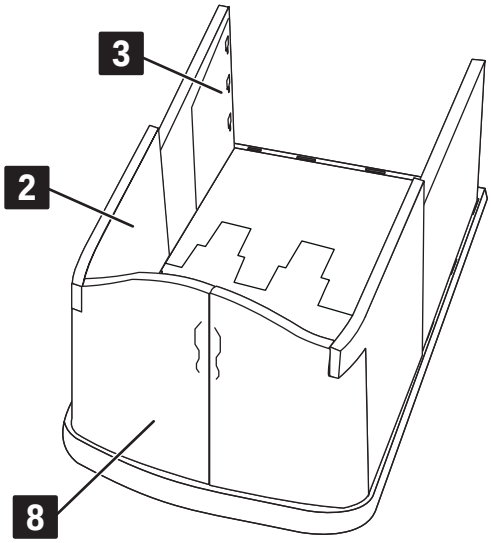

10

Lock the front and rear panels together from the inside using one side panel connector.
Lock back panel into the slot of the rear side panel.

Réunissez les panneaux avant et arrière, puis fixez-les depuis l'intérieur avec un connecteur de panneaux latéraux.
Fije el panel posterior adentro de la ranura del panel lateral posterior.

Asegure desde el interior los paneles delanteros y los traseros de manera que queden unidos, utilizando un conectador del panel lateral.
Enclenchez le panneau arrière dans la fente du panneau arrière latéral.

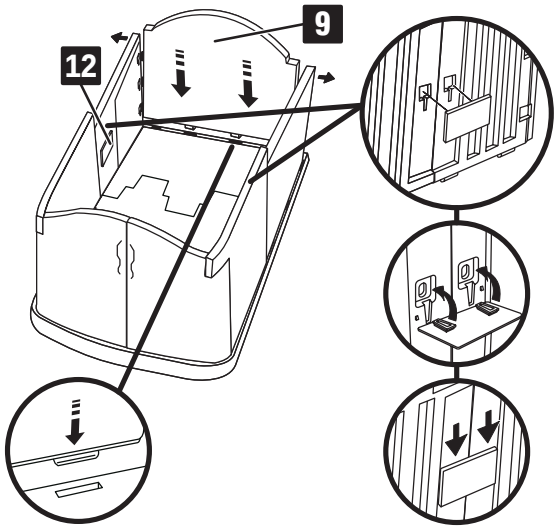

11

Assemble the front and rear roof sub assembly to the rear and back panels.
Index the male portion of the rear and back panels into the cavities on the underside of the roof and slide the roof forward until it is locked into place.

Posez l'assemblage des parties avant et arrière du toit sur les panneaux arrière.
Alignez les connecteurs mâles des panneaux arrière avec les creux sur l'intérieur du toit, puis faites glisser le toit vers l'avant jusqu'à ce qu'il soit emboîté à sa place.

Ensamble la sección del techo delantero y trasero a los páneles traseros y posterior.
Coloque en posición adecuada la parte macho de los páneles trasero y posterior en los huecos de la parte posterior del techo y deslice el techo hacia delante hasta encajarlo en su sitio.

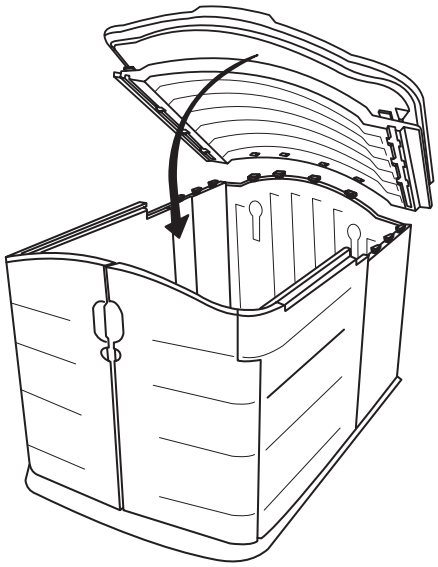

12

Slide the front roof forward.
It will automatically follow the track and cannot be pulled off the front panels or be pushed off the rear roof.

Faites glisser le toit avant vers l'avant.
Le toit suit automatiquement le rail. Il ne peut alors plus être sorti des panneaux avant ni séparé du toit arrière.

Deslice el techo delantero hacia delante.
Seguirá automáticamente los surcos, no pudiéndose jalar fuera de los páneles delanteros o empujarse fuera del techo trasero.

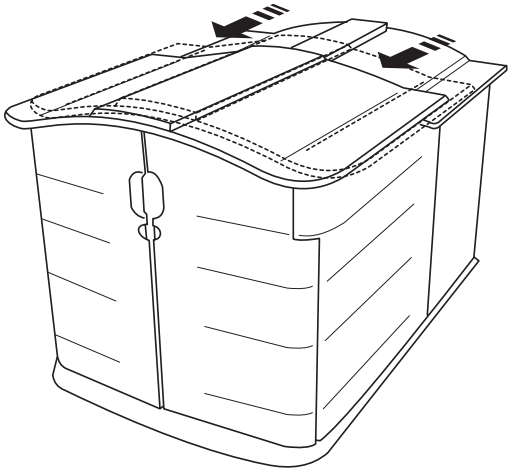

Rubbermaid®

A Newell Rubbermaid Company

Printed in U.S.A.
D.R. © 2009 Rubbermaid Incorporated,
Huntersville, NC U.S.A. 28078-1801

Customer Service
Toll Free: 1-888-895-2110
M–F 8:30AM to 5:30PM EST

or visit us at
www.rubbermaid.com

Imprimé aux États-Unis
D.R. © 2009 Rubbermaid Incorporated,
Huntersville, NC U.S.A. 28078-1801

Service à la clientèle
Sans frais : 1-888-895-2110
L-V 8:30h à 17:30h (heure de l'est)

ou visitez notre site Web
www.rubbermaid.com

Impreso en los EEUU.
D.R. © 2009 Rubbermaid Incorporated,
Huntersville, NC U.S.A. 28078-1801

Servicio al cliente
Llamada gratuita: 1-888-895-2110
L–V 8:30AM a 5:30PM EST

o vea nuestro sitio en la Internet
www.rubbermaid.com

L8-3752-P2