Rubbermaid®

LARGE DRAWER

CAJÓN GRANDE

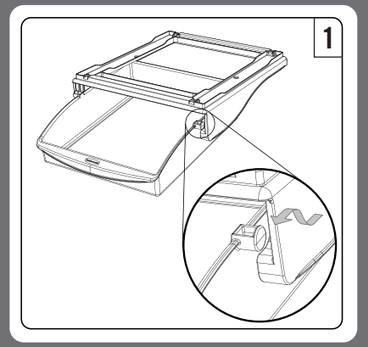

Remove drawer from frame

Sacar el cajón del marco

Screw frame to underside of shelf

Atornillar el marco por de bajo de la repisa

Wood screws not included. Use appropriate length screw for your shelf

Vis à bois non comprises. Utiliser des vis de longueur appropriée pour votre tablette

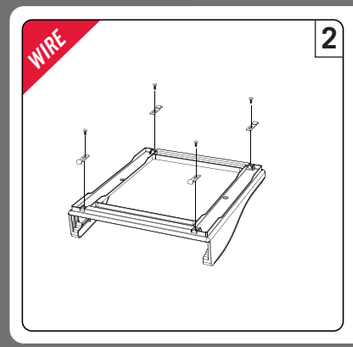

Install hardware as shown
Back Hardware:
tighten down all the way
Front Hardware:
tighten down half way

Instalar la ferretería tal como indicado.
Ferretería trasera : apretar completamente.
Ferretería delantera : apretar hasta la mitad

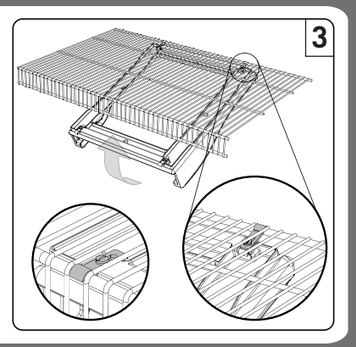

Attach back hooks to back wire as shown
Rotate front of frame up – swivel front hardware up through wires and attach to front wire
Tighten front hardware down all the way

Colgar los ganchos traseros al alambre trasero tal como indicado. Girar la parte delantera del marco hacia arriba - girar la ferretería delantera hasta los alambres y fijar al alambre delantero. Apretar completamente la ferretería delantera.