MINIPELLE HYDRAULIQUE

Cat®
301.7 CR

CARACTÉRISTIQUES :

La Minipelle hydraulique 301.7 CR Cat® fournit une puissance et des performances maximales dans un format compact pour vous permettre de travailler dans une large gamme d'applications.

UN CONFORT SANS LIMITE

- Des repose-poignets réglables et une option de siège à suspension vous permettent de travailler confortablement toute la journée.

FACILE À UTILISER

- Les commandes sont faciles à utiliser et le moniteur LCD intuitif de nouvelle génération fournit des informations faciles à lire sur la machine.

MODE DE TRANSLATION DE DIRECTION DE BRAS

- Il est encore plus facile de se déplacer sur le chantier grâce à l'option de direction de bras Cat. Passez facilement des commandes de translation traditionnelles avec leviers et pédales aux commandes par manipulateur par simple pression sur un bouton. Des efforts moindres et une meilleure maîtrise sont à portée de main !

DES PERFORMANCES EXCEPTIONNELLES DANS UN FORMAT COMPACT

- Des performances de levage et de creusage puissantes vous permettent d'effectuer le travail plus rapidement. La conception compacte du rayon et le train de roulement escamotable vous permettent d'accéder et de travailler dans les zones les plus restreintes. Les caractéristiques d'excavation avec lame et de position libre permettent un nettoyage facile.

SÉCURITÉ SUR LE CHANTIER

- Votre sécurité est notre priorité. La minipelle hydraulique Cat est conçue pour assurer votre sécurité sur le chantier. Parmi les caractéristiques de sécurité que nous avons intégrées à la machine, citons des lampes de courtoisie et une ceinture de sécurité à enrouleur fluorescente avec système de rappel du port de la ceinture de sécurité en option.

ENTRETIEN SIMPLE POUR MOINS D'IMMOBILISATIONS

- L'entretien est rapide et facile sur la minipelle hydraulique Cat. Les points de contrôle périodique sont faciles d'accès au niveau du sol grâce aux portes latérales. La conception inclinable vers le haut unique du toit vous permet d'atteindre des zones d'entretien supplémentaires en cas de besoin.

COÛTS D'EXPLOITATION RÉDUITS

- Équipée de fonctionnalités telles que le ralenti automatique, l'arrêt automatique du moteur et un circuit hydraulique hautes performances avec une pompe à cylindrée variable, la minipelle hydraulique Cat a été conçue pour réduire vos coûts d'exploitation.

ASSISTANCE INÉGALÉE AUPRÈS DU RÉSEAU DE CONCESSIONNAIRES

- Votre concessionnaire Cat est là pour vous aider à atteindre vos objectifs commerciaux. Des solutions de fourniture d'équipements à la formation des conducteurs en fonction de vos besoins d'entretien et bien plus, votre concessionnaire Cat est prêt à vous aider.

Spécifications

Moteur

Modèle de moteur	C1.1	
Puissance nette à 2 400 tr/min		
ISO 9249, 80/1269/EEC	17,6 kW	23,6 hp
Puissance moteur		
SAE J1995:2014	16,1 kW	21,6 hp
Alésage	77,0 mm	3,0 in
Course	81,0 mm	3,2 in
Cylindrée	1,1 l	69,0 in^3

- Conforme à la norme américaine EPA Tier 4 Final et à la norme européenne StageV sur les émissions.
- La puissance nette annoncée correspond à la puissance disponible au volant lorsque le moteur tourne au régime nominal et à la puissance nominale lorsque le moteur est monté avec le ventilateur, le système d'admission d'air, le circuit d'échappement et l'alternateur configurés en usine, à une charge d'alternateur minimale.
- La puissance annoncée est testée selon les normes spécifiques en vigueur au moment de la fabrication.

Poids

Poids en ordre de marche minimal avec toit*	1 580 kg	3 483 lb
Poids en ordre de marche maximal avec toit**	1 775 kg	3 913 lb
EU : poids de la plaque CE***	1 740 kg	3 836 lb

*Poids minimal avec chenilles en caoutchouc, conducteur, train de roulement à voie extensible et réservoir de carburant plein.

**Poids maximal avec chaînes en acier, conducteur, train de roulement à voie extensible et réservoir de carburant plein.

***Le poids de la plaque CE repose sur la configuration EU la plus courante. Comprend le conducteur de 75 kg (165 lb) et le réservoir de carburant. Ne prend pas en compte le godet.

Augmentation du poids par rapport à la configuration minimale

Bras long	10 kg	22 lb
Chaînes en acier	57 kg	126 lb
Train de roulement extensible	Standard	
Contrepoids lourd	67 kg	148 lb

Système de translation

Vitesse de translation - Élevée	4,4 km/h	2,7 mph
Vitesse de translation - Faible	2,9 km/h	1,8 mph
Force de traction maximale - Vitesse élevée	13,2 kN	2 967,5 lbf
Force de traction maximale - Basse vitesse	50,5 kN	11 353 lbf
Pression au sol - Poids minimum	27,3 kPa	4,0 psi
Pression au sol - Poids maximal	30,6 kPa	4,4 psi
Performances en pente (maximum)	30 degrés	

Contenances pour l'entretien

Circuit de refroidissement	3,9 l	1,0 US gal
Huile moteur	4,4 l	1,2 US gal
Réservoir de carburant	22,0 l	5,8 US gal
Réservoir hydraulique	18,0 l	4,8 US gal
Circuit hydraulique	26,0 l	6,9 US gal

Circuit hydraulique

Circuit hydraulique à détection de charge avec pompe à pistons à cylindrée variable

Débit de la pompe à 2400 tr/min	66 l/min	17,4 US gal/min
Pression en ordre de marche – Équipement	245 bar	3 553,4 psi
Pression en ordre de marche – Translation	245 bar	3 553,4 psi
Pression en ordre de marche – Orientation	147 bar	2 132,1 psi
Circuit auxiliaire – Principal		
Débit	33 l/min	8,7 US gal/min
Pression	245 bar	3 553,4 psi
Circuit auxiliaire – Secondaire		
Débit	14 l/min	3,7 US gal/min
Pression	245 bar	3 553,4 psi
Force d'excavation – Bras (standard)	8,2 kN	6 1843,4 lbf
Force d'excavation – Bras (long)	7,2 kN	1 616,4 lbf
Force d'excavation – Godet	14,1 kN	3 169,8 lbf

Circuit de tourelle

Vitesse de rotation de la machine	9,8 tr/min

Lame

Largeur*	990 mm	39,0 in
Hauteur	225 mm	8,9 in

*élargi – 1 300 mm (51 in)

Certification – Toit

Cadre de protection en cas de retournement (ROPS)	ISO 12117-2:2008
Cadre de protection en cas de basculement (TOPS)	ISO 12117:1997
Protection supérieure	ISO 10262:1998 (Niveau I)

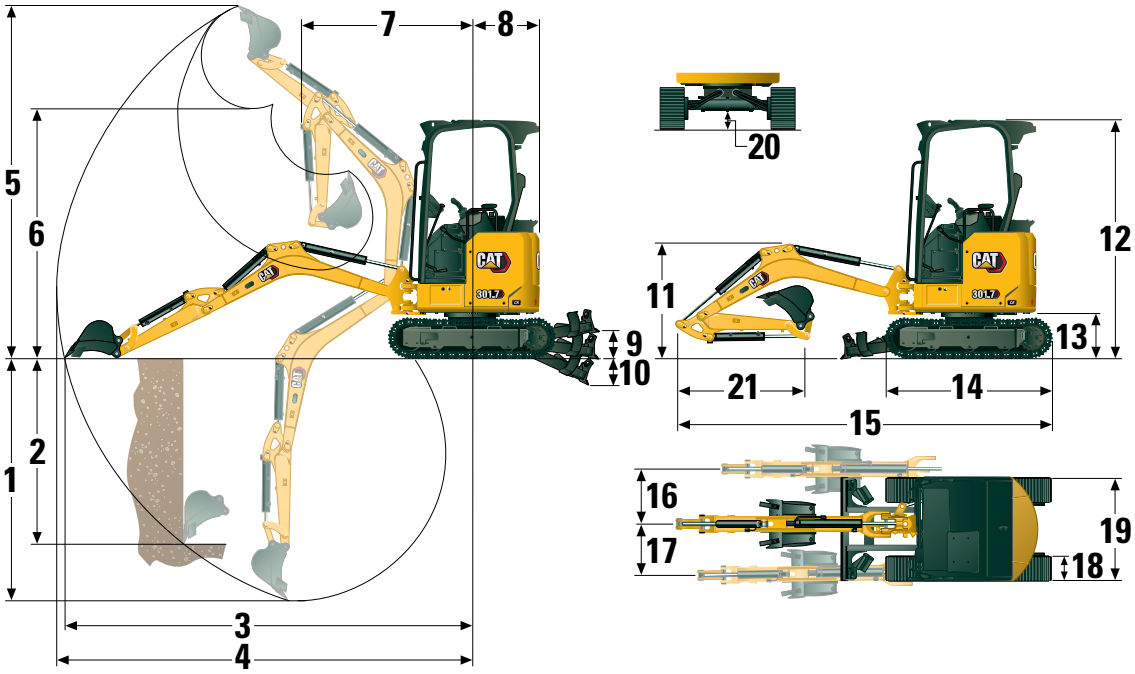

Dimensions

		Bras standard	Bras long
1	Profondeur d'excavation	2 350 mm (92,5 in)	2 540 mm (100,0 in)
2	Paroi verticale	1 800 mm (70,9 in)	1 890 mm (74,4 in)
3	Portée maximale au niveau du sol	3 900 mm (153,5 in)	4 060 mm (159,8 in)
4	Portée maximale	3 970 mm (156,3 in)	4 130 mm (162,6 in)
5	Hauteur d'excavation maximale	3 430 mm (135,0 in)	3 490 mm (137,4 in)
6	Hauteur de vidage maximale	2 450 mm (96,5 in)	2 510 mm (98,8 in)
7	Portée de la flèche	1 630 mm (64,2 in)	1 620 mm (63,8 in)
8	Encombrement arrière	650 mm (25,6 in)	650 mm (25,6 in)
9	Hauteur maximale de la lame	270 mm (10,6 in)	270 mm (10,6 in)
10	Profondeur maximale de la lame	265 mm (10,4 in)	265 mm (10,4 in)
11	Hauteur de la flèche en position d'expédition	1 090 mm (42,9 in)	1 040 mm (40,9 in)
12	Hauteur d'expédition hors tout	2 300 mm (90,6 in)	2 300 mm (90,6 in)
13	Hauteur du roulement de tourelle	442 mm (17,4 in)	442 mm (17,4 in)
14	Longueur du train de roulement hors tout	1 590 mm (62,6 in)	1 590 mm (62,6 in)
15	Longueur d'expédition hors tout†	3 620 mm (142,5 in)	3 590 mm (141,3 in)
16	Orientation de la flèche à droite	50 degrés	50 degrés
17	Orientation de la flèche à gauche	65 degrés	65 degrés
18	Largeur de la bande de roulement/des patins	230 mm (9,1 in)	230 mm (9,1 in)
19	Largeur de voie		
	Rétractée	990 mm (39,0 in)	990 mm (39,0 in)
	Déployée	1 300 mm (51,18 in)	1 300 mm (51,18 in)
20	Garde au sol minimale sous le train de roulement	140 mm (5,5 in)	140 mm (5,5 in)
21	Longueur du bras	960 mm (37,8 in)	1 160 mm (45,7 in)

†La longueur d'expédition hors tout dépend de la position de la lame au cours de l'expédition.

Minipelle hydraulique 301.7 CR

Capacités de levage – Configuration minimale*

Hauteur du point de levage			2 m (6,6 ft)			Rayon de levage (maximum)			
			Sur l'avant			Sur l'avant			m
			Lame relevée	Lame abaissée	Sur le côté	Lame relevée	Lame abaissée	Sur le côté	(ft)
2 m (6,6 ft)	Bras standard	kg (lb)				232 (517)	336 (744)	246 (549)	3,1 (10,0)
	Bras long	kg (lb)				210 (467)	268 (593)	223 (497)	3,3 (10,8)
1,5 m (4,9 ft)	Bras standard	kg (lb)	442 (946)	442 (946)	442 (946)	204 (452)	329 (726)	217 (481)	3,3 (10,8)
	Bras long	kg (lb)				186 (412)	265 (585)	199 (440)	3,5 (11,7)
1 m (3,3 ft)	Bras standard	kg (lb)	435 (938)	775 (1 644)	458 (988)	190 (420)	336 (740)	203 (448)	3,4 (11,7)
	Bras long	kg (lb)	441 (950)	636 (1 351)	464 (1 000)	174 (384)	273 (600)	186 (411)	3,6 (12,5)
0 m (0 ft)	Bras standard	kg (lb)	398 (858)	938 (2 018)	422 (909)	189 (418)	398 (877)	202 (446)	3,4 (11,7)
	Bras long	kg (lb)	394 (848)	946 (2 031)	417 (899)	172 (380)	323 (712)	185 (407)	3,6 (11,7)

*Poids minimal avec chaînes en caoutchouc, toit, conducteur, réservoir de carburant plein, train de roulement à voie extensible, sans godet.

Capacités de levage – Configuration maximale**

Hauteur du point de levage			2 m (6,6 ft)			Rayon de levage (maximum)			
			Sur l'avant			Sur l'avant			m
			Lame relevée	Lame abaissée	Sur le côté	Lame relevée	Lame abaissée	Sur le côté	(ft)
2 m (6,6 ft)	Bras standard	kg (lb)				264 (587)	336 (744)	278 (619)	3,1 (10,0)
	Bras long	kg (lb)				239 (532)	268 (593)	253 (562)	3,3 (10,8)
1,5 m (4,9 ft)	Bras standard	kg (lb)	442 (946)	442 (946)	442 (946)	233 (516)	329 (726)	246 (546)	3,3 (10,8)
	Bras long	kg (lb)				213 (472)	265 (585)	226 (500)	3,5 (11,7)
1 m (3,3 ft)	Bras standard	kg (lb)	491 (1 059)	775 (1 644)	515 (1 110)	218 (481)	336 (740)	231 (509)	3,4 (11,7)
	Bras long	kg (lb)	497 (1 071)	636 (1 351)	520 (1 122)	200 (442)	273 (600)	212 (469)	3,6 (12,5)
0 m (0 ft)	Bras standard	kg (lb)	455 (979)	938 (2 018)	479 (1 031)	218 (480)	398 (877)	231 (509)	3,4 (11,7)
	Bras long	kg (lb)	450 (969)	946 (2 031)	474 (1 021)	199 (438)	323 (712)	211 (466)	3,6 (11,7)

**Poids maximal avec chaînes en acier, toit, conducteur, réservoir de carburant plein, train de roulement à voie extensible, un contrepoids lourd, sans godet.

Équipement standard et options

L'équipement de série et les options peuvent varier. Pour de plus amples informations, veuillez consulter votre concessionnaire Cat.

	De série	En option
MOTEUR		
Moteur C1.1 Cat® (conforme à la norme américaine EPA Tier 4 Final/norme européenne Stage V)	✓	
Ralenti automatique du moteur	✓	
Arrêt automatique du moteur	✓	
Translation automatique à deux vitesses	✓	
Séparateur eau/carburant	✓	
Puissance à la demande (non disponible dans toutes les régions)	✓	
Pompe à pistons à cylindrée variable	✓	
Circuit hydraulique à répartition de débit/ détection de charge	✓	
CIRCUIT HYDRAULIQUE		
Pompe électronique intelligente	✓	
Accumulateur	✓	
Frein de tourelle automatique	✓	
Canalisations hydrauliques auxiliaires	✓	
Débit auxiliaire uni/bidirectionnel	✓	
Débit auxiliaire continu	✓	
Raccords à débranchement rapide des canalisations auxiliaires	✓	
POSTE DE CONDUITE		
Toit inclinable	✓	
Protection supérieure ISO 10262:1998 Niveau I	✓	
ROPS – ISO 12117-2:2008	✓	
TOPS – ISO 12117:1997	✓	
Machine de levage à 2 points	✓	
Mode de direction de bras	✓	
Régulateur de vitesse de translation	✓	
Fonction de modification de la grille de commande (en option dans certaines régions)	✓	✓
Repose-poignets réglables	✓	
Tapis de sol lavable	✓	
Manettes et pédales de translation	✓	

	De série	En option
POSTE DE CONDUITE *(suite)*		
Leviers et pédales de translation non disponibles		✓
Sécurité de la machine	✓	
Clé normale avec code de passe	✓	
Pousser pour démarrer avec porte-clé/code de passe		✓
Siège vinyle sans suspension	✓	
Siège à suspension Vinyl		✓
Verrouillage hydraulique – toutes les commandes	✓	
Ceinture de sécurité à enrouleur haute visibilité (75 mm/3 in)	✓	
Système de rappel du port de la ceinture de sécurité		✓
Crochet à vêtements	✓	
Porte-gobelet	✓	
Vide-poche	✓	
Toit plein-ciel	✓	
Bossages de montage pour partie avant	✓	
Klaxon d'avertissement/de signalisation	✓	
Projecteur monté sur flèche, halogène	✓	
Feux avant à diode		✓
Feux avant et arrière à diode		✓
Projecteur monté sur flèche à diode		✓
Compartiment pour téléphone portable	✓	
Rétroviseurs gauche et droit		✓
Moniteur LCD couleur de nouvelle génération (IP66)	✓	
– Indicateurs de température du liquide de refroidissement et de niveau de carburant	✓	
– Surveillance de la machine et de l'entretien	✓	
– Réglages des performances et de la machine	✓	
– Code de sécurité numérique	✓	
– Plusieurs langues	✓	
– Compteur d'entretien avec contacteur d'activation	✓	

(suite à la page suivante)

Équipement standard et options *(suite)*

L'équipement de série et les options peuvent varier. Pour de plus amples informations, veuillez consulter votre concessionnaire Cat.

	De série	En option
TRAIN DE ROULEMENT		
Train de roulement à voie extensible	✓	
Courroie en caoutchouc (230 mm/9 in de large)	✓	
Chaîne en acier (230 mm/9 in de large)		✓
Lame de refoulement	✓	
Lame de refoulement avec position libre	✓	
Tendeurs de chaînes hydrauliques	✓	
Arrimages sur châssis porteur	✓	
FLÈCHE, BRAS ET TRINGLERIES		
Flèche monobloc (1 780 mm/70 in)	✓	
Bras standard (960 mm/37,8 in)	✓	
Bras long (1160 mm/45,7 in)		✓
Utilisable en fonction pelle butte	✓	
À claveter	✓	
Attache à double accouplement manuel		✓
Prééquipement pour pince (non disponible dans toutes les régions)	✓	
Œilleton de levage certifié (en option dans certaines régions)	✓	
Équipements comprenant attaches, pinces, godets, tarières et marteaux		✓
2e canalisation hydraulique auxiliaire		✓
Clapet antiretour d'abaissement de flèche		✓
Clapet antiretour d'abaissement de bras		✓
Canalisations à attache rapide hydraulique (non disponibles dans toutes les régions)		✓

	De série	En option
ÉQUIPEMENT ÉLECTRIQUE		
Batterie 12 V	✓	
Logiciel (machine et moniteur)	✓	
Batterie sans entretien	✓	
Coupe-batterie		✓
Klaxon d'avertissement/de signalisation	✓	
Prise d'alimentation 12 V	✓	
Product Link™ PL243 (réglementations applicables)		✓
Product Link PLE643 (réglementations applicables)		✓
Avertisseur de translation (de série dans certaines régions)		✓
BLINDAGES		
Protection mi-hauteur en polycarbonate (toit uniquement)		✓
Protection avant en polycarbonate (ISO 10262 1998 Niveau I et EN356 PSA)		✓
AUTRE		
Compatibilité huile bio		✓
Vidange écologique		✓
Réchauffeur de chemise d'eau		✓
Contrepoids lourd		✓

Déclaration environnementale de la 301.7 CR

Les informations suivantes s'appliquent à la machine à l'étape de fabrication finale telle que configurée pour la vente dans les régions couvertes dans ce document. Le contenu de cette déclaration n'est valide qu'au moment de sa publication ; toutefois, le contenu relatif aux fonctions et caractéristiques de la machine peut être modifié sans préavis. Pour toute information supplémentaire, consultez le guide d'utilisation et d'entretien de la machine.

Pour plus d'informations sur la durabilité en action et notre progression, visitez la page https://www.caterpillar.com/en/company/sustainability.

Moteur

- Le moteur C1.1 Cat® répond aux normes d'émissions Tier 4 Final de l'EPA des États-Unis et stage V de l'UE.
- Les moteurs diesel Cat doivent utiliser du carburant diesel à très faible teneur en soufre (15 ppm de soufre ou moins) ou du carburant diesel à très faible teneur en soufre mélangé aux carburants à plus faible intensité de carbone suivants, jusqu'à :
  - ✓ 20 % biodiesel EMAG (ester méthylique d'acide gras)
  - ✓ 100 % diesel renouvelable, huile végétale hydrotraitée et carburants GTL (gaz à liquide)

  Référez-vous aux directives pour une application réussie. Veuillez contacter votre concessionnaire Cat ou référez-vous à la publication spéciale SEBU6250 Caterpillar Machine Fluids Recommendations (Recommandations relatives aux liquides des équipements Caterpillar).

Peinture

- Selon les meilleures connaissances existantes, la concentration maximale admise, mesurée en ppm, des métaux lourds suivants dans la peinture est comme suit :
  - – Barium < 0,01 %
  - – Cadmium < 0,01 %
  - – Chrome < 0,01 %
  - – Plomb < 0,01 %

Performances acoustiques

Pression acoustique extérieure moyenne** 93 dB(A) (ISO 6395:2008)*

**Niveau de puissance acoustique indiqué sur la plaque dans les configurations du marché européen (marquage CE), mesuré conformément aux méthodes et aux conditions d'essai spécifiées dans la directive 2000/14/CE.

Huiles et liquides

- L'usine Caterpillar effectue un remplissage de liquides de refroidissement à base d'éthylène glycol. L'antigel/le liquide de refroidissement pour moteur diesel Cat (DEAC) et le liquide de refroidissement longue durée Cat (ELC) peuvent être recyclés. Consultez votre concessionnaire Cat pour de plus amples informations.
- L'huile Cat Bio HYDO™ Advanced est une huile hydraulique biodégradable portant le label écologique UE.
- La présence d'autres liquides est probable ; consultez le Guide d'utilisation et d'entretien ou le Guide de montage et d'application pour connaître tous les liquides conseillés et les intervalles d'entretien requis.

Fonctionnalités et technologies

- Les fonctions et technologies suivantes peuvent permettre de réaliser des économies de carburant et contribuer à la réduction des émissions. Ces fonctionnalités peuvent varier. Pour de plus amples informations, veuillez consulter votre concessionnaire Cat.
  - – Des circuits hydrauliques avancés permettent d'équilibrer la puissance et l'efficacité
  - – La fonction de puissance à la demande, transparente pour le conducteur, vous fournit une pleine efficacité et une totale puissance quand vous en avez besoin.
  - – Modes de ralenti automatique et d'arrêt automatique du moteur
  - – Des intervalles d'entretien plus espacés permettent de diminuer la consommation de liquides et de filtres
  - – Mise à jour et dépistage des pannes à distance (selon équipement)

Recyclage

- Les matériaux intégrés aux machines sont classifiés comme suit avec un pourcentage pondéral approximatif. En raison des variations de configurations produit, les valeurs suivantes du tableau peuvent varier.

Type de matériau	Pourcentage pondéral
Acier	65,26
Fer	13,07
Caoutchouc	8,59
Autre	3,04
Métal non ferreux	2,93
Plastique	2,67
Liquide	2,35
Non classifié	0,85
Métal mixte et non métal	0,68
Métal mixte	0,54
Non métallique mixte	0,02
Total	100

- Une machine avec un taux de recyclabilité plus élevé garantira un usage plus efficace des ressources naturelles précieuses et elle renforcera la valeur de fin de vie du produit. Conformément à la norme ISO 16714 (Engins de terrassement – Recyclage et valorisation – Terminologie et méthode de calcul), le taux de recyclabilité se définit comme le pourcentage en masse (fraction, en pourcentage, de la masse) de la nouvelle machine potentiellement capable d'être recyclée, et/ou réutilisée.

  Toutes les pièces de la nomenclature sont d'abord évaluées par type de composant d'après une liste des composants définie par la norme ISO 16714 et les normes japonaises CEMA (Construction Equipment Manufacturers Association). Les pièces restantes sont de nouveau évaluées en termes de recyclabilité en fonction du type de matériau.

  En raison des variations de configurations produit, les valeurs suivantes du tableau peuvent varier.

Recyclabilité : 95 %

Les données présentées ci-dessus sont basées sur la configuration du produit telle qu'elle est fournie par le groupe de produits individuel.

Pour plus d'informations sur les produits Cat, les services proposés par les concessionnaires et les solutions par secteur d'activité, veuillez visiter le site **www.cat.com**

© 2023 Caterpillar
Tous droits réservés

Documents et spécifications susceptibles de modifications sans préavis. Les machines représentées sur les photos peuvent comporter des équipements supplémentaires. Pour connaître les options disponibles, veuillez vous adresser à votre concessionnaire Cat.

CAT, CATERPILLAR, LET'S DO THE WORK, leurs logos respectifs, la couleur « Caterpillar Corporate Yellow », les habillages commerciaux « Power Edge » et « Modern Hex » Cat, ainsi que l'identité visuelle de l'entreprise et des produits qui figurent dans le présent document, sont des marques déposées de Caterpillar qui ne peuvent pas être utilisées sans autorisation.

AFHQ8145-06 (02-2023)
Remplace AFHQ8145-05
Numéro de version : 05A
(Partout excepté pour
la Chine et le Japon)