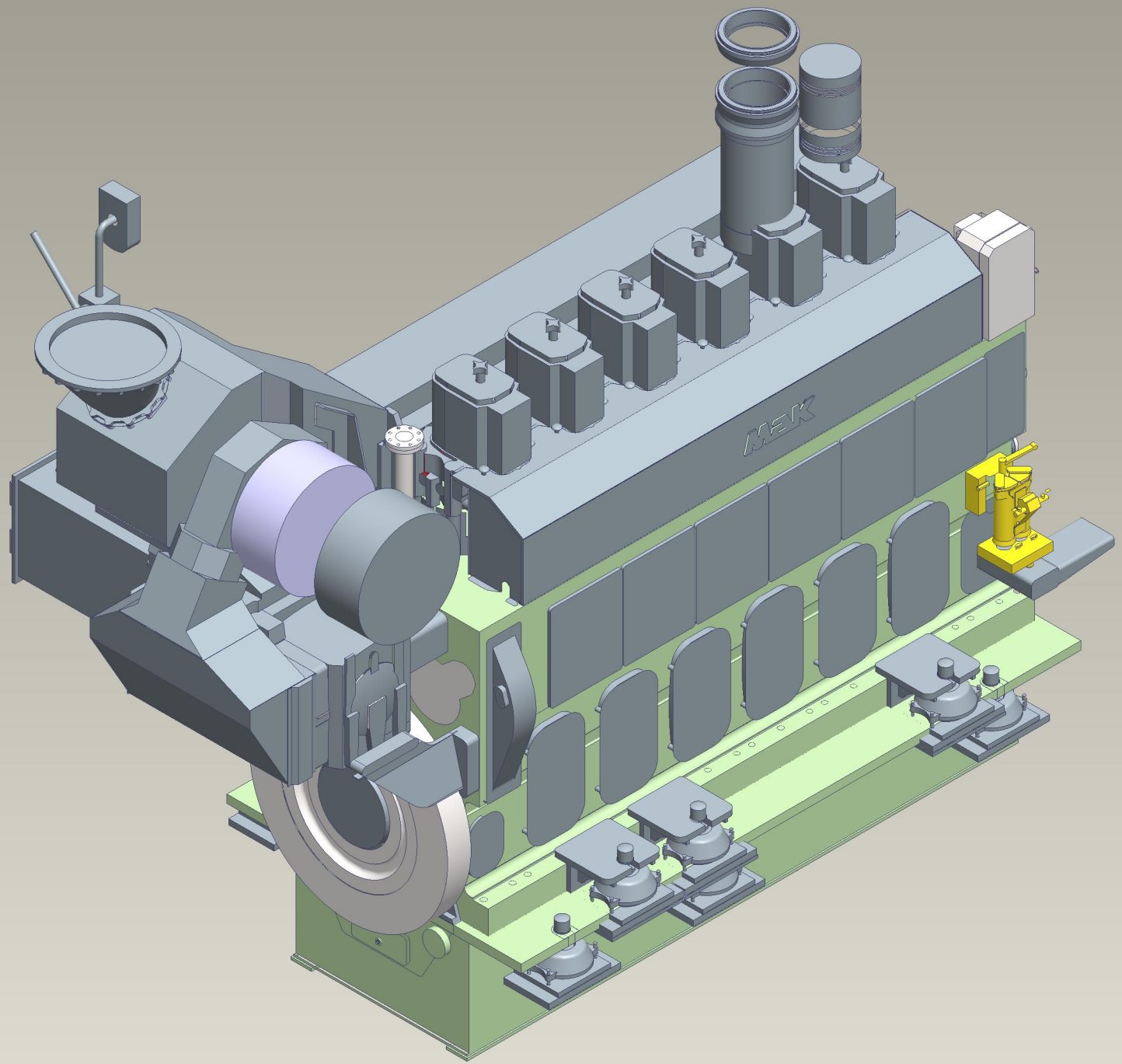
MEK